Reto 3 – Diseño del sistema y control de versiones

En este apartado se realiza el diseño del sistema antes de comenzar la programación. Para ello, se ha elaborado un diagrama de clases UML que representa la estructura de la aplicación TaskMaster, así como las relaciones entre sus diferentes elementos.

Además, se ha utilizado un sistema de control de versiones mediante Git y GitHub para gestionar el desarrollo del proyecto.

1. Diagrama de clases

A continuación, se muestra el diagrama de clases UML de la aplicación TaskMaster, donde se representan las clases principales del sistema junto con sus atributos y relaciones.

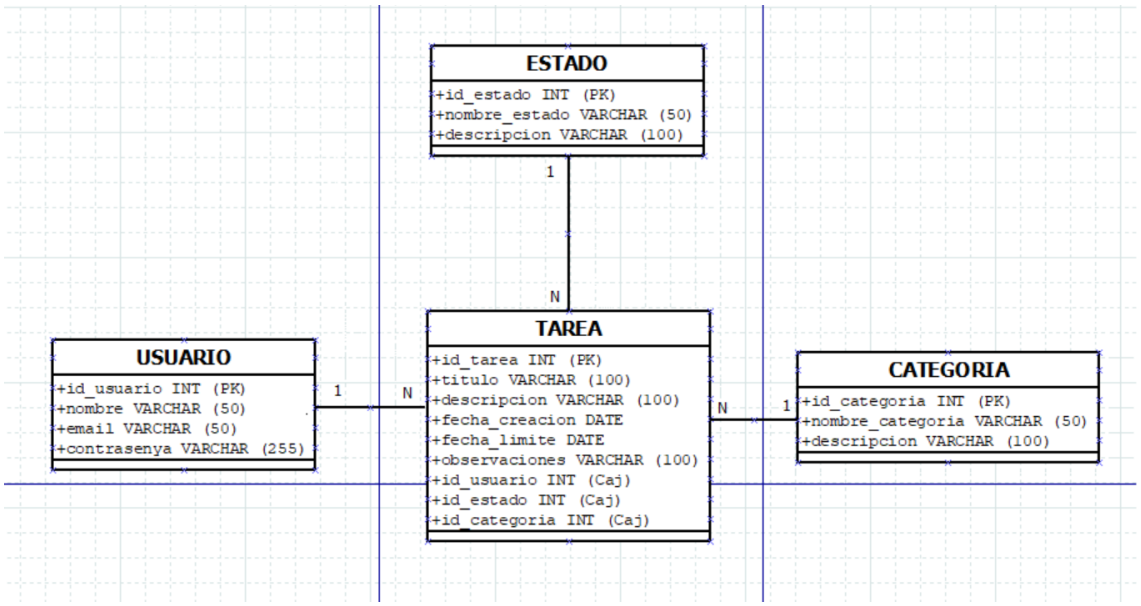

Diagrama de clases UML del sistema TaskMaster.

El diagrama de clases muestra la estructura de la aplicación TaskMaster, incluyendo las clases principales y sus relaciones. Se puede observar cómo la clase Tarea se relaciona con Usuario, Estado y Categoría, reflejando la organización de los datos del sistema.

2. Control de versiones

Para el desarrollo del proyecto se ha utilizado Git como sistema de control de versiones, junto con la plataforma GitHub.

Se ha creado un repositorio donde se ha ido subiendo el proyecto y registrando los cambios realizados mediante commits. De esta forma, se puede ver la evolución del trabajo paso a paso.

Se han realizado varios commits con mensajes descriptivos, incluyendo cambios en la base de datos, la web y el diagrama UML, lo que permite llevar un seguimiento claro del desarrollo del proyecto.

Repositorio del proyecto:

https://github.com/Puchenk84/taskmaster

El uso de Git y GitHub ha permitido organizar el desarrollo del proyecto de forma clara, manteniendo un control de los cambios realizados en cada fase.