# Raupenkran · Crawler Crane LR 1600/2-W

## Grue sur chenilles · Gru cingolata
## Grúa sobre cadenas · Гусеничный кран

**Zusatzblatt zum technischen Datenblatt LR 1600/2**
**Supplement to technical data sheet LR 1600/2**
**Supplément au descriptif LR 1600/2 · Supplemento ai dati tecnici LR 1600/2**
**Suplemento a datos técnicos LR 1600/2 · Дополнительное описание LR 1600/2**

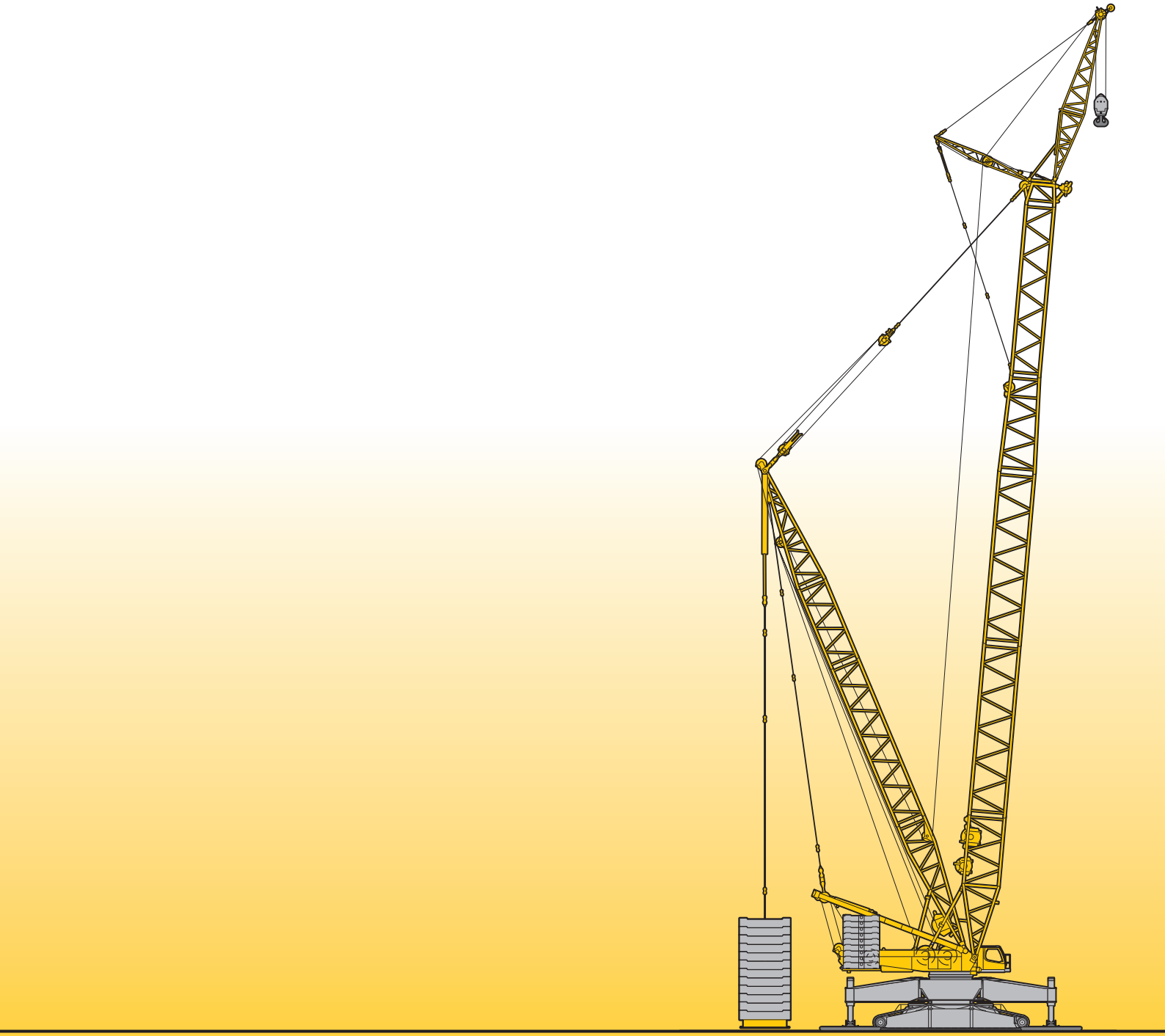

LIEBHERR

# Inhaltsverzeichnis
# Table of content
## Tables des matières · Indice
## Contenido · Оглавление

## Technische Daten


| | |
|---|---|
| Technische Beschreibung | 4 |
| Maße | 10 – 13 |
| Winden, Geschwindigkeiten, Hakenflaschen, Einscherplan | 14 |
| Transportplan | 15 – 16 |
| Auslegersysteme | 17 – 18 |
| Traglasten am SLF-Ausleger | 19 – 23 |
| Traglasten am SL3F-Ausleger | 24 – 29 |
| Traglasten am SL2DF/SL2DFB-Ausleger | 30 – 34 |
| Traglasten am SL4DF/SL4DFB-Ausleger | 35 – 39 |
| Traglasten am SL-Ausleger | 40 – 41 |
| Traglasten am SLD/SLDB-Ausleger | 42 – 44 |
| Traglasten am SL2D/SL2DB-Ausleger | 45 – 47 |
| Traglasten am S-Ausleger | 48 – 49 |
| Traglasten am SD/SDB-Ausleger | 50 – 52 |
| Anmerkungen zu den Traglasttabellen | 53 |


## Technical Data


| | |
|---|---|
| Technical description | 5 |
| Dimensions | 10 – 13 |
| Winches, Working speeds, Hook blocks, Reeving chart | 14 |
| Transportation plan | 15 – 16 |
| Boom/jib combinations | 17 – 18 |
| Lifting capacities on SLF boom | 19 – 23 |
| Lifting capacities on SL3F boom | 24 – 29 |
| Lifting capacities on SL2DF/SL2DFB boom | 30 – 34 |
| Lifting capacities on SL4DF/SL4DFB boom | 35 – 39 |
| Lifting capacities on SL boom | 40 – 41 |
| Lifting capacities on SLD/SLDB boom | 42 – 44 |
| Lifting capacities on SL2D/SL2DB boom | 45 – 47 |
| Lifting capacities on S boom | 48 – 49 |
| Lifting capacities on SD/SDB boom | 50 – 52 |
| Remarks referring to load charts | 53 |


## Caractéristiques techniques


| | |
|---|---|
| Description téchniques | 6 |
| Encombrement | 10 – 13 |
| Treuils, Vitesses, Moufles à crochet, Tableau de mouflage | 14 |
| Plan de transport | 15 – 16 |
| Configurations de flèche | 17 – 18 |
| Forces de levage en configuration SLF | 19 – 23 |
| Forces de levage en configuration SL3F | 24 – 29 |
| Forces de levage en configuration SL2DF/SL2DFB | 30 – 34 |
| Forces de levage en configuration SL4DF/SL4DFB | 35 – 39 |
| Forces de levage à la flèche principale SL | 40 – 41 |
| Forces de levage en configuration SLD/SLDB | 42 – 44 |
| Forces de levage en configuration SL2D/SL2DB | 45 – 47 |
| Forces de levage à la flèche principale S | 48 – 49 |
| Forces de levage en configuration SD/SDB | 50 – 52 |
| Remarques relatives aux tableaux des charges | 53 |

# Inhaltsverzeichnis
# Table of content
## Tables des matières · Indice
## Contenido · Оглавление

## Dati tecnici


| | |
|---|---|
| Descrizione tecnica | 7 |
| Dimensioni | 10 – 13 |
| Argani, Velocità, Bozzello, Piano per armatura funi | 14 |
| Piano di trasporto | 15 – 16 |
| Sistema braccio | 17 – 18 |
| Portate con sistema braccio SLF | 19 – 23 |
| Portate con sistema braccio SL3F | 24 – 29 |
| Portate con sistema braccio SL2DF/SL2DFB | 30 – 34 |
| Portate con sistema braccio SL4DF/SL4DFB | 35 – 39 |
| Portate con sistema braccio SL | 40 – 41 |
| Portate con sistema braccio SLD/SLDB | 42 – 44 |
| Portate con sistema braccio SL2D/SL2DB | 45 – 47 |
| Portate con sistema braccio S | 48 – 49 |
| Portate con sistema braccio SD/SDB | 50 – 52 |
| Note alle tabelle di portata | 53 |


## Datos técnicos


| | |
|---|---|
| Descripción técnica | 8 |
| Dimensiones | 10 – 13 |
| Cabrestantes, Velocidades, Pastecas, Esquema de reenvíos | 14 |
| Esquema de transporte | 15 – 16 |
| Sistemas de pluma | 17 – 18 |
| Tablas de carga con sistema de pluma SLF | 19 – 23 |
| Tablas de carga con sistema de pluma SL3F | 24 – 29 |
| Tablas de carga con sistema de pluma SL2DF/SL2DFB | 30 – 34 |
| Tablas de carga con sistema de pluma SL4DF/SL4DFB | 35 – 39 |
| Tablas de carga con sistema de pluma SL | 40 – 41 |
| Tablas de carga con sistema de pluma SLD/SLDB | 42 – 44 |
| Tablas de carga con sistema de pluma SL2D/SL2DB | 45 – 47 |
| Tablas de carga con sistema de pluma S | 48 – 49 |
| Tablas de carga con sistema de pluma SD/SDB | 50 – 52 |
| Observaciones referentes a las tablas de carga | 53 |


## Технические данные


| | |
|---|---|
| Технческое описание | 9 |
| Габариты крана | 10 – 13 |
| Лебедки, Скорости, Крюковые подвески, Схема запасовки | 14 |
| Транспортная схема | 15 – 16 |
| Стреловые системы | 17 – 18 |
| Грузоподъемность на стреловой системе SLF | 19 – 23 |
| Грузоподъемность на стреловой системе SL3F | 24 – 29 |
| Грузоподъемность на стреловой системе SL2DF/SL2DFB | 30 – 34 |
| Грузоподъемность на стреловой системе SL4DF/SL4DFB | 35 – 39 |
| Грузоподъемность на стреловой системе SL | 40 – 41 |
| Грузоподъемность на стреловой системе SLD/SLDB | 42 – 44 |
| Грузоподъемность на стреловой системе SL2D/SL2DB | 45 – 47 |
| Грузоподъемность на стреловой системе S | 48 – 49 |
| Грузоподъемность на стреловой системе SD/SDB | 50 – 52 |
| Примечани к таблицам грузоподъемности | 53 |

| | |
|---|---|
| **Max. Tragkraft** | **600 t bei 11 m Ausladung.<br>SDB – System mit S 48 m.** |
| **Max. Lastmoment** | **8.118 tm – 369 t bei 22 m Ausladung.<br>SDB – System mit S 42 m.** |

## Raupenfahrwerk

| | |
|---|---|
| **Fahrwerk** | Liebherr-Raupenfahrwerk, bestehend aus einem Mittelstück und zwei Raupenträgern mit Raupenplatten 2 m und 4-fach Antrieb. |

## Raupenmittelteil

| | |
|---|---|
| **Schmales Raupenmittelteil** | Für Spurbreite 5,8 m. Quick Connection Mittelteil-Kranabstützung. |
| **Kranabstützung** | Hydraulisch schwenkbare Abstützholme mit Stützzylindern. Abstützbasis bei Kranbetrieb: 14 m x 14 m. Automatisches Nivellieren. Quick Connection Kranabstützung-Drehbühne. |
| **Abstützplatten** | Abstützplatten (4,24 m x 2,4 m x 0,25 m) bleiben beim Verfahren angebaut. |
| **Laufstege** | Rundum Laufstege mit elektr. betätigter Aufstiegsleiter. |
| **Fernbedienung** | Zum Verfahren der Raupe und Betätigung der Abstützungen. |

## Kranoberwagen

| | |
|---|---|
| **Drehbühnenrahmen** | Liebherr-Drehbühnenrahmen, bestehend aus Drehbühne mit Winde IV und abnehmbaren A-Bock, verbunden mit dem Raupenmittelteil über eine Rollendrehverbindung mit Quick Connection. |
| **Sicherheitsein-richtungen** | Hubendschalter, Sicherheitsventile gegen Schlauch- und Rohrbruch. Seiltrommel-End-schaltung mit 3 Sicherheitswindungen. Wind-warnanlage. Elektronische Neigungsanzeige. Flugwarnleuchte. |
| **Kamera-Überwachung** | 2 Farbmonitore, 3 Kameras für Winden- und Heckbereich. |
| **Gegengewicht** | 2 Konsolen mit je 5 t. Gesamtgegengewicht 190 t. 18 Ballastplatten à 10 t (Option). |

## Auslegersysteme

| | |
|---|---|
| **Hauptausleger S** | System 2825 mit Kopfstück für max. Tragkraft von 600 t. Auslegerlänge S 24 m – S 96 m. Auslegerlänge SDB 36 m – SDB 144 m mit Derricksystem. |
| **Hauptausleger SL** | System 2825/2420 mit Kopfstück für max. Tragkraft von 600 t. Auslegerlänge SL 54 m – SL 102 m. Auslegerlänge SLDB 54 m – SLDB 138 m mit Derricksystem |
| **Feste Gitterspitze F** | System 1916 mit Kopfstück für max. Tragkraft von 137 t anbaubar unter 10°, 15° und 30°. Auslegerlänge F 12 m – F 36 m. |
| **Derricksystem D** | System 2420 einschließlich Abspannstangen. D 30 m – D 36 m, für Derrickbetrieb ist die Winde III erforderlich. |
| **Ballastpalette B** | Für max. Derrickballast von 350 t und stufen-los variable Radien von 10 m – 18 m. |
| **Derrickballast** | Platten mit Gesamtgewicht von 350 t. |
| **Winde II** | 2. Hubwinde. |
| **Winde III** | Verstellung Hauptausleger/Derrickbetrieb. |
| **Winde VI** | Hilfshubwerk. |
| **Mastnase 36 t** | Zum Anbau am S, SL Kopf. |

**Zusatzausrüstung auf Anfrage.**
**Serienausrüstung und Optionen entsprechend aktueller Preisliste.**

| | |
|---|---|
| **Max. capacity** | **600 t at 11 m radius**<br>**SDB – System with S 48 m.** |
| **Max. load moment** | **8.118 tm – 369 t at 22 m radius.**<br>**SDB – System with S 42 m** |

## Crawler travel gear

| | |
|---|---|
| **Crawler chassis** | Liebherr crawler chassis consisting of one centre section and two crawler carriers with crawler plates 2 m and quadruple drive. |

## Centre section

| | |
|---|---|
| **Narrow crawler centre section** | For track gauge of 5.8 m.<br>Quick Connection center section-crane supporting equipment. |
| **Crane supporting equipment** | Hydraulic slewing outriggers with supporting rams. Supporting basis at crane operation: 14 m x 14 m. Automatic levelling.<br>Quick Connection crane supporting equipment-superstructure. |
| **Supporting slabs** | Supporting slabs (4.24 m x 2.4 m x 0.25 m) remain fixed during displacement. |
| **Catwalks** | All-round catwalks with electr. operated access ladder. |
| **Remote control** | For displacement of the crawler and actuation of the supporting equipment. |

## Crane superstructure

| | |
|---|---|
| **Superstructure frame** | Liebherr-slewing platform frame, consisting of slewing platform with winch IV and removable A-frame, connected to the centre section by a roller slewing bearing with Quick Connection. |
| **Safety devices** | Hoist limit switch. Safety valves against hose and pipe rupture. Drum switch limit at 3 rest layers. Wind speed gauge. Electronic inclination indicator. Aircraft warning control light. |
| **Camera observation** | 2 colour-screens, 3 cameras for winches and rear area. |
| **Counterweight** | 2 brackets 5 t each. Total counterweight at superstructure 190 t. 18 ballast plates 10 t each (option). |

## Boom system

| | |
|---|---|
| **Main boom S** | System 2825 with head section for max. 600 t load capacity. Boom length S 24 m – S 96 m. Boom length SDB 36 m – SDB 144 m with derrick system. |
| **Main boom SL** | System 2825/2420 with head section for max. 600 t load capacity. Boom length SL 54 m – SL 102 m. Boom length SLDB 54 m – SLDB 138 m with derrick system. |
| **Fixed lattice fly jib F** | System 1916 with head section for max. capacity of 137 t, attachable at 10°, 15° and 30°, jib lengths F 12 m – F 36 m. |
| **Derrick system D** | System 2420 including guy rods. D 30 m – D 36 m, winch III is needed for all derrick operations. |
| **Counterweight frame B** | For max. derrick counterweight of 350 t, for infinitely variable radius from 10 m – 18 m. |
| **Derrick-Counterweight** | Plates for a total weight of 350 t. |
| **Winch II** | Second hoist winch. |
| **Winch III** | Reeving main boom / Derrick operation. |
| **Winch VI** | Auxiliary hoist gear. |
| **Whip line 36 t** | To be mounted on the S, SL-boom head. |

**Other items of equipment available on request.**
**Standard equipment and options according to effective price list.**

| | |
|---|---|
| **Capacité max.** | **600 t pour une portée de 11 m. Système SDB avec S 48 m.** |
| **Couple de charge max.** | **8.118 tm – 369 t pour une portée de 22 m. Système SDB avec S 42 m.** |

## Train de chenilles

| | |
|---|---|
| **Mécanisme de translation** | Le train de chenilles Liebherr est composé d'une partie centrale et de deux longerons avec patins de chenilles 2 m et un entraînement à 4 positions. |

## Partie centrale

| | |
|---|---|
| **Partie centrale du train de roulement étroite** | Pour largeur de voie 5,8 m. Quick Connection. Calage de la grue – partie centrale. |
| **Calage de la grue** | Poutres de calage à orientation hydraulique avec vérins de calage. Base de calage en cas d'état d'équipement de grue : 14 m x 14 m. Mise à niveau automatique. Quick Connection calage de la grue - partie tournante. |
| **Patins de calage** | Les patins de calage (4,24 m x 2,4 m x 0,25 m) restent montés pendant le déplacement. |
| **Passerelles** | Passerelles périphériques dotées d'une échelle d'accès actionnée électriquement. |
| **Commande à distance** | Pour le déplacement des chenilles et l'actionnement des stabilisateurs. |

## Partie tournante

| | |
|---|---|
| **Cadre de la partie tournante** | Le cadre de la partie tournante Liebherr est composé de la partie tournante avec treuil IV et du chevalet démontable A, il est relié à la partie centrale du train de roulement par une couronne d'orientation à rouleaux. |
| **Dispositifs de sécurité** | Interrupteur de fin de course. Clapets de sécurité contre les ruptures de tuyaux et de flexibles. Coupure de fin de course du tambour avec 3 enroulements de sécurité. Anémomètre de sécurité. Inclinomètre électronique. Balise aérienne. |
| **Contrôle vidéo** | 2 écrans couleur, 3 caméras pour la zone de treuils et la partie arrière. |
| **Contrepoids** | 2 consoles de 5 t chacune. Contrepoids total 190 t. 18 plaques de lest à 10 t (option). |

## Système de flèche

| | |
|---|---|
| **Flèche principale S** | Système 2825 avec élément de tête pour une capacité max. de 600 t. Longueur de la flèche S 24 m – S 96 m. Longueur de la flèche SDB 36 m – SDB 144 m avec système derrick. |
| **Flèche principale SL** | Système 2825/2420 avec élément de tête pour une capacité max. de 600 t. Longueur de la flèche SL 54 m – SL 102 m. Longueur de la flèche SLDB 54 m – SLDB 138 m avec système derrick. |
| **Fléchette treillis fixe F** | Système 1916 avec élément de tête pour une capacité max. de 137 t, montage possible sous 10°, 15° et 30°. Longueurs de flèche F 12 m – F 36 m. |
| **Système derrick D** | Le système 2420 comprend des tirants. D 30 m – D 36 m, le treuil III est nécessaire au mode derrick. |
| **Palette de lest B** | Pour un contrepoids derrick max. de 350 t et rayons variables progressivement de 10 m – 18 m. |
| **Contrepoids derrick** | Plaques de poids total de 350 t. |
| **Treuil II** | 2. treuil de levage. |
| **Treuil III** | Réglage flèche principale/mode derrick. |
| **Treuil VI** | Treuil de levage auxiliaire. |
| **Poulie en extrémité de mât 36 t** | Elle sert au montage au niveau de la tête S, SL. |

**D'autres équipements additionnels sont disponibles sur demande. Les équipements de série et les options correspondent à la liste de prix actuelle.**

| | |
|---|---|
| **Capacità max.** | **600 t a 11 m di raggio di lavoro Sistema SDB con S 48 m.** |
| **Momento di carico max.** | **8.118 tm – 369 t a 22 m di raggio di lavoro Sistema SDB con S 42 m.** |

## Carro cingolato

| | |
|---|---|
| **Carro** | Carro cingolato Liebherr, costituito da una sezione centrale, due traverse con cingoli da 2 m e 4 motori di traslazione. |

## Sezione centrale

| | |
|---|---|
| **Sezione centrale cingolata a scartamento ridotto** | Scartamento 5,8 m. Quick Connection. Stabilizzazione sezione centrale. |
| **Stabilizzazione gru** | Stabilizzatori idraulici con cilindri di stabilizzazione. Base stabilizzazione durante utilizzo gru: 14 m x 14 m. Livellamento automatico. Quick Connection tra corpo stabilizzatori torretta. |
| **Piastre stabilizzatori** | Piastre stabilizzatori (4,24 m x 2,4 m x 0,25 m) rimangono montate durante movimentazione in cantiere. |
| **Passerella** | Passerella con scala ad azionamento elettrico. |
| **Comandi a distanza** | Per movimentazione del cingoli e chiusura/ apertura degli stabilizzatori. |

## Torretta

| | |
|---|---|
| **Telaio ralla di rotazione** | Telaio ralla di rotazione Liebherr, costituito da ralla di rotazione con IV argano e cavalletto per montaggio del braccio asportabile. Collegato alla sezione centrale cingolata grazie a ralla di rotazione. |
| **Dispositivi di sicurezza** | Interruttore fine corsa. Valvola di sicurezza per evitare rottura dei tubi. 3 avvolgimenti di sicurezza della fune sui tamburi argani. Anemometro. Indicatori elettronici di inclinazione. Dispositivo segnalazione luci aeree. |
| **Telecamera controllo** | 2 telecamere con monitor a colori. 3 telecamere per gli argani e per la parte posteriore. |
| **Contrappeso** | 2 piastre da 5 t cadauno. Contrappeso totale 190 t. 18 piastre zavorra da 10 t cadauna (optional). |

## Sistemi braccio

| | |
|---|---|
| **Braccio principale S** | Sistema 2825 con testa braccio per portata max. 600 t. Lunghezze braccio S 24 m – S 96 m. Lunghezze braccio SDB 36 m – SDB 144 m con sistema Derrick. |
| **Braccio principale SL** | Sistema 2825/2420 con testa braccio per portata max. 600 t. Lunghezze braccio SL 54 m – SL 102 m. Lunghezze braccio SLDB 54 m – SLDB 138 m con sistema Derrick. |
| **Falcone fisso F** | Sistema 1916 con testa braccio per portata max. 137 t regolabile a 10°, 15° e 30°. Lunghezze braccio F 12 m – 36 m. |
| **Sistema Derrick D** | Sistema 2420 inclusi gli stralli. D 30 m – D 36 m, per l'utilizzo del braccio Derrick è necessario l'argano III. |
| **Telaio per contrappeso B** | Per max. 350 t di zavorra Derrick e raggi variabili da 10 m a 18 m. |
| **Zavorra Derrick** | Piastre con contrappeso totale di 350 t. |
| **Argano II** | 2. argano. |
| **Argano III** | Regolazione braccio principale/utilizzo Derrick. |
| **Argano VI** | Argano ausiliario. |
| **Runner 36 t** | Per montaggio testa braccio S, SL. |

**Ulteriore equipaggiamento su richiesta.**
**Equipaggiamento di serie e optionals conforme al listino prezzi attuale.**

| | |
|---|---|
| **Máx.capacidad de carga** | **600 t para 11 m de radio de trabajo. Sistema SDB – con 48 m de S.** |
| **Momento de carga máx.** | **8.118 tm – 369 t para 22 m de radio de trabajo. Sistema SDB – con 42 m de S.** |

## Chasis sobre cadenas

| | |
|---|---|
| **Mecanismo de traslación** | Sistema de traslación de Liebherr, compuesto por una estructura central, dos vigas centrales, y porta orugas con tejas de 2 m y 4 motores de traslación. |

## Chasis central

| | |
|---|---|
| **Chasis central estrecho** | Para ancho de vía 5,8 m. Quick Connection. Chasis central – estabilizadores. |
| **Estabilizadores** | Largueros con cilindros de apoyo hidráulicamente desplazables. Base de apoyo en estado de trabajo: 14 m x 14 m. Nivelación automática. Quick Connection estabilizadores - superestructura. |
| **Placas de apoyo** | Placas de apoyo (4,24 m x 2,4 m x 0,25 m) permanecen montadas en traslación de grúa. |
| **Pasarelas** | Pasarelas con escaleras accionadas eléctricamente. |
| **Control Remoto** | Para traslación de las cadenas y para accionar los estabilizadores. |

## Superestructura

| | |
|---|---|
| **Bastidor de superestructura** | Bastidor de superestructura Liebherr, compuesto por superestructura con cabrestante IV y caballete A desmontable, unida a la estructura central mediante una corona de giro de rodillos. |
| **Dispositivos de seguridad** | Interruptor de fin de carrera de elevación, válvulas de seguridad contra rotura de tuberías y latiguillos. Final de carrera de cabrestante, con 3 vueltas de seguridad. Anemómetro. Dispositivo de inclinación electrónico. Baliza aérea. |
| **Supervisión por cámara** | 2 monitores a color, 3 cámaras para zona de cabrestante y parte trasera. |
| **Contrapeso** | 2 consolas con cada una de 5 t. Contrapeso total de 190 t. 18 placas de contrapeso a 10 t cada una (opción). |

## Sistemas de pluma

| | |
|---|---|
| **Pluma principal S** | Sistema 2825 con cabezal para máx. capacidad de carga de 600 t. Longitud de pluma S 24 m – S 96 m. Longitud de la pluma SDB 36 m – SDB 144 m con sistema Derrick. |
| **Pluma principal SL** | Sistema 2825/2420 con cabezal para máx. capacidad de carga de 600 t. Longitud de pluma SL 54 m – SL 102 m. Longitud de la pluma SLDB 54 m – SLDB 138 m con sistema Derrick. |
| **Plumín fijo F** | Sistema 1916 con cabezal para capacidad de carga máx. de 137 t, montable bajo 10°, 15° y 30°. Longitud de la pluma F 12 m – F 36 m. |
| **Sistema Derrick D** | Sistema 2420 incluidos tirantes de sujeción. D 30 m – D 36 m, para el servicio del sistema Derrick se precisa el cabretante III. |
| **Bandeja de contrapeso B** | Para un contrapeso máx. Derrick de 350 t con radios variables radios escalonados de 10 m – 18 m. |
| **Contrapeso Derrick** | Placas con peso total de 350 t. |
| **Cabrestante II** | Cabrestante II. |
| **Cabrestante III** | Abatimiento de la pluma principal / servicio Derrick. |
| **Cabrestante VI** | Cabrestante auxiliar. |
| **Nariz 36 t** | Para montaje en cabezal S, SL. |

**Otro equipamiento adicional bajo sugerencia.**
**Equipamiento de serie y opciones correspondientes al listado de precios actual.**

| | |
|---|---|
| **Макс. грузоподъемность** | **600 т при вылете 11 м. SDB – система с S 48 м.** |
| **Макс. грузовой момент** | **8.118 тм – 369 т при вылете 22 м. SDB-система с S 42 м.** |

## Гусеничный механизм передвижения

| | |
|---|---|
| **Механизм передвижения** | Гусеничный механизм передвижения Либхерр, состоящий из гусеничной тележки и двух гусеничных движителей с траками 2 м и 4-мя приводами. |

## Гусеничная тележка

| | |
|---|---|
| **Узкая часть гусеничной тележки** | Для ширины колеи 5,8 м. Система быстрого соединения Quick Connection. Центральная часть системы установки крана на опоры. |
| **Система установки крана на опоры** | Гидравлически отводимые и примыкаемые опорные балки с опорными цилиндрами. Опорная база для работы крана: 14 м x 14 м. Автоматическая установка уровня. Система быстрого соединения Quick Connection для установки крана на опоры, поворотная платформа. |
| **Опорные плиты** | Опорные плиты (4,24 м x 2,4 м x 0,25 м) при передвижении остаются установленными. |
| **Мостки** | Круговые мостки с подъемной лестницей с электрическим приведением в действие. |
| **Дистанционное управление** | Для управления движением гусениц и для приведения в действие опор. |

## Поворотная платформа крана

| | |
|---|---|
| **Рама поворотной платформы** | Рама поворотной платформы Либхерр, состоящая из поворотной платформы с лебедкой IV и съемной А-стойки, соединена с гусеничной тележкой через роликовое опорно-поворотное устройство. |
| **Приборы безопасности** | Концевой выключатель подъема, предохранительные клапаны против разрывов труб и шлангов. Отключение по конечному положению канатного барабана с 3-мя предохранительными витками. Предупредительная ветровая сигнализация. Электронная индикация наклона. Сигнальные маяки для самолетов. |
| **Контроль через видеокамеру** | 2 цветных монитора, 3 камеры заднего вида и контроля лебедок. |
| **Противовес** | 2 консоли по 5 т. Общий вес противовеса 190 т. 18 плит балласта по 10 т (опция). |

## Стреловые системы

| | |
|---|---|
| **Основная стрела S** | Система 2825 с головной секцией для макс. грузоподъемности 600 т. Длина стрелы S 24 м – S 96 м. Длина стрелы SDB 36 м – SDB 144 м с деррик-системой. |
| **Основная стрела SL** | Система 2825/2420 с головной секцией для макс. грузоподъемности 600 т. Длина стрелы SL 54 м – SL 102 м. Длина стрелы SLDB 54 м – SLDB 138 м с деррик-системой. |
| **Жесткомонтируемый решетчатый удлинитель F** | Система 1916 с головной секцией для макс. грузоподъемности 137 т, устанавливаемая под углами 10°, 15° и 30°. Длина стрелы F 12 м – F 36 м. |
| **Деррик-система D** | Система 2420, включая штанги расчала. D 30 m – D 36 m, для работы в режиме деррика требуется лебедка III. |
| **Основание противовеса B** | Для макс. балласта деррика 350 т и плавного изменения радиуса 10 m – 18 м. |
| **Деррик-балласт** | Плиты общим весом 350 т. |
| **Лебедка II** | 2-я грузовая лебедка. |
| **Лебедка III** | Наклон главной стрелы / режим деррика. |
| **Лебедка VI** | Вспомогательный механизм подъема. |
| **Дополнительная блочная головка 36 т** | Для установки на оголовке S, SL. |

**Другое дополнительное оборудование – по запросу. Серийное оснащение и опции – в соответствии с текущим прайс-листом.**

# Maße
# Dimensions
## Encombrement • Dimensioni
## Dimensiones • Габариты крана

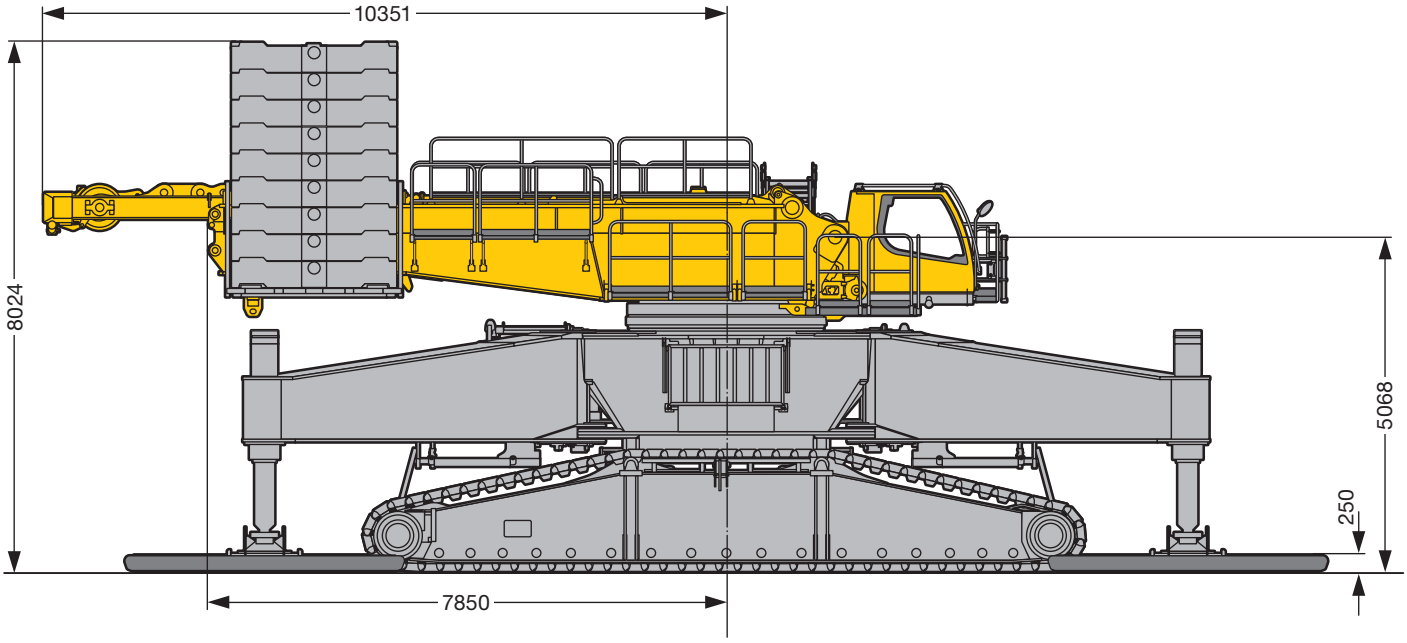


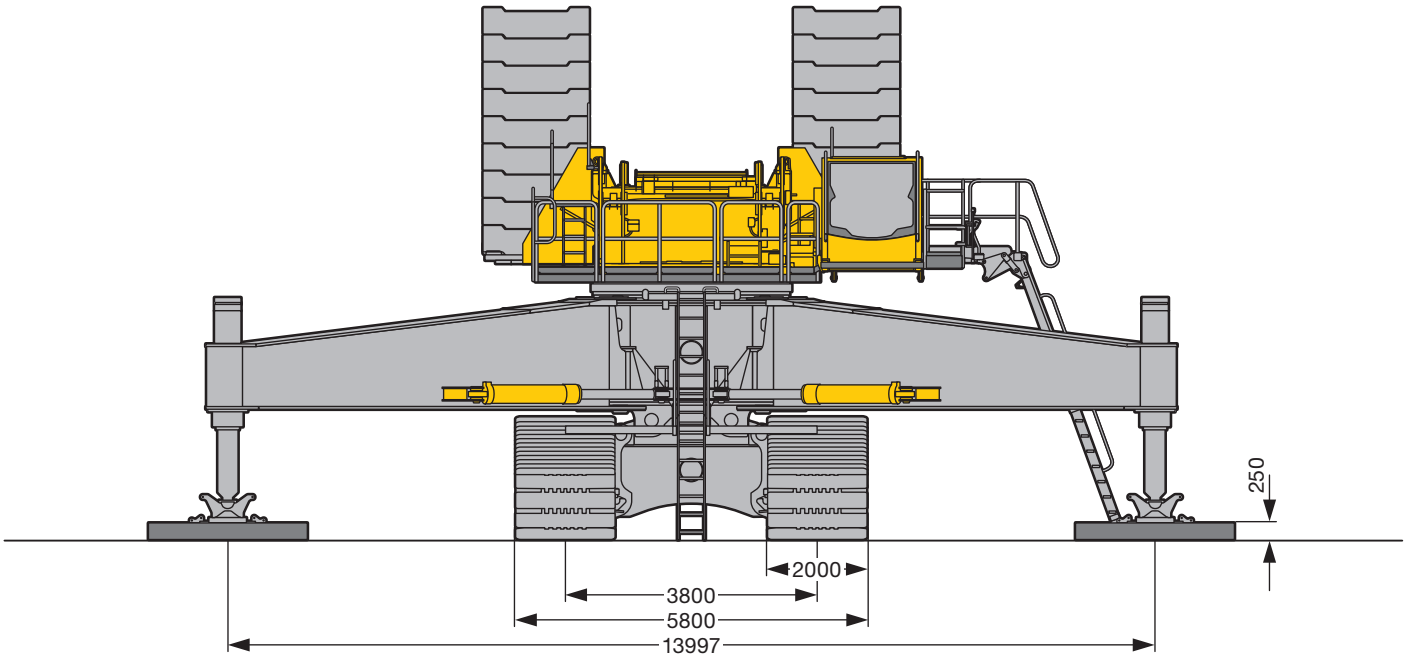


S2457

# Maße
# Dimensions
## Encombrement • Dimensioni
## Dimensiones • Габариты крана

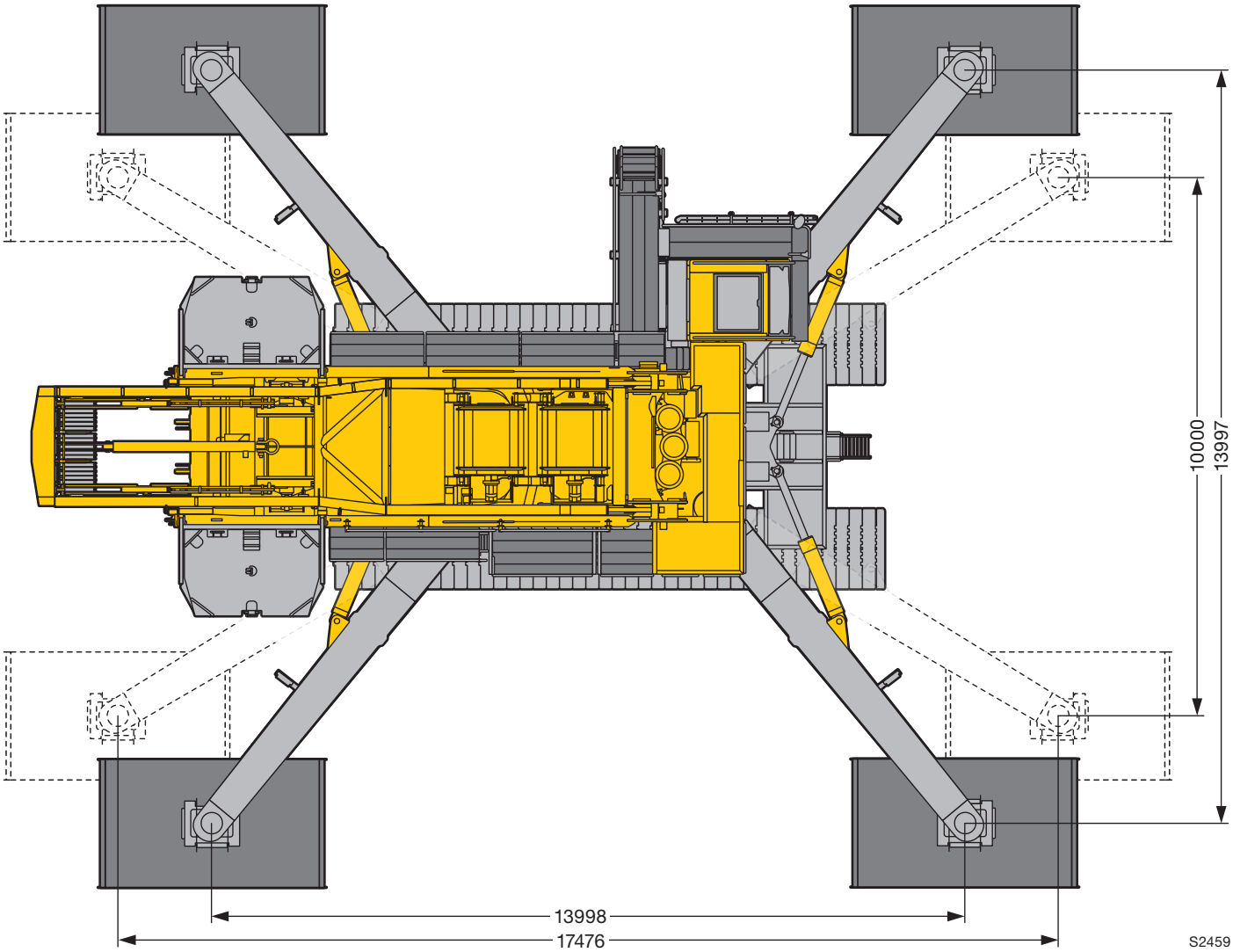


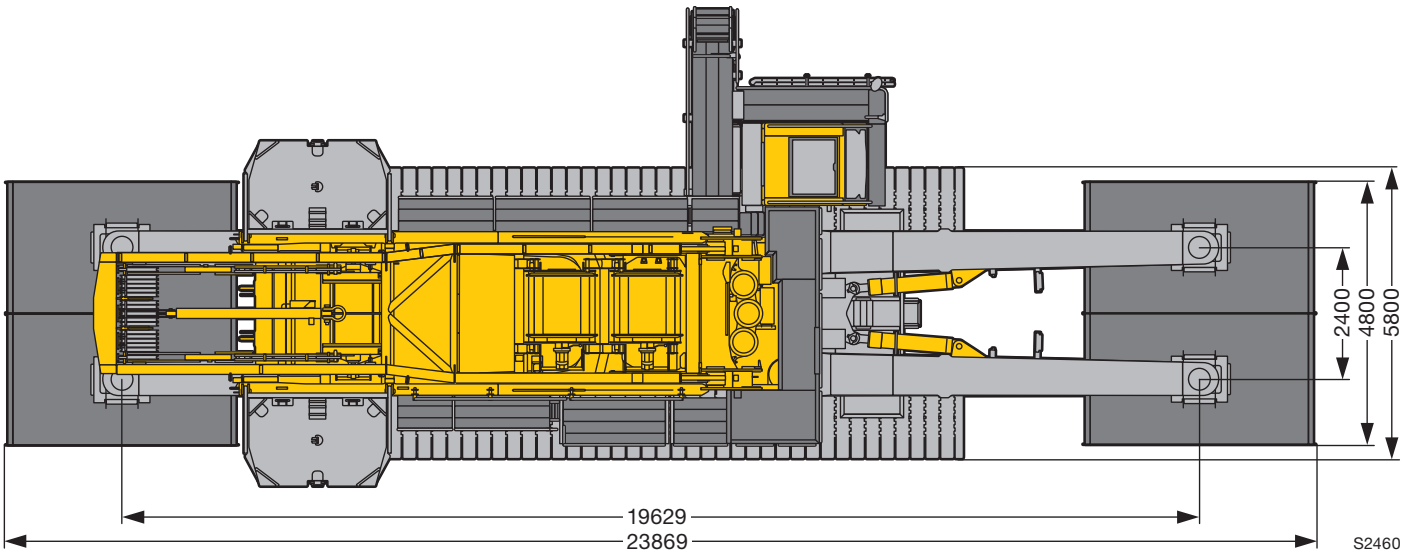

# Maße
# Dimensions
## Encombrement • Dimensioni
## Dimensiones • Габариты крана

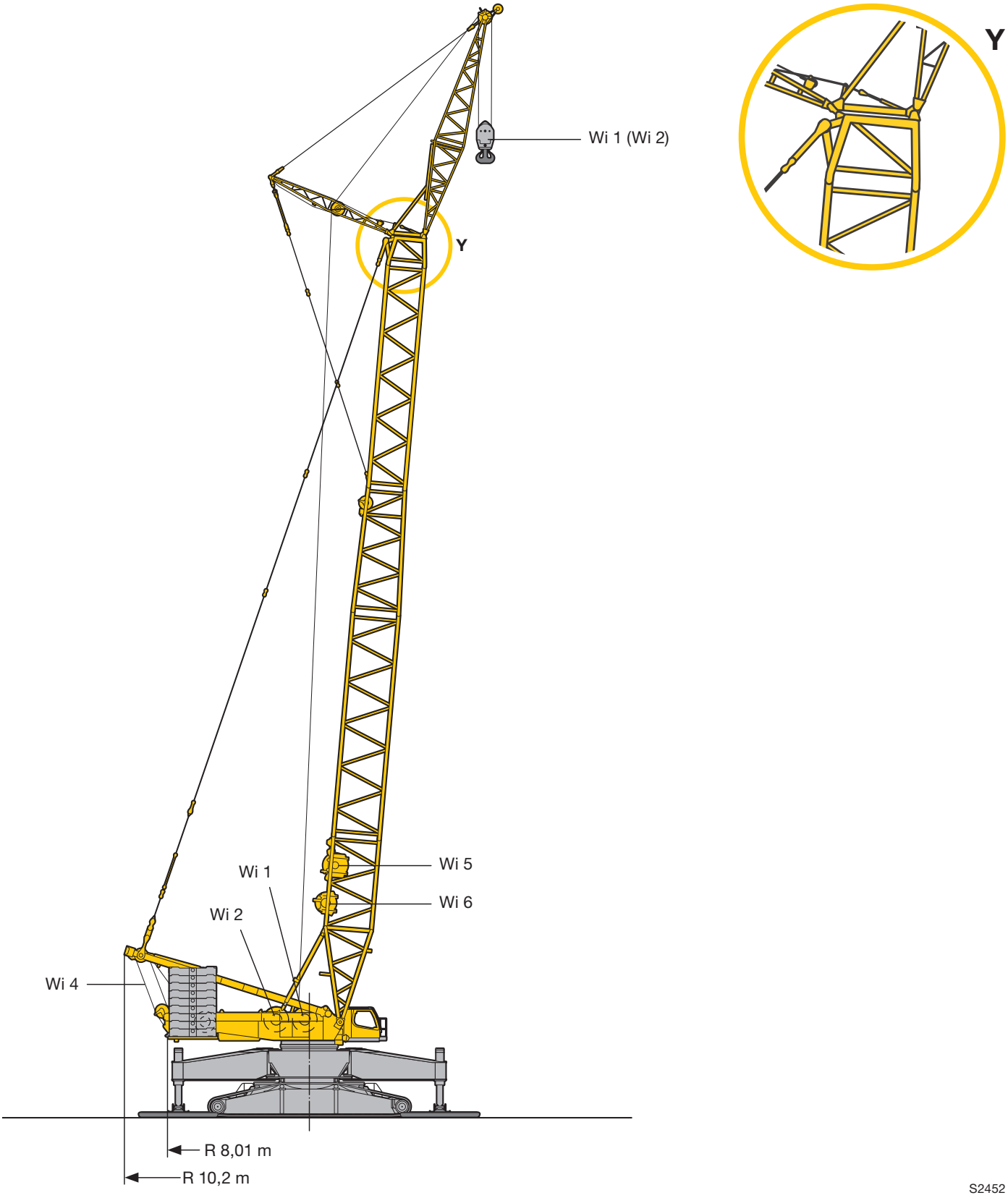

# Maße
# Dimensions
**Encombrement • Dimensioni**
**Dimensiones • Габариты крана**

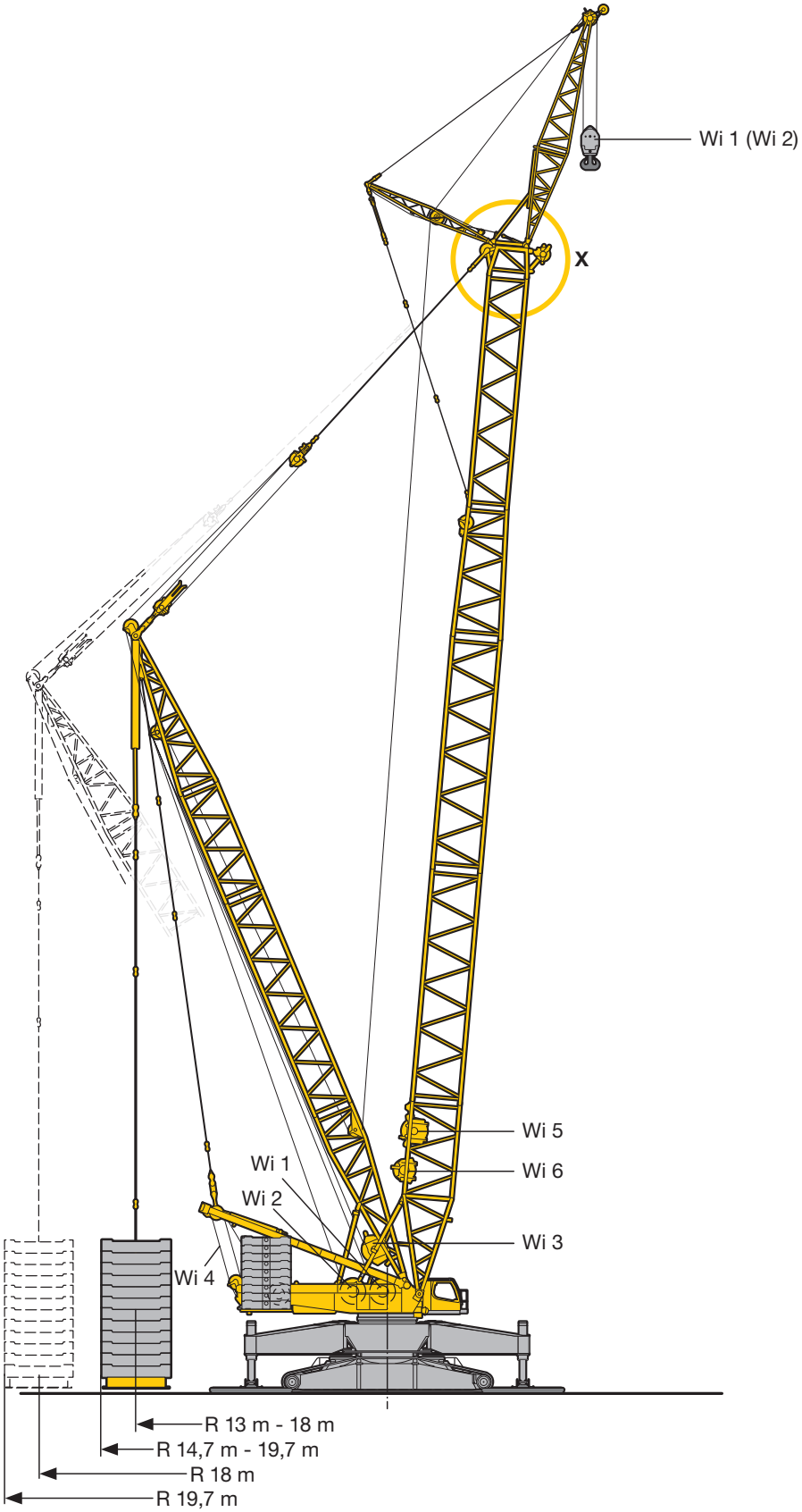


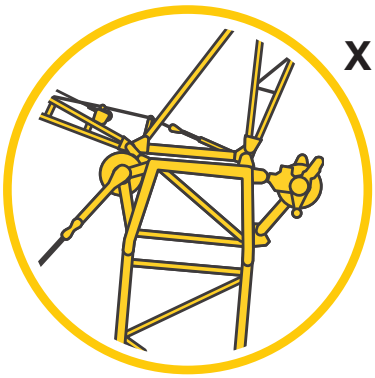


S2453.01

## Winden
## Winches
**Treuils · Argani**
**Cabrestantes · Лебедки**

| Antriebe · Drive<br>Mécanismes · Meccanismi<br>Accionamiento · Приводы | Geschwindigkeiten · Working speeds<br>Witesses · Velocità<br>Velocidades · Скорости | Max. Seilzug · Max. single line pull<br>Effort au brin maxi. · Mass. tiro diretto fune<br>Tiro máx. en cable · Макс. тяговое усиле | Seil Ø / Seillänge · Rope diameter / length<br>Diamètre / Longueur du câble · Diametro / lunghezza fune<br>Diámetro / longitud cable · Диаметр / длина каната |
|---|---|---|---|
| 1 | 0 – 133 m/min | 180 kN | 28 mm / 1050 m |
| 2 | 0 – 133 m/min | 180 kN | 28 mm / 1050 m |
| 3 | 0 – 130 m/min | | |
| 4 | 0 – 2 x 78 m/min | | |
| 5 | 0 – 133 m/min | | |
| 6 | 0 – 137 m/min | 125 kN | 25 mm / 800 m |

## Geschwindigkeiten · Working speeds
**Vitesses · Velocità · Velocidades · Скорости**

| | | |
|---|---|---|
| 360° | Drehgeschwindigkeiten · Slewing speeds · Vitesses d'orientation<br>Velocità di rotazione · Velocidades de giro · Скорости вращения | 0 - 0,95 $min^{-1}$ об/мин |
| km/h | Fahrgeschwindigkeiten · Travel speeds · Vitesses de translation<br>Velocità di trasferimento · Velocidades de traslación · Скорости хода | 0 - 1,36 km/h |

## Hakenflaschen · Hook blocks
**Moufles à crochet · Bozzello · Pastecas · Крюковые подвески**

| Traglast · Load<br>Forces de levage · Portata<br>Capacidad de carga · Грузоподъемность | Seil ø · Rope diameter<br>Diamètre du câble · Diametro fune<br>Diámetro cable · Диаметр каната | Rollen · No. of sheaves<br>Poulies · Pulegge<br>Poleas · Канатных блоков | Stränge · No. of lines<br>Brins · Tratti portanti<br>Reenvíos · Запасовка | Gewicht · Weight<br>Poids · Peso<br>Peso · Собст. вес |
|---|---|---|---|---|
| 600 / 300 t | 28 mm | 2 x 9 | 2 x 19 | 11 – 16 / 8,5 t |
| 400 / 200 t | 28 mm | 2 x 5 | 2 x 11 | 6 – 11 / 5 – 7 t |
| 200 t | 28 mm | 5 | 11 | 2 – 7 t |
| 125 t | 28 mm | 3 | 7 | 1,5 – 5,5 t |
| 50 t | 28 mm | 1 | 3 | 1 – 3 t |
| 16 t | 28 mm | – | 1 | 1,1 t |

## Einscherplan · Reeving chart
**Tableau de mouflage · Piano per armatura funi · Esquema de reenvíos · Схема запасовки**

| Stränge · No. of lines<br>Brins · Tratti portanti<br>Reenvíos · Запасовка | 1 | 2 | 3 | 4 | 5 | 6 | 7 | 8 | 9 | 10 | 11 | 12 | 13 | 14 | 15 | 16 | 17 | 18 | 19 |
|---|---|---|---|---|---|---|---|---|---|---|---|---|---|---|---|---|---|---|---|
| Max. Traglast · Max. capacity t<br>Capacité maxi. · Max.portata t<br>Cap. de carga máx. t<br>макс. Грузоподъемность, т | 16 | 35 | 50 | 70 | 87 | 104 | 121 | 137 | 153 | 169 | 184 | 199 | 214 | 229 | 244 | 258 | 272 | 287 | 300 |
| 16 t | | | | | | | | | | | | | | | | | | | |
| 50 t | | | | | | | | | | | | | | | | | | | |
| 125 t | | | | | | | | | | | | | | | | | | | |
| 200 t | | | | | | | | | | | | | | | | | | | |
| 300 t | | | | | | | | | | | | | | | | | | | |

| Stränge · No. of lines<br>Brins · Tratti portanti<br>Reenvíos · Запасовка | 2 x 4 | 2 x 5 | 2 x 6 | 2 x 7 | 2 x 8 | 2 x 9 | 2 x 10 | 2 x 11 | 2 x 12 | 2 x 13 | 2 x 14 | 2 x 15 | 2 x 16 | 2 x 17 | 2 x 18 | 2 x 19 |
|---|---|---|---|---|---|---|---|---|---|---|---|---|---|---|---|---|
| Max. Traglast · Max. capacity t<br>Capacité maxi. · Max.portata t<br>Cap. de carga máx. t<br>макс. Грузоподъемность, т | 141 | 175 | 209 | 242 | 274 | 306 | 338 | 369 | 399 | 429 | 459 | 488 | 517 | 545 | 574 | 600 |
| 400 t | | | | | | | | | | | | | | | | |
| 600 t | | | | | | | | | | | | | | | | |

# Transportplan
# Transportation plan
## Plan de transport · Piano di trasporto
## Esquema de transporte · Транспортная схема

Drehbühne mit SA-Bock, Winde 4, Quick Connectiion
Superstructure with SA-frame, winch 4, quick connection
Partie tournante avec chevalet SA, treuil 4, quick connection
Ralla di rotazione con cavalletto SA, argano 4., connessione rapida
Superestructura con caballete SA, cabrestante 4, conexiones rápidas
Поворотная платформа с SA-стойкой, лебедка 4, быстросменное соединение

**50 t**

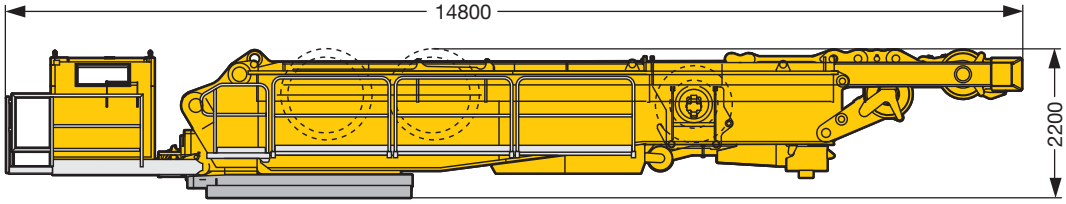


**33 t**

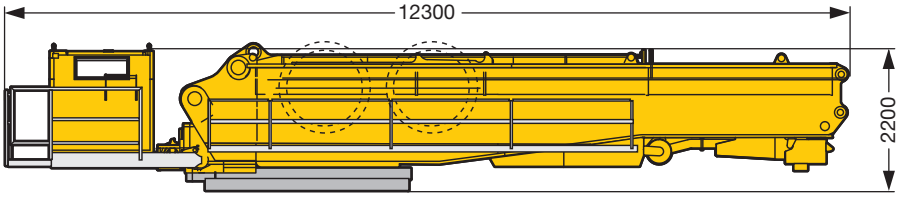


**17 t**

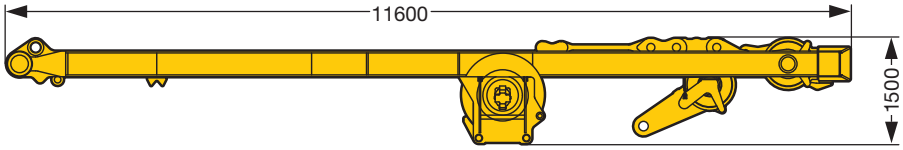


Raupenträger mit Bodenplatten 2 m
Crawler with track pads 2 m
Chenille avec pains de chenille de 2 m
Traverse cingolate con piastre cingoli 2 m
Porta orugas con tejas 2 m
Гусеничный движитель с траками 2 м

**2 x 38 t**

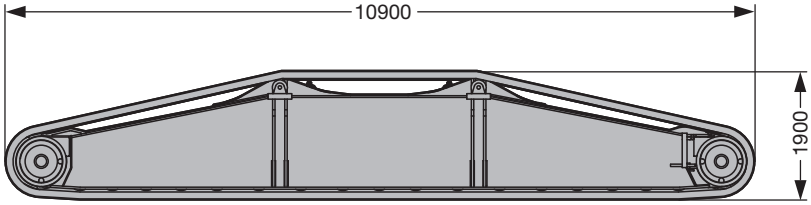


Winde 1/2 inkl. Seil
Winch 1/2 incl. rope
Treuil 1/2 incl. câble
Argano 1/2, incl. fune
Cabrestante 1/2 incl. el cable
Лебедка 1/2, включая канат

**2 x 7,5 t**

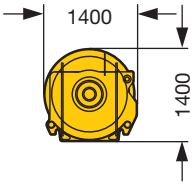


Abstützplatte
Support plate
Patin de calage
Piastra stabilizzatore
Placa de apoyo
Опорная плита

**4 x 3,3 t**

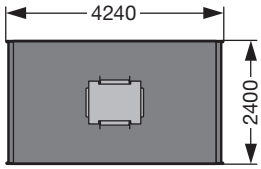


S2466

# Transportplan
# Transportation plan
## Plan de transport · Piano di trasporto
## Esquema de transporte · Транспортная схема

Transportmöglichkeit 1
Possibility of transportation 1
Possibilité de transport 1
Possibilità di trasporto 1
Posibilidad de transporte 1
Транспортные возможности 1

Mittelteil · centre section for outriggers
Partie centrale du châssis avec fût central
Corpo centrale · chasis central · Центральная часть

Breite / width / largeur / larghezza / anchura / ширина 3 m

Abstützholme · support beams
poutres de calage · stabilizzatori
largueros de apoyo · опорные балки

Breite / width / largeur / larghezza / anchura / ширина 2,45 m

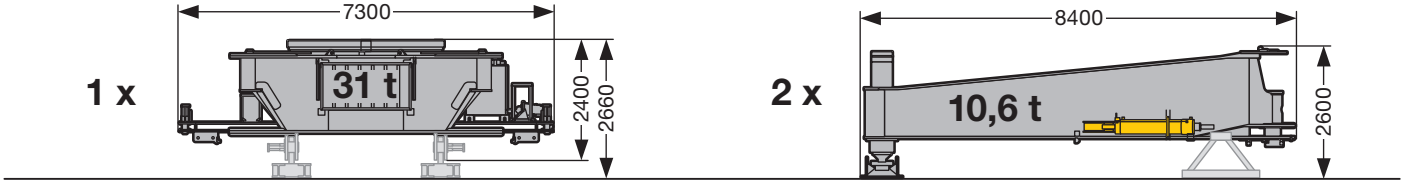


Transportmöglichkeit 2
Possibility of transportation 2
Possibilité de transport 2
Possibilità di trasporto 2
Posibilidad de transporte 2
Транспортные возможности 2

Abstützholme · support beams
poutres de calage · stabilizzatori
largueros de apoyo · опорные балки

Breite / width / largeur / larghezza / anchura / ширина 2,45 m

Mittelteil mit zwei Abstützholmen · centre section incl. outriggers
Partie centrale du châssis avec fût central avec deux poutres de calage
Corpo centrale con due stabilizzatori · chasis central con 2 largueros de apoyo
Центральная часть с двумя опорными балками

Breite / width / largeur / larghezza / anchura / ширина 3 m

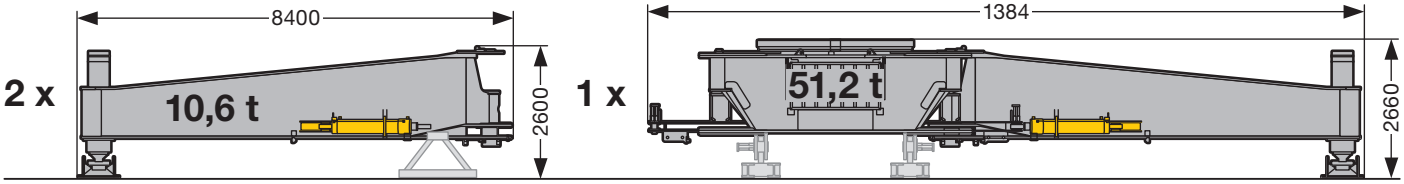


Transportmöglichkeit 3
Possibility of transportation 3
Possibilité de transport 3
Possibilità di trasporto 3
Posibilidad de transporte 3
Транспортные возможности 3

Mittelteil mit vier Abstützholmen · centre section incl. outriggers
Partie centrale du châssis avec fût central avec quatre poutres de calage
Corpo centrale con quattro stabilizzatori · chasis central con 4 largueros de apoyo
Центральная часть с четырьмя опорными балками

Breite / width / largeur / larghezza / anchura / ширина 3 m

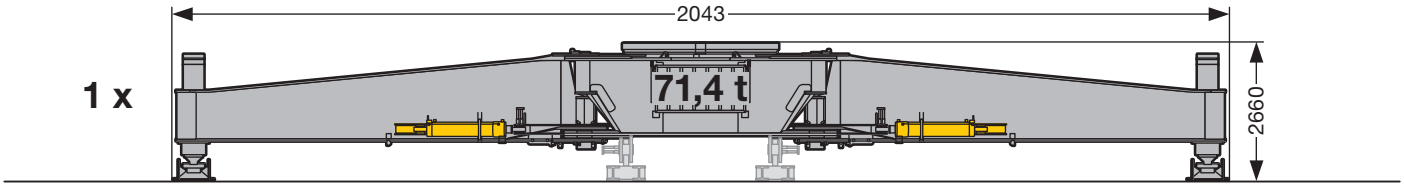


S2467

## Auslegersysteme
## Boom/jib combinations
**Configurations de flèche · Sistema braccio**
**Sistemas de pluma · Стреловые системы**

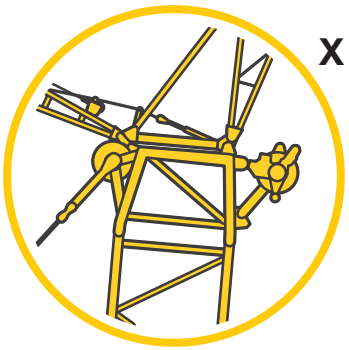

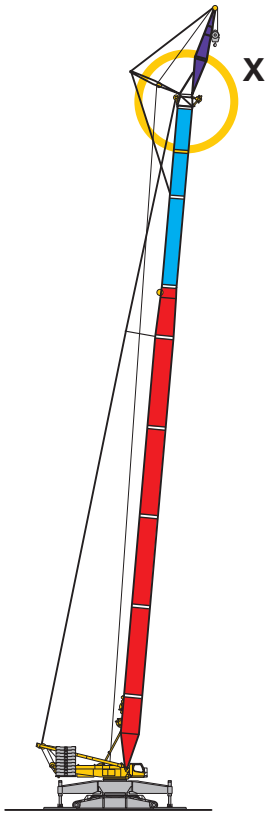


**SLF**
SL 54 m - 90 m
F 12 m - 36 m

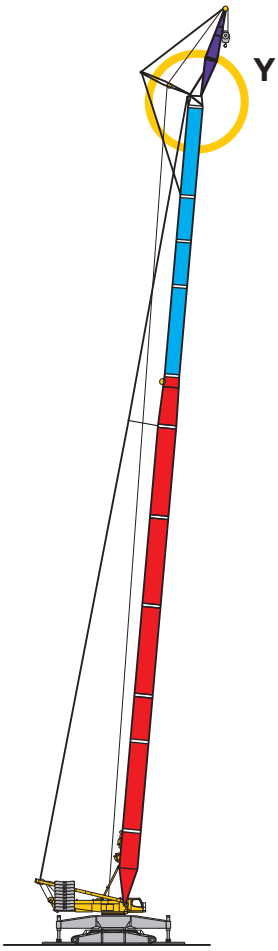


**SL3F**
SL3 72 m - 108 m
F 12 m - 36 m

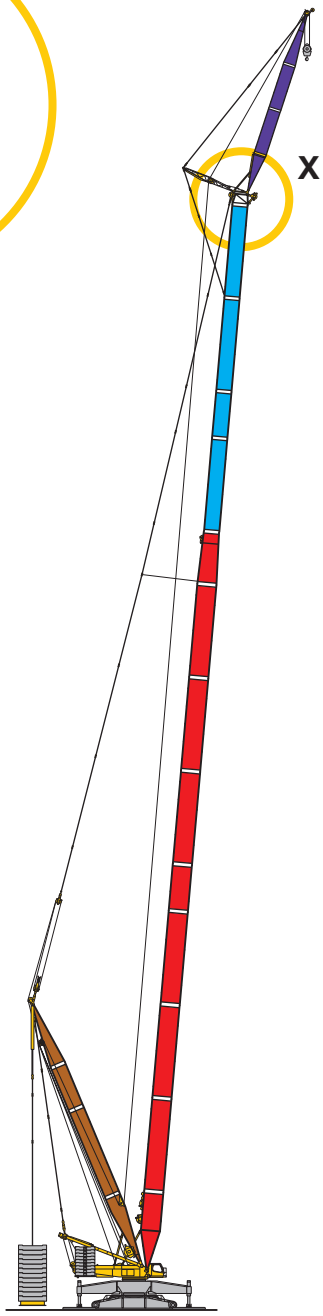


**SL2DFB**
SL2 72 m - 138 m
D 36 m
F 12 m - 36 m

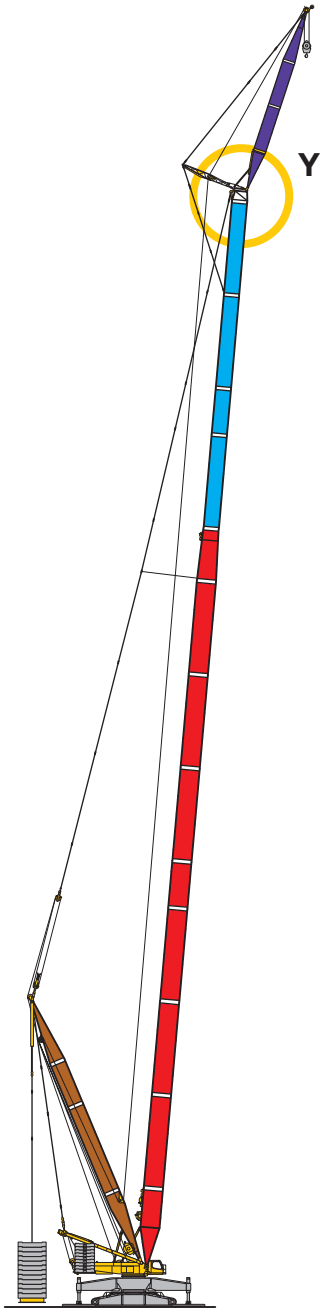


**SL4DFB**
SL4 72 m - 138 m
D 36 m
F 12 m - 36 m

S2473.01

## Auslegersysteme
## Boom/jib combinations
### Configurations de flèche · Sistema braccio
### Sistemas de pluma · Стреловые системы

**S**
Hauptausleger, schwer
Main boom, heavy
Flèche principale, lourde
Braccio principale, per carichi pesanti
Pluma principal, pesada
Основная стрела, тяжелая

**SL**
Hauptausleger, schwer/leicht
Main boom, heavy/light
Flèche principale, lourde/légère
Braccio principale,
per carichi pesanti/leggeri
Pluma principal, pesada / ligera
Основная стрела, тяжелая/легкая

**D**
Derrickausleger
Derrick
Flèche derrick
Braccio Derrick
Pluma Derrick
Деррик-стрела

**F**
Feste Gitterspitze
Lattice fly jib
Fléchette treillis fixe
Falcone tralicciato fisso
Plumín fijo
Неподвижный решетчатый
удлинитель

**B**
Schwebeballast
Suspended ballast
Lest suspendu
Zavorra sospesa
Contrapeso flotante
Подвесной противовес

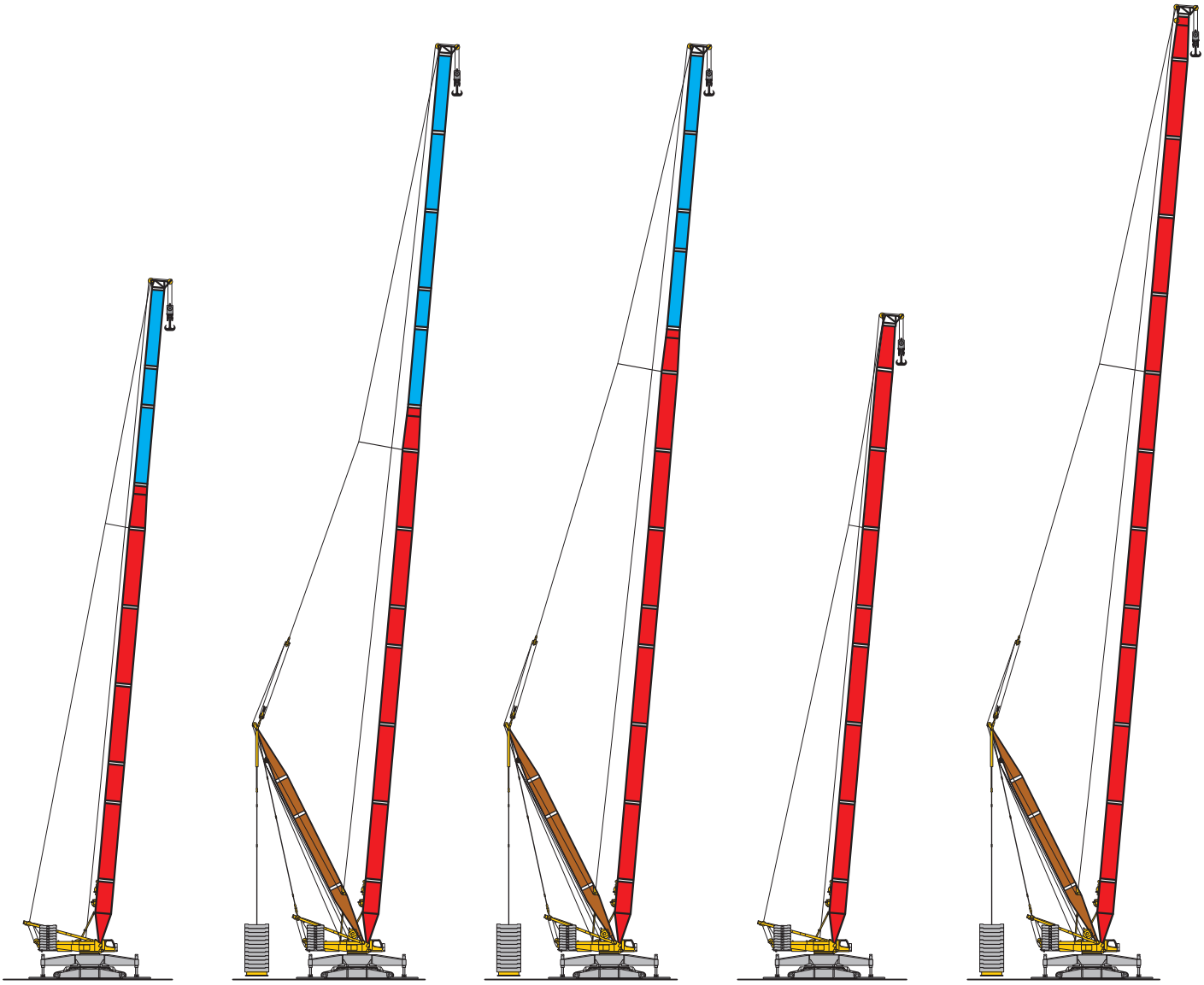

**SL**
54 m - 102 m

**SLDB**
SL 54 m - 138 m
D 36 m

**SL2DB**
SL2 72 m - 138 m
D 36 m

**S**
24 m - 96 m

**SDB**
36 m - 144 m
D 30 m - 36 m

S2473.01

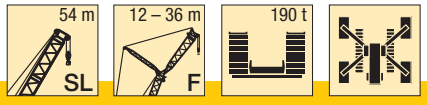


| m | SL 54 | | | | | | | | | | | | | | | m |
|---|---|---|---|---|---|---|---|---|---|---|---|---|---|---|---|---|
| | F 12 | | | F 18 | | | F 24 | | | F 30 | | | F 36 | | | |
| | 10° | 15° | 30° | 10° | 15° | 30° | 10° | 15° | 30° | 10° | 15° | 30° | 10° | 15° | 30° | |
| 11 | 137 | | | | | | | | | | | | | | | 11 |
| 12 | 137 | 137 | | | | | | | | | | | | | | 12 |
| 14 | 137 | 137 | 75 | 112 | 92 | | | | | | | | | | | 14 |
| 16 | 137 | 127 | 72 | 103 | 86 | | 81 | | | 70 | | | | | | 16 |
| 18 | 137 | 118 | 69 | 96 | 81 | 51 | 75 | 64 | | 65 | 55 | | 60 | | | 18 |
| 20 | 137 | 111 | 66 | 89 | 76 | 49,5 | 70 | 60 | | 61 | 52 | | 56 | 47,5 | | 20 |
| 22 | 127 | 105 | 64 | 83 | 72 | 47,5 | 65 | 56 | 40 | 56 | 48,5 | | 52 | 44,5 | | 22 |
| 24 | 118 | 99 | 62 | 78 | 68 | 46 | 61 | 53 | 38 | 53 | 46 | 33 | 48,5 | 41,5 | | 24 |
| 26 | 108 | 94 | 60 | 74 | 64 | 44,5 | 58 | 51 | 37 | 49,5 | 43 | 31,5 | 45,5 | 39 | 28,1 | 26 |
| 28 | 99 | 89 | 58 | 70 | 62 | 42,5 | 54 | 48 | 35,5 | 46,5 | 41 | 30,5 | 42,5 | 37 | 26,7 | 28 |
| 30 | 92 | 84 | 56 | 66 | 59 | 41,5 | 52 | 46 | 34 | 44 | 39 | 29,2 | 39,5 | 35 | 25,5 | 30 |
| 32 | 85 | 80 | 54 | 62 | 56 | 40 | 49 | 44 | 33 | 41,5 | 37 | 28 | 37,5 | 33 | 24,4 | 32 |
| 34 | 79 | 76 | 53 | 60 | 54 | 39 | 46,5 | 42 | 32 | 39,5 | 35,5 | 27 | 35,5 | 31 | 23,4 | 34 |
| 36 | 72 | 71 | 52 | 57 | 52 | 38 | 44 | 40 | 31 | 37,5 | 34 | 25,9 | 33,5 | 29,8 | 22,5 | 36 |
| 38 | 67 | 67 | 50 | 55 | 50 | 37 | 42,5 | 38,5 | 30 | 35,5 | 32,5 | 25 | 32 | 28,5 | 21,6 | 38 |
| 40 | 63 | 63 | 49 | 52 | 48 | 36 | 40,5 | 37 | 29,2 | 34 | 30,5 | 24,2 | 30 | 27,1 | 20,7 | 40 |
| 44 | 54 | 54 | 47 | 48,5 | 44,5 | 34,5 | 37 | 34,5 | 27,8 | 31 | 28,4 | 22,7 | 27,3 | 24,5 | 18,3 | 44 |
| 48 | 47 | 47,5 | 45 | 45 | 42 | 33 | 34,5 | 32 | 26,5 | 28,5 | 26,2 | 21,4 | 24,9 | 22,7 | 16 | 48 |
| 52 | 41,5 | 42 | 41 | 41,5 | 39,5 | 32 | 32,5 | 30 | 25,4 | 26,5 | 24,4 | 20,3 | 22,6 | 20,8 | 11,4 | 52 |
| 56 | 36,5 | 36,5 | | 37,5 | 36,5 | 31 | 30 | 28,1 | 24,4 | 24,6 | 22,9 | 19,3 | 20,5 | 17,3 | 6,5 | 56 |
| 60 | 32,5 | 32,5 | | 33 | 33,5 | 30,5 | 28,5 | 26,8 | 23,6 | 22,9 | 21,5 | 18,5 | 18,4 | 12,8 | 3,4 | 60 |
| 64 | | | | 29,8 | 29,9 | | 26,8 | 25,6 | 23,1 | 21,6 | 20,4 | 17,6 | 15,6 | 8,3 | | 64 |
| 68 | | | | 26,3 | | | 25,2 | 24,4 | 22,6 | 20,4 | 19,4 | 15,5 | 9,9 | 5,4 | | 68 |
| 72 | | | | | | | 23,6 | 23,3 | | 19,3 | 18,3 | 13,4 | | | | 72 |
| 76 | | | | | | | | | | 18,6 | 16,5 | | | | | 76 |
| 80 | | | | | | | | | | 17,7 | | | | | | 80 |

TAB 181179

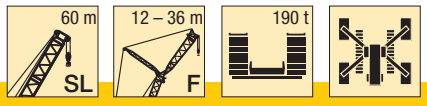


| m | SL 60 | | | | | | | | | | | | | | | m |
|---|---|---|---|---|---|---|---|---|---|---|---|---|---|---|---|---|
| | F 12 | | | F 18 | | | F 24 | | | F 30 | | | F 36 | | | |
| | 10° | 15° | 30° | 10° | 15° | 30° | 10° | 15° | 30° | 10° | 15° | 30° | 10° | 15° | 30° | |
| 11 | 137 | | | | | | | | | | | | | | | 11 |
| 12 | 137 | 137 | | | | | | | | | | | | | | 12 |
| 14 | 137 | 137 | | 113 | | | | | | | | | | | | 14 |
| 16 | 137 | 130 | 73 | 105 | 88 | | 82 | | | | | | | | | 16 |
| 18 | 137 | 121 | 70 | 98 | 82 | 52 | 76 | 65 | | 66 | | | 61 | | | 18 |
| 20 | 137 | 115 | 68 | 92 | 78 | 50 | 71 | 61 | | 62 | 53 | | 57 | 48 | | 20 |
| 22 | 131 | 109 | 65 | 86 | 74 | 48 | 67 | 58 | 40 | 58 | 49,5 | | 53 | 45 | | 22 |
| 24 | 121 | 103 | 63 | 81 | 70 | 46,5 | 63 | 54 | 38,5 | 54 | 47 | 33 | 49,5 | 42,5 | | 24 |
| 26 | 110 | 98 | 61 | 76 | 67 | 45 | 60 | 52 | 37 | 51 | 44 | 32 | 46,5 | 40 | | 26 |
| 28 | 100 | 93 | 59 | 73 | 64 | 43,5 | 56 | 49,5 | 36 | 48,5 | 42 | 30,5 | 44 | 37,5 | 26,9 | 28 |
| 30 | 90 | 87 | 58 | 69 | 61 | 42 | 53 | 47 | 34,5 | 45,5 | 40 | 29,5 | 41,5 | 36 | 25,7 | 30 |
| 32 | 83 | 82 | 56 | 66 | 58 | 41 | 51 | 45 | 33,5 | 43 | 38 | 28,4 | 38,5 | 34 | 24,7 | 32 |
| 34 | 77 | 77 | 54 | 62 | 56 | 40 | 48,5 | 43,5 | 32,5 | 41 | 36,5 | 27,4 | 36,5 | 32,5 | 23,7 | 34 |
| 36 | 71 | 71 | 53 | 60 | 54 | 38,5 | 46,5 | 41,5 | 31,5 | 39 | 35 | 26,4 | 35 | 30,5 | 22,8 | 36 |
| 38 | 65 | 65 | 52 | 57 | 52 | 37,5 | 44 | 40 | 31 | 37,5 | 33,5 | 25,4 | 33,5 | 29,4 | 22 | 38 |
| 40 | 60 | 60 | 50 | 55 | 50 | 37 | 42,5 | 38 | 29,9 | 35,5 | 32 | 24,7 | 31,5 | 28,1 | 21,1 | 40 |
| 44 | 52 | 53 | 47,5 | 51 | 46,5 | 35,5 | 39 | 36 | 28,4 | 32,5 | 29,5 | 23,2 | 28,4 | 25,6 | 19,1 | 44 |
| 48 | 45 | 45,5 | 44 | 45,5 | 43 | 34 | 36 | 33,5 | 27,1 | 30 | 27,4 | 21,9 | 26,2 | 23,5 | 16,9 | 48 |
| 52 | 39,5 | 40 | 40 | 40,5 | 39,5 | 32,5 | 34 | 31,5 | 25,8 | 27,6 | 25,4 | 20,8 | 24 | 21,8 | 14 | 52 |
| 56 | 35 | 35 | 35,5 | 36 | 36 | 31,5 | 32 | 29,6 | 25 | 25,9 | 23,9 | 19,7 | 21,9 | 20,2 | 9,5 | 56 |
| 60 | 30 | 30,5 | 31 | 32 | 32 | 29,7 | 29,6 | 27,9 | 24,1 | 24,2 | 22,6 | 18,9 | 19,9 | 16,3 | 5 | 60 |
| 64 | 26,7 | 26,8 | | 27,8 | 28 | 27,6 | 27,3 | 26,2 | 23,4 | 22,6 | 21,2 | 18,2 | 18 | 12,1 | 3 | 64 |
| 68 | 23,3 | | | 24,6 | 24,7 | | 24,9 | 24,5 | 23 | 21,5 | 20,2 | 17,3 | 15,2 | 7,9 | | 68 |
| 72 | | | | 21,6 | 21,7 | | 22,4 | 22,6 | 22,5 | 20,4 | 19,3 | 15,4 | 10 | 5,3 | | 72 |
| 76 | | | | | | | 19,9 | 20 | | 19,1 | 18,4 | 13,5 | | | | 76 |
| 80 | | | | | | | 17,4 | | | 17,4 | 16,5 | 11,9 | | | | 80 |
| 84 | | | | | | | | | | 15,7 | 14,5 | | | | | 84 |

TAB 181179

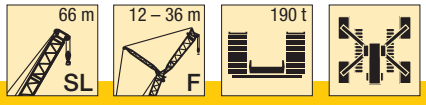


| m | SL 66 F 12 10° | F 12 15° | F 12 30° | F 18 10° | F 18 15° | F 18 30° | F 24 10° | F 24 15° | F 24 30° | F 30 10° | F 30 15° | F 30 30° | F 36 10° | F 36 15° | F 36 30° | m |
|---|---|---|---|---|---|---|---|---|---|---|---|---|---|---|---|---|
| 12 | 137 | | | | | | | | | | | | | | | 12 |
| 14 | 137 | 137 | | 114 | | | | | | | | | | | | 14 |
| 16 | 137 | 133 | 73 | 107 | 89 | | 83 | | | | | | | | | 16 |
| 18 | 137 | 125 | 71 | 100 | 84 | | 77 | 66 | | 67 | | | 62 | | | 18 |
| 20 | 137 | 117 | 68 | 94 | 80 | 50 | 73 | 62 | | 63 | 53 | | 57 | | | 20 |
| 22 | 130 | 112 | 66 | 88 | 75 | 48,5 | 69 | 59 | 40 | 59 | 50 | | 54 | 46 | | 22 |
| 24 | 117 | 106 | 64 | 84 | 72 | 47 | 65 | 56 | 39 | 56 | 47,5 | | 51 | 43 | | 24 |
| 26 | 107 | 100 | 62 | 79 | 69 | 45,5 | 61 | 53 | 37,5 | 52 | 45 | 32 | 47,5 | 41 | | 26 |
| 28 | 98 | 94 | 60 | 75 | 65 | 44 | 58 | 51 | 36 | 49,5 | 43 | 31 | 45 | 38,5 | 27,1 | 28 |
| 30 | 90 | 87 | 59 | 72 | 63 | 43 | 55 | 48,5 | 35 | 47 | 41 | 29,8 | 42,5 | 36,5 | 26 | 30 |
| 32 | 81 | 80 | 57 | 69 | 60 | 41,5 | 53 | 46,5 | 34 | 44,5 | 39 | 28,7 | 40 | 35 | 25 | 32 |
| 34 | 74 | 74 | 56 | 66 | 58 | 40,5 | 50 | 44,5 | 33 | 42,5 | 37,5 | 27,7 | 38 | 33 | 24 | 34 |
| 36 | 69 | 69 | 54 | 62 | 56 | 39,5 | 48,5 | 43 | 32 | 40,5 | 36 | 26,8 | 36 | 31,5 | 23 | 36 |
| 38 | 64 | 64 | 53 | 59 | 53 | 38,5 | 46 | 41,5 | 31,5 | 39 | 34,5 | 25,9 | 34,5 | 30 | 22,3 | 38 |
| 40 | 59 | 59 | 52 | 56 | 52 | 37,5 | 44 | 39,5 | 30,5 | 37 | 33 | 25,1 | 33 | 29 | 21,5 | 40 |
| 44 | 50 | 50 | 49,5 | 50 | 48,5 | 36 | 41 | 37 | 29 | 34 | 30,5 | 23,7 | 29,8 | 26,6 | 19,8 | 44 |
| 48 | 44 | 44 | 44,5 | 45 | 45 | 34,5 | 38 | 35 | 27,7 | 31,5 | 28,4 | 22,3 | 27,3 | 24,3 | 17,7 | 48 |
| 52 | 37,5 | 38 | 38,5 | 39,5 | 39,5 | 33 | 35 | 32,5 | 26,5 | 29,1 | 26,6 | 21,2 | 25,2 | 22,7 | 15,6 | 52 |
| 56 | 33 | 33 | 33,5 | 34 | 34,5 | 31,5 | 32,5 | 30,5 | 25,4 | 27 | 24,7 | 20,3 | 23,2 | 21,1 | 12 | 56 |
| 60 | 28,6 | 28,8 | 29,3 | 29,7 | 29,9 | 30 | 29,6 | 28,9 | 24,7 | 25,4 | 23,5 | 19,3 | 21,2 | 19,2 | 7,8 | 60 |
| 64 | 24,5 | 24,7 | 25,3 | 26,2 | 26,4 | 27 | 26,8 | 27 | 23,9 | 23,9 | 22,2 | 18,6 | 19,4 | 15,3 | 3,9 | 64 |
| 68 | 21,5 | 21,6 | | 22,6 | 22,9 | 23,5 | 23,7 | 24 | 22,5 | 22,2 | 21 | 18 | 17,6 | 11,4 | | 68 |
| 72 | 18,5 | 18,6 | | 19,7 | 19,8 | | 20,6 | 20,9 | 20,4 | 20,1 | 19,3 | 17,1 | 14,9 | 7,5 | | 72 |
| 76 | | | | 17,1 | 17,2 | | 17,8 | 18 | 18,4 | 18 | 17,7 | 15,3 | 10 | 5,2 | | 76 |
| 80 | | | | 14,6 | | | 15,5 | 15,7 | | 15,9 | 16 | 13,4 | 5,2 | 3 | | 80 |
| 84 | | | | | | | 13,3 | 13,4 | | 13,9 | 14,1 | 11,7 | | | | 84 |
| 88 | | | | | | | | | | 12 | 12,1 | | | | | 88 |
| 92 | | | | | | | | | | 10,2 | | | | | | 92 |

TAB 181179

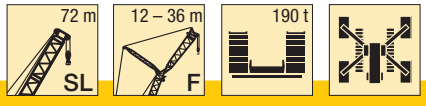


| m | SL 72 F 12 10° | F 12 15° | F 12 30° | F 18 10° | F 18 15° | F 18 30° | F 24 10° | F 24 15° | F 24 30° | F 30 10° | F 30 15° | F 30 30° | F 36 10° | F 36 15° | F 36 30° | m |
|---|---|---|---|---|---|---|---|---|---|---|---|---|---|---|---|---|
| 12 | 137 | | | | | | | | | | | | | | | 12 |
| 14 | 137 | 137 | | | | | | | | | | | | | | 14 |
| 16 | 137 | 135 | 74 | 108 | 90 | | | | | | | | | | | 16 |
| 18 | 137 | 128 | 71 | 102 | 85 | | 79 | 66 | | 68 | | | | | | 18 |
| 20 | 137 | 120 | 69 | 96 | 81 | 50 | 74 | 63 | | 64 | 54 | | 58 | | | 20 |
| 22 | 131 | 114 | 67 | 91 | 77 | 48,5 | 70 | 60 | | 60 | 51 | | 54 | 46 | | 22 |
| 24 | 117 | 108 | 65 | 86 | 73 | 47,5 | 67 | 57 | 39 | 57 | 48,5 | | 52 | 43,5 | | 24 |
| 26 | 103 | 102 | 63 | 82 | 70 | 46 | 63 | 54 | 37,5 | 54 | 46 | 32 | 49 | 41,5 | | 26 |
| 28 | 95 | 96 | 61 | 78 | 67 | 44,5 | 60 | 52 | 36,5 | 51 | 43,5 | 31 | 46 | 39,5 | 27,2 | 28 |
| 30 | 87 | 88 | 60 | 74 | 64 | 43,5 | 57 | 49,5 | 35,5 | 48,5 | 42 | 30 | 44 | 37 | 26,1 | 30 |
| 32 | 80 | 81 | 58 | 71 | 62 | 42,5 | 54 | 47,5 | 34,5 | 46 | 40 | 29 | 41,5 | 35,5 | 25,1 | 32 |
| 34 | 72 | 73 | 57 | 68 | 60 | 41 | 52 | 45,5 | 33,5 | 43,5 | 38,5 | 28 | 39,5 | 34 | 24,2 | 34 |
| 36 | 66 | 66 | 56 | 64 | 58 | 40 | 50 | 44 | 32,5 | 42 | 36,5 | 27,2 | 37 | 32,5 | 23,3 | 36 |
| 38 | 61 | 62 | 54 | 61 | 56 | 39,5 | 48 | 42,5 | 31,5 | 40 | 35,5 | 26,3 | 35,5 | 31 | 22,5 | 38 |
| 40 | 57 | 57 | 52 | 58 | 53 | 38,5 | 46 | 41 | 31 | 38,5 | 34 | 25,5 | 34 | 29,7 | 21,8 | 40 |
| 44 | 48 | 49 | 47,5 | 50 | 48 | 36,5 | 42,5 | 38 | 29,5 | 35 | 31,5 | 24,1 | 31 | 27,5 | 20,3 | 44 |
| 48 | 41,5 | 42 | 42,5 | 43 | 43 | 35,5 | 39,5 | 36 | 28,1 | 32,5 | 29,3 | 22,8 | 28,2 | 25,3 | 18,4 | 48 |
| 52 | 36 | 36,5 | 37,5 | 37,5 | 37,5 | 34 | 37 | 34 | 27,1 | 30,5 | 27,6 | 21,6 | 26,3 | 23,4 | 16,4 | 52 |
| 56 | 30,5 | 31 | 32 | 32,5 | 33 | 31,5 | 33,5 | 31,5 | 26 | 28,2 | 25,8 | 20,7 | 24,3 | 21,9 | 14,1 | 56 |
| 60 | 26,8 | 27 | 27,6 | 28,1 | 28,6 | 28,3 | 29,4 | 28,4 | 24,8 | 26 | 24,1 | 19,8 | 22,4 | 20,5 | 10,3 | 60 |
| 64 | 23,2 | 23,4 | 23,9 | 24,3 | 24,5 | 25,1 | 25,3 | 25,2 | 23,4 | 23,8 | 22,6 | 19 | 20,7 | 18,2 | 6,4 | 64 |
| 68 | 19,5 | 19,8 | 20,3 | 21,1 | 21,4 | 22 | 21,8 | 22 | 22,1 | 21,6 | 21,1 | 18,4 | 19 | 14,7 | 3,5 | 68 |
| 72 | 16,8 | 16,9 | | 18 | 18,3 | 18,9 | 19 | 19,3 | 20 | 19,3 | 19,6 | 17,7 | 17,2 | 11,1 | | 72 |
| 76 | 14,2 | 14,3 | | 15,2 | 15,4 | 15,8 | 16,3 | 16,6 | 17,3 | 16,9 | 17,2 | 16,9 | 14,6 | 7,6 | | 76 |
| 80 | 11,7 | | | 12,9 | 13,1 | | 13,6 | 13,9 | 14,6 | 14,5 | 14,8 | 14,9 | 10,1 | 5,4 | | 80 |
| 84 | | | | 10,7 | 10,8 | | 11,7 | 11,9 | | 12,1 | 12,4 | 12,9 | 5,6 | 3,3 | | 84 |
| 88 | | | | | | | 9,8 | 9,9 | | 10,4 | 10,5 | 11 | | | | 88 |
| 92 | | | | | | | | | | 8,8 | 9 | | | | | 92 |
| 96 | | | | | | | | | | 7,3 | 7,4 | | | | | 96 |

TAB 181179

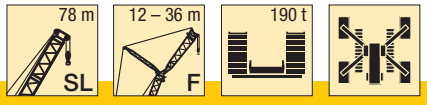


| m | SL 78 F 12 10° | F 12 15° | F 12 30° | F 18 10° | F 18 15° | F 18 30° | F 24 10° | F 24 15° | F 24 30° | F 30 10° | F 30 15° | F 30 30° | F 36 10° | F 36 15° | F 36 30° | m |
|---|---|---|---|---|---|---|---|---|---|---|---|---|---|---|---|---|
| 14 | 137 | 125 | | | | | | | | | | | | | | 14 |
| 16 | 134 | 120 | 73 | 98 | | | | | | | | | | | | 16 |
| 18 | 129 | 116 | 71 | 94 | 84 | | 76 | | | | | | | | | 18 |
| 20 | 124 | 112 | 69 | 90 | 80 | 50 | 73 | 62 | | 63 | | | 57 | | | 20 |
| 22 | 118 | 108 | 67 | 87 | 77 | 48,5 | 69 | 59 | | 59 | 50 | | 54 | 45 | | 22 |
| 24 | 109 | 103 | 65 | 84 | 74 | 47 | 66 | 57 | 38,5 | 56 | 48 | | 51 | 43 | | 24 |
| 26 | 101 | 97 | 63 | 81 | 71 | 46 | 63 | 54 | 37,5 | 54 | 46 | 32 | 48,5 | 41 | | 26 |
| 28 | 93 | 92 | 62 | 78 | 68 | 44,5 | 60 | 52 | 36,5 | 51 | 44 | 31 | 46 | 39 | 26,9 | 28 |
| 30 | 86 | 86 | 60 | 75 | 65 | 43,5 | 58 | 50 | 35,5 | 48,5 | 42 | 29,9 | 43,5 | 37,5 | 26 | 30 |
| 32 | 79 | 79 | 59 | 72 | 63 | 42,5 | 55 | 48 | 34,5 | 46,5 | 40,5 | 29 | 41,5 | 35,5 | 25,1 | 32 |
| 34 | 72 | 73 | 57 | 68 | 61 | 41,5 | 53 | 46,5 | 33,5 | 44,5 | 38,5 | 28,1 | 39,5 | 34 | 24,2 | 34 |
| 36 | 66 | 67 | 56 | 64 | 59 | 40,5 | 51 | 44,5 | 32,5 | 42,5 | 37 | 27,2 | 38 | 33 | 23,3 | 36 |
| 38 | 59 | 60 | 55 | 60 | 56 | 39,5 | 49 | 43 | 32 | 41 | 35,5 | 26,4 | 36 | 31,5 | 22,5 | 38 |
| 40 | 56 | 56 | 54 | 56 | 54 | 39 | 47 | 42 | 31 | 39,5 | 34,5 | 25,7 | 34,5 | 30 | 21,8 | 40 |
| 44 | 48 | 48,5 | 48 | 49 | 49,5 | 37 | 43,5 | 39 | 29,7 | 36 | 32 | 24,2 | 32 | 27,9 | 20,5 | 44 |
| 48 | 40,5 | 41 | 42 | 43 | 43,5 | 35,5 | 39,5 | 36,5 | 28,4 | 33 | 30 | 23,1 | 29,2 | 25,9 | 18,8 | 48 |
| 52 | 35,5 | 35,5 | 36,5 | 36,5 | 37 | 34 | 36 | 34 | 27,3 | 31 | 28,1 | 21,9 | 26,8 | 23,8 | 16,8 | 52 |
| 56 | 30,5 | 31 | 31,5 | 31,5 | 32 | 33 | 32 | 31,5 | 26,4 | 29,3 | 26,5 | 20,9 | 25,1 | 22,4 | 14,8 | 56 |
| 60 | 25,7 | 26,1 | 27,1 | 27,6 | 28 | 29 | 28,3 | 28,7 | 25,5 | 27,4 | 24,9 | 20,1 | 23,3 | 21,1 | 11,9 | 60 |
| 64 | 22,4 | 22,6 | 23,1 | 23,5 | 23,9 | 25 | 24,7 | 25,1 | 23,6 | 24,5 | 23 | 19,3 | 21,6 | 19,7 | 8,4 | 64 |
| 68 | 19,2 | 19,4 | 19,9 | 20,2 | 20,4 | 21 | 21,1 | 21,6 | 21,3 | 21,5 | 20,7 | 18,3 | 19,6 | 17,2 | 4,9 | 68 |
| 72 | 16 | 16,2 | 16,7 | 17,4 | 17,6 | 18,2 | 17,9 | 18,2 | 18,9 | 18,5 | 18,4 | 17,2 | 17,6 | 13,8 | | 72 |
| 76 | 13,5 | 13,6 | | 14,6 | 14,8 | 15,4 | 15,4 | 15,7 | 16,5 | 15,8 | 16,1 | 16,1 | 15,6 | 10,4 | | 76 |
| 80 | 11,2 | 11,3 | | 12,1 | 12,2 | 12,6 | 12,9 | 13,2 | 14 | 13,7 | 14 | 14,8 | 13 | 7 | | 80 |
| 84 | 9 | 9,1 | | 10,3 | 10,4 | | 10,4 | 10,7 | 11,4 | 11,6 | 11,9 | 12,7 | 9,2 | 5,1 | | 84 |
| 88 | | | | 8,4 | 8,5 | | 8,9 | 9 | 9,4 | 9,4 | 9,8 | 10,5 | 5,4 | 3,2 | | 88 |
| 92 | | | | | | | 7,5 | 7,6 | | 7,9 | 8 | 8,4 | | | | 92 |
| 96 | | | | | | | 6 | | | 6,7 | 6,8 | 7,1 | | | | 96 |
| 100 | | | | | | | | | | 5,5 | 5,6 | | | | | 100 |
| 104 | | | | | | | | | | 4,4 | | | | | | 104 |

TAB 181179

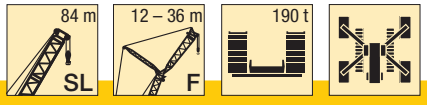


| m | SL 84 F 12 10° | F 12 15° | F 12 30° | F 18 10° | F 18 15° | F 18 30° | F 24 10° | F 24 15° | F 24 30° | F 30 10° | F 30 15° | F 30 30° | F 36 10° | F 36 15° | F 36 30° | m |
|---|---|---|---|---|---|---|---|---|---|---|---|---|---|---|---|---|
| 14 | 137 | 126 | | | | | | | | | | | | | | 14 |
| 16 | 136 | 122 | | 98 | | | | | | | | | | | | 16 |
| 18 | 131 | 118 | 72 | 95 | 84 | | 77 | | | | | | | | | 18 |
| 20 | 127 | 114 | 69 | 92 | 81 | | 74 | 63 | | 64 | | | 58 | | | 20 |
| 22 | 123 | 111 | 68 | 89 | 78 | 48,5 | 71 | 60 | | 60 | 51 | | 55 | 45,5 | | 22 |
| 24 | 113 | 106 | 66 | 86 | 75 | 47,5 | 68 | 58 | 38,5 | 57 | 48,5 | | 52 | 43,5 | | 24 |
| 26 | 103 | 99 | 64 | 83 | 72 | 46 | 65 | 55 | 37,5 | 55 | 46,5 | | 49 | 41,5 | | 26 |
| 28 | 92 | 91 | 63 | 80 | 70 | 45 | 62 | 53 | 36,5 | 52 | 44,5 | 31 | 47 | 39,5 | | 28 |
| 30 | 83 | 83 | 61 | 77 | 67 | 44 | 59 | 51 | 35,5 | 49,5 | 43 | 30 | 44,5 | 38 | 26,1 | 30 |
| 32 | 77 | 77 | 60 | 74 | 65 | 43 | 57 | 49 | 34,5 | 47,5 | 41 | 29,2 | 42,5 | 36,5 | 25,2 | 32 |
| 34 | 71 | 71 | 58 | 70 | 62 | 42 | 54 | 47,5 | 33,5 | 45,5 | 39,5 | 28,3 | 40,5 | 35 | 24,4 | 34 |
| 36 | 65 | 66 | 56 | 65 | 59 | 41 | 52 | 45,5 | 33 | 44 | 38 | 27,5 | 39 | 33,5 | 23,6 | 36 |
| 38 | 59 | 60 | 54 | 61 | 56 | 40 | 50 | 44 | 32 | 42 | 36,5 | 26,7 | 37 | 32 | 22,7 | 38 |
| 40 | 53 | 54 | 52 | 56 | 53 | 39,5 | 48,5 | 43 | 31,5 | 40,5 | 35 | 26 | 35,5 | 31 | 22 | 40 |
| 44 | 46 | 46,5 | 47,5 | 46,5 | 47 | 37,5 | 45 | 40 | 30 | 37,5 | 33 | 24,5 | 33 | 28,6 | 20,8 | 44 |
| 48 | 39,5 | 40 | 41,5 | 41 | 41,5 | 36 | 41,5 | 37,5 | 28,9 | 34,5 | 31 | 23,4 | 30,5 | 26,7 | 19,5 | 48 |
| 52 | 33 | 33 | 35 | 35 | 36 | 33 | 36 | 34 | 27,7 | 32 | 28,9 | 22,3 | 27,8 | 24,8 | 17,6 | 52 |
| 56 | 28,7 | 29 | 29,8 | 29,5 | 30 | 30 | 31 | 30,5 | 26,5 | 28,9 | 26,9 | 21,2 | 25,8 | 23 | 15,7 | 56 |
| 60 | 24,4 | 24,7 | 25,6 | 25,7 | 26,1 | 26,9 | 26,1 | 26,6 | 25,3 | 25,9 | 25 | 20,4 | 23,9 | 21,8 | 13,8 | 60 |
| 64 | 20,1 | 20,5 | 21,5 | 22 | 22,4 | 23,4 | 22,8 | 23,2 | 24 | 23 | 23 | 19,7 | 22,1 | 20,5 | 10,5 | 64 |
| 68 | 17,1 | 17,3 | 17,9 | 18,2 | 18,7 | 19,8 | 19,5 | 20 | 21,1 | 20 | 20,5 | 18,9 | 19,9 | 19,2 | 7,2 | 68 |
| 72 | 14,2 | 14,4 | 15 | 15,4 | 15,6 | 16,2 | 16,2 | 16,7 | 18 | 17 | 17,6 | 17,1 | 17,2 | 16,4 | 4 | 72 |
| 76 | 11,3 | 11,5 | 12,1 | 12,9 | 13,2 | 13,8 | 13,5 | 13,8 | 14,8 | 14,1 | 14,7 | 15 | 14,5 | 13,2 | | 76 |
| 80 | 9,1 | 9,2 | 9,5 | 10,5 | 10,7 | 11,3 | 11,5 | 11,7 | 12,4 | 11,6 | 11,9 | 12,8 | 11,8 | 10 | | 80 |
| 84 | 7,6 | 7,6 | | 8,2 | 8,3 | 8,9 | 9,4 | 9,7 | 10,3 | 9,9 | 10,1 | 10,8 | 9,2 | 6,9 | | 84 |
| 88 | 6 | 6,1 | | 6,8 | 6,9 | | 7,4 | 7,6 | 8,3 | 8,1 | 8,4 | 9,1 | 6,6 | 5,1 | | 88 |
| 92 | 4,6 | | | 5,4 | 5,5 | | 6 | 6,1 | 6,4 | 6,3 | 6,7 | 7,5 | 4,1 | 3,4 | | 92 |
| 96 | | | | 4 | | | 4,7 | 4,8 | | 4,9 | 5,1 | 5,8 | | | | 96 |
| 100 | | | | | | | 3,5 | 3,6 | | 3,9 | 4 | 4,5 | | | | 100 |

TAB 181179

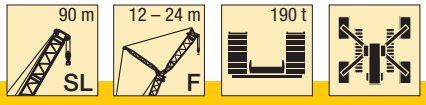


| m | SL 90 F 12 10° | F 12 15° | F 12 30° | F 18 10° | F 18 15° | F 18 30° | F 24* 10° | F 24* 15° | F 24* 30° | m |
|---|---|---|---|---|---|---|---|---|---|---|
| 14 | 133 | | | | | | | | | 14 |
| 16 | 130 | 119 | | 97 | | | | | | 16 |
| 18 | 126 | 116 | 72 | 94 | 84 | | 76 | | | 18 |
| 20 | 121 | 114 | 70 | 91 | 82 | | 74 | 63 | | 20 |
| 22 | 116 | 111 | 68 | 89 | 79 | 49 | 71 | 61 | | 22 |
| 24 | 110 | 108 | 67 | 87 | 76 | 47,5 | 69 | 58 | 39 | 24 |
| 26 | 101 | 101 | 65 | 84 | 74 | 46,5 | 66 | 56 | 38 | 26 |
| 28 | 91 | 92 | 63 | 81 | 71 | 45,5 | 63 | 54 | 37 | 28 |
| 30 | 81 | 83 | 62 | 76 | 68 | 44,5 | 60 | 52 | 36 | 30 |
| 32 | 74 | 74 | 61 | 72 | 66 | 43,5 | 58 | 50 | 35 | 32 |
| 34 | 68 | 69 | 59 | 68 | 64 | 42,5 | 56 | 48,5 | 34 | 34 |
| 36 | 63 | 64 | 57 | 64 | 62 | 41,5 | 54 | 47 | 33,5 | 36 |
| 38 | 58 | 58 | 54 | 59 | 58 | 40,5 | 51 | 45 | 32,5 | 38 |
| 40 | 52 | 53 | 51 | 55 | 54 | 40 | 49 | 43,5 | 32 | 40 |
| 44 | 44 | 44,5 | 45 | 46 | 46,5 | 38,5 | 44 | 41 | 30,5 | 44 |
| 48 | 38 | 38,5 | 39,5 | 39 | 39,5 | 37 | 39 | 38 | 29,4 | 48 |
| 52 | 32 | 32,5 | 33,5 | 33,5 | 34 | 34 | 34,5 | 35 | 28,2 | 52 |
| 56 | 26,7 | 27 | 28,1 | 28,4 | 29,1 | 29,8 | 29,7 | 30,5 | 26,7 | 56 |
| 60 | 22,8 | 23,1 | 23,9 | 23,7 | 24 | 25,5 | 25 | 25,8 | 24,3 | 60 |
| 64 | 19 | 19,3 | 20,2 | 20,3 | 20,6 | 21,6 | 20,8 | 21,3 | 21,8 | 64 |
| 68 | 15,1 | 15,5 | 16,5 | 16,9 | 17,2 | 18,3 | 17,7 | 18,2 | 19,3 | 68 |
| 72 | 12,7 | 12,9 | 13,4 | 13,5 | 13,8 | 14,9 | 14,6 | 15,1 | 16,4 | 72 |
| 76 | 10,3 | 10,6 | 11 | 11,2 | 11,2 | 11,7 | 11,5 | 12,1 | 13,5 | 76 |
| 80 | 7,9 | 8,3 | 8,7 | 9,2 | 9,3 | 9,8 | 9,3 | 9,4 | 10,6 | 80 |
| 84 | 5,9 | 6,1 | 6,4 | 7,3 | 7,4 | 7,9 | 7,7 | 7,9 | 8,6 | 84 |
| 88 | 4,4 | 4,6 | | 5,3 | 5,5 | 6 | 6,2 | 6,3 | 7 | 88 |
| 92 | | 3 | | 4 | 4,1 | | 4,6 | 4,8 | 5,3 | 92 |
| 96 | | | | | | | 3,3 | 3,4 | 3,7 | 96 |

* Das Aufrichten/Ablegen dieser Auslegerlänge muss über die Stützbasis 17,5 m erfolgen · The erection/dismantling of these boom lengths has to be effected with the support base 17,5 m TAB 181179
Le relevage/dépose de cette longueur de flèche doit être effectué sur la base de calage 17,5 m · Il sollevamento/abbassamento di questa lunghezza braccio è possibile con base di stabilizzazione da 17,5 m
El levantamiento y descenso de esta longitud de pluma debe hacerse por encima de la base de apoyo de 17,5 m · Установка/укладка при этой длине стрелы должна происходить с опорной базой 17,5 м

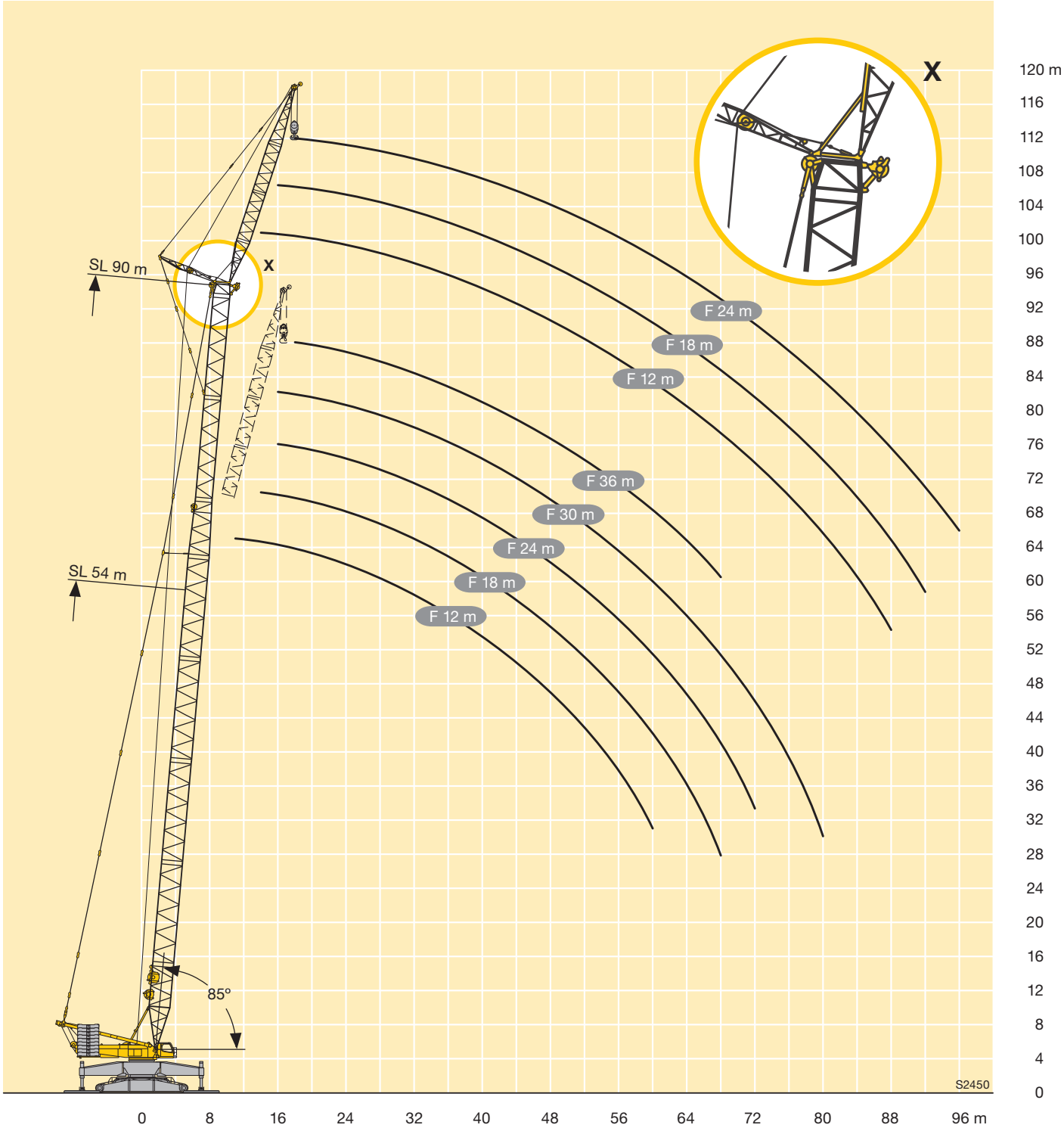
X
SL 90 m
SL 54 m
85°
F 24 m
F 18 m
F 12 m
F 36 m
F 30 m
F 24 m
F 18 m
F 12 m
S2450
120 m
116
112
108
104
100
96
92
88
84
80
76
72
68
64
60
56
52
48
44
40
36
32
28
24
20
16
12
8
4
0
0
8
16
24
32
40
48
56
64
72
80
88
96 m

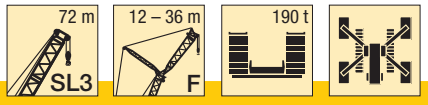


| m | SL3 72 | | | | | | | | | | | | | | | m |
|---|---|---|---|---|---|---|---|---|---|---|---|---|---|---|---|---|
| | F 12 | | | F 18 | | | F 24 | | | F 30 | | | F 36 | | | |
| | 10° | 15° | 30° | 10° | 15° | 30° | 10° | 15° | 30° | 10° | 15° | 30° | 10° | 15° | 30° | |
| 12 | 137 | | | | | | | | | | | | | | | 12 |
| 14 | 137 | 137 | | | | | | | | | | | | | | 14 |
| 16 | 137 | 135 | 74 | 108 | 90 | | | | | | | | | | | 16 |
| 18 | 137 | 128 | 71 | 102 | 85 | | 79 | 66 | | 68 | | | | | | 18 |
| 20 | 137 | 120 | 69 | 96 | 81 | 50 | 74 | 63 | | 64 | 54 | | 58 | | | 20 |
| 22 | 134 | 114 | 67 | 91 | 77 | 48,5 | 70 | 60 | | 60 | 51 | | 54 | 46 | | 22 |
| 24 | 120 | 109 | 65 | 86 | 73 | 47,5 | 67 | 57 | 39 | 57 | 48,5 | | 52 | 43,5 | | 24 |
| 26 | 107 | 104 | 63 | 82 | 70 | 46 | 63 | 54 | 37,5 | 54 | 46 | 32 | 49 | 41,5 | | 26 |
| 28 | 99 | 98 | 61 | 78 | 67 | 44,5 | 60 | 52 | 36,5 | 51 | 43,5 | 31 | 46 | 39,5 | 27,2 | 28 |
| 30 | 91 | 91 | 60 | 74 | 64 | 43,5 | 57 | 49,5 | 35,5 | 48,5 | 41,5 | 30 | 43,5 | 37 | 26,2 | 30 |
| 32 | 83 | 84 | 58 | 71 | 62 | 42 | 54 | 47,5 | 34,5 | 46 | 40 | 29 | 41,5 | 35,5 | 25,2 | 32 |
| 34 | 75 | 76 | 57 | 68 | 60 | 41 | 52 | 45,5 | 33,5 | 43,5 | 38,5 | 28 | 39,5 | 34 | 24,2 | 34 |
| 36 | 69 | 69 | 56 | 65 | 58 | 40 | 50 | 44 | 32,5 | 42 | 36,5 | 27,2 | 37 | 32,5 | 23,3 | 36 |
| 38 | 64 | 65 | 54 | 62 | 56 | 39 | 48 | 42,5 | 31,5 | 40 | 35,5 | 26,3 | 35,5 | 31 | 22,5 | 38 |
| 40 | 60 | 60 | 52 | 59 | 53 | 38,5 | 46 | 41 | 31 | 38,5 | 34 | 25,5 | 34 | 29,7 | 21,8 | 40 |
| 44 | 51 | 52 | 49 | 53 | 49 | 36,5 | 42,5 | 38 | 29,5 | 35 | 31,5 | 24,1 | 31 | 27,5 | 20,3 | 44 |
| 48 | 45 | 45 | 45,5 | 46 | 45 | 35,5 | 39,5 | 36 | 28,1 | 32,5 | 29,3 | 22,8 | 28,2 | 25,3 | 18,4 | 48 |
| 52 | 39,5 | 39,5 | 40,5 | 40 | 40,5 | 34 | 37 | 34 | 27 | 30,5 | 27,5 | 21,6 | 26,3 | 23,4 | 16,4 | 52 |
| 56 | 34 | 34,5 | 35,5 | 35,5 | 36 | 32 | 34 | 31,5 | 26 | 28,2 | 25,8 | 20,7 | 24,3 | 21,9 | 14,1 | 56 |
| 60 | 30 | 30,5 | 30,5 | 31 | 31,5 | 30 | 31 | 29,4 | 25,1 | 26,5 | 24,2 | 19,8 | 22,4 | 20,5 | 10,2 | 60 |
| 64 | 26,5 | 26,7 | 27,1 | 27,3 | 27,5 | 27,9 | 27,6 | 27,2 | 24,4 | 25 | 23 | 19 | 20,7 | 18,2 | 6,4 | 64 |
| 68 | 22,9 | 23,1 | 23,6 | 24,2 | 24,4 | 24,9 | 24,6 | 24,8 | 23,7 | 23,5 | 21,9 | 18,3 | 18,9 | 14,6 | 3,5 | 68 |
| 72 | 20,2 | 20,3 | | 21,1 | 21,3 | 21,9 | 21,9 | 22,2 | 22,1 | 21,8 | 20,7 | 17,7 | 17,2 | 11 | | 72 |
| 76 | 17,6 | 17,7 | | 18,4 | 18,5 | 18,9 | 19,2 | 19,5 | 19,7 | 19,5 | 18,8 | 16,9 | 14,6 | 7,4 | | 76 |
| 80 | 15,2 | | | 16,2 | 16,3 | | 16,6 | 16,8 | 17,3 | 17,2 | 16,9 | 15 | 10,1 | 5,3 | | 80 |
| 84 | | | | 13,9 | 14 | | 14,6 | 14,8 | | 14,9 | 15 | 13,2 | 5,5 | 3,2 | | 84 |
| 88 | | | | | | | 12,7 | 12,8 | | 13 | 13,2 | 11,5 | | | | 88 |
| 92 | | | | | | | | | | 11,3 | 11,4 | | | | | 92 |
| 96 | | | | | | | | | | 9,6 | 9,7 | | | | | 96 |

TAB 181099

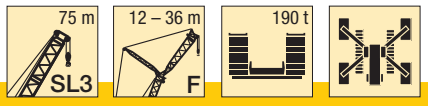


| m | SL3 75 | | | | | | | | | | | | | | | m |
|---|---|---|---|---|---|---|---|---|---|---|---|---|---|---|---|---|
| | F 12 | | | F 18 | | | F 24 | | | F 30 | | | F 36 | | | |
| | 10° | 15° | 30° | 10° | 15° | 30° | 10° | 15° | 30° | 10° | 15° | 30° | 10° | 15° | 30° | |
| 12 | 137 | | | | | | | | | | | | | | | 12 |
| 14 | 137 | 137 | | | | | | | | | | | | | | 14 |
| 16 | 137 | 135 | 74 | 108 | 90 | | | | | | | | | | | 16 |
| 18 | 137 | 129 | 72 | 102 | 86 | | 79 | | | 68 | | | | | | 18 |
| 20 | 137 | 122 | 69 | 97 | 81 | 50 | 75 | 63 | | 64 | 54 | | 59 | | | 20 |
| 22 | 132 | 115 | 67 | 92 | 78 | 49 | 71 | 60 | | 60 | 51 | | 55 | 46,5 | | 22 |
| 24 | 120 | 109 | 65 | 87 | 74 | 47,5 | 67 | 57 | 39 | 57 | 48,5 | | 52 | 44 | | 24 |
| 26 | 107 | 102 | 64 | 83 | 71 | 46 | 64 | 55 | 38 | 54 | 46,5 | 32 | 49,5 | 41,5 | | 26 |
| 28 | 97 | 96 | 62 | 79 | 68 | 45 | 61 | 52 | 36,5 | 51 | 44 | 31 | 46,5 | 39,5 | 27,2 | 28 |
| 30 | 90 | 89 | 60 | 75 | 65 | 43,5 | 58 | 50 | 35,5 | 49 | 42 | 30 | 44 | 37,5 | 26,2 | 30 |
| 32 | 82 | 83 | 59 | 72 | 63 | 42,5 | 55 | 48 | 34,5 | 46,5 | 40,5 | 29,1 | 42 | 36 | 25,3 | 32 |
| 34 | 75 | 76 | 57 | 69 | 61 | 41,5 | 53 | 46 | 33,5 | 44,5 | 39 | 28,2 | 40 | 34,5 | 24,3 | 34 |
| 36 | 68 | 69 | 56 | 65 | 59 | 40,5 | 51 | 44,5 | 32,5 | 42,5 | 37 | 27,3 | 37,5 | 33 | 23,4 | 36 |
| 38 | 63 | 63 | 55 | 62 | 57 | 39,5 | 49 | 43 | 32 | 40,5 | 35,5 | 26,5 | 36 | 31,5 | 22,6 | 38 |
| 40 | 59 | 59 | 53 | 59 | 54 | 38,5 | 47 | 41,5 | 31 | 39 | 34,5 | 25,7 | 34,5 | 30 | 21,9 | 40 |
| 44 | 51 | 51 | 48,5 | 52 | 49,5 | 37 | 43 | 38,5 | 29,8 | 36 | 32 | 24,2 | 31,5 | 27,9 | 20,5 | 44 |
| 48 | 43,5 | 43,5 | 44 | 45 | 44,5 | 35,5 | 40,5 | 36,5 | 28,4 | 33 | 29,7 | 23 | 28,9 | 25,7 | 18,7 | 48 |
| 52 | 38,5 | 38,5 | 39 | 39 | 39 | 34,5 | 37,5 | 34,5 | 27,3 | 31 | 28 | 21,8 | 26,7 | 23,7 | 16,8 | 52 |
| 56 | 33 | 33,5 | 34,5 | 34,5 | 35 | 32,5 | 35 | 32,5 | 26,3 | 28,9 | 26,3 | 20,9 | 24,9 | 22,3 | 14,9 | 56 |
| 60 | 28,8 | 28,9 | 29,6 | 30 | 30,5 | 29,7 | 31 | 29,6 | 25,2 | 26,8 | 24,6 | 20 | 23 | 20,9 | 11,3 | 60 |
| 64 | 25,4 | 25,6 | 26 | 26 | 26,3 | 26,7 | 27,3 | 26,7 | 24 | 24,7 | 23,2 | 19,1 | 21,2 | 19,4 | 7,6 | 64 |
| 68 | 22 | 22,2 | 22,7 | 23,1 | 23,3 | 23,8 | 23,5 | 23,7 | 22,9 | 22,7 | 21,9 | 18,5 | 19,5 | 16 | 3,9 | 68 |
| 72 | 18,9 | 19 | 19,3 | 20,1 | 20,4 | 20,9 | 20,8 | 21 | 21,6 | 20,7 | 20,5 | 17,9 | 17,9 | 12,6 | | 72 |
| 76 | 16,5 | 16,6 | | 17,2 | 17,4 | 18 | 18,2 | 18,4 | 19,1 | 18,5 | 18,8 | 17,3 | 16,2 | 9,1 | | 76 |
| 80 | 14,1 | 14,2 | | 15 | 15,1 | | 15,6 | 15,9 | 16,5 | 16,2 | 16,5 | 15,9 | 12,2 | 6,4 | | 80 |
| 84 | | | | 12,9 | 13 | | 13,4 | 13,6 | 14 | 13,9 | 14,2 | 14,2 | 7,9 | 4,4 | | 84 |
| 88 | | | | 10,8 | | | 11,6 | 11,7 | | 11,9 | 12 | 12,5 | | | | 88 |
| 92 | | | | | | | 9,8 | 9,9 | | 10,4 | 10,5 | 10,9 | | | | 92 |
| 96 | | | | | | | | | | 8,9 | 9 | | | | | 96 |
| 100 | | | | | | | | | | 7,5 | | | | | | 100 |

TAB 181099

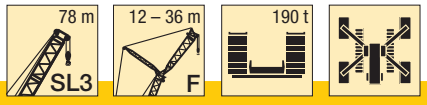


| m | SL3 78 | | | | | | | | | | | | | | | m |
|---|---|---|---|---|---|---|---|---|---|---|---|---|---|---|---|---|
| | F 12 | | | F 18 | | | F 24 | | | F 30 | | | F 36 | | | |
| | 10° | 15° | 30° | 10° | 15° | 30° | 10° | 15° | 30° | 10° | 15° | 30° | 10° | 15° | 30° | |
| 14 | 137 | 126 | | | | | | | | | | | | | | 14 |
| 16 | 135 | 121 | 73 | 98 | | | | | | | | | | | | 16 |
| 18 | 130 | 117 | 71 | 94 | 84 | | 77 | | | | | | | | | 18 |
| 20 | 125 | 113 | 69 | 91 | 81 | 50 | 73 | 62 | | 63 | | | 57 | | | 20 |
| 22 | 119 | 109 | 67 | 88 | 77 | 48,5 | 69 | 59 | | 59 | 50 | | 54 | 45 | | 22 |
| 24 | 111 | 104 | 65 | 84 | 74 | 47 | 66 | 57 | 38,5 | 56 | 48 | | 51 | 43 | | 24 |
| 26 | 104 | 99 | 63 | 81 | 71 | 46 | 63 | 54 | 37,5 | 54 | 46 | 32 | 48,5 | 41 | | 26 |
| 28 | 96 | 95 | 62 | 78 | 68 | 44,5 | 60 | 52 | 36,5 | 51 | 44 | 31 | 46 | 39 | 26,9 | 28 |
| 30 | 89 | 89 | 60 | 75 | 65 | 43,5 | 58 | 50 | 35,5 | 48,5 | 42 | 29,9 | 43,5 | 37,5 | 26 | 30 |
| 32 | 82 | 83 | 59 | 72 | 63 | 42,5 | 55 | 48 | 34,5 | 46,5 | 40,5 | 29 | 41,5 | 35,5 | 25,1 | 32 |
| 34 | 76 | 76 | 57 | 68 | 61 | 41,5 | 53 | 46,5 | 33,5 | 44,5 | 38,5 | 28,1 | 39,5 | 34 | 24,2 | 34 |
| 36 | 69 | 70 | 56 | 65 | 59 | 40,5 | 51 | 44,5 | 32,5 | 42,5 | 37 | 27,2 | 38 | 33 | 23,3 | 36 |
| 38 | 63 | 64 | 55 | 62 | 57 | 39,5 | 49 | 43 | 32 | 41 | 35,5 | 26,4 | 36 | 31,5 | 22,5 | 38 |
| 40 | 59 | 59 | 54 | 58 | 55 | 39 | 47 | 42 | 31 | 39,5 | 34,5 | 25,7 | 34,5 | 30 | 21,8 | 40 |
| 44 | 51 | 52 | 49 | 52 | 51 | 37 | 43,5 | 39 | 29,7 | 36 | 32 | 24,2 | 32 | 27,9 | 20,5 | 44 |
| 48 | 43,5 | 44 | 44 | 45,5 | 45 | 35,5 | 40 | 36,5 | 28,4 | 33 | 30 | 23,1 | 29,2 | 25,9 | 18,8 | 48 |
| 52 | 38,5 | 39 | 39,5 | 39 | 39,5 | 34,5 | 37,5 | 34,5 | 27,3 | 31 | 28,1 | 21,9 | 26,8 | 23,8 | 16,8 | 52 |
| 56 | 34 | 34 | 35 | 34,5 | 35 | 33,5 | 34,5 | 33 | 26,4 | 29,3 | 26,5 | 20,9 | 25,1 | 22,4 | 14,8 | 56 |
| 60 | 29 | 29,4 | 30,5 | 30,5 | 31 | 30,5 | 31 | 30,5 | 25,5 | 27,3 | 24,9 | 20,1 | 23,3 | 21 | 11,9 | 60 |
| 64 | 25,7 | 25,9 | 26,3 | 26,6 | 27 | 27,2 | 27,5 | 27,3 | 24,2 | 25,2 | 23,4 | 19,3 | 21,5 | 19,7 | 8,4 | 64 |
| 68 | 22,6 | 22,8 | 23,2 | 23,3 | 23,5 | 24 | 24 | 24,1 | 22,8 | 23 | 21,9 | 18,6 | 19,6 | 17,2 | 4,9 | 68 |
| 72 | 19,4 | 19,6 | 20,1 | 20,6 | 20,8 | 21,3 | 20,9 | 21,1 | 21,3 | 20,8 | 20,3 | 18 | 17,7 | 13,8 | | 72 |
| 76 | 16,9 | 17 | | 17,8 | 18 | 18,5 | 18,5 | 18,7 | 19,3 | 18,6 | 18,8 | 17,5 | 15,7 | 10,4 | | 76 |
| 80 | 14,7 | 14,8 | | 15,3 | 15,4 | 15,8 | 16,1 | 16,3 | 16,9 | 16,4 | 16,7 | 16,6 | 13,1 | 7 | | 80 |
| 84 | 12,5 | 12,5 | | 13,3 | 13,4 | | 13,7 | 13,9 | 14,6 | 14,3 | 14,6 | 14,7 | 9,3 | 5,1 | | 84 |
| 88 | | | | 11,3 | 11,4 | | 12 | 12,1 | 12,4 | 12,1 | 12,4 | 12,9 | 5,4 | 3,2 | | 88 |
| 92 | | | | | | | 10,3 | 10,4 | | 10,5 | 10,7 | 11 | | | | 92 |
| 96 | | | | | | | 8,7 | | | 9,2 | 9,3 | 9,6 | | | | 96 |
| 100 | | | | | | | | | | 7,8 | 7,9 | | | | | 100 |
| 104 | | | | | | | | | | 6,7 | | | | | | 104 |

TAB 181099

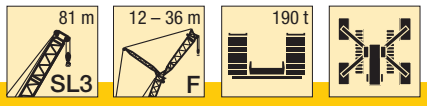


| m | SL3 81 | | | | | | | | | | | | | | | m |
|---|---|---|---|---|---|---|---|---|---|---|---|---|---|---|---|---|
| | F 12 | | | F 18 | | | F 24 | | | F 30 | | | F 36 | | | |
| | 10° | 15° | 30° | 10° | 15° | 30° | 10° | 15° | 30° | 10° | 15° | 30° | 10° | 15° | 30° | |
| 14 | 137 | 126 | | | | | | | | | | | | | | 14 |
| 16 | 137 | 122 | | 99 | | | | | | | | | | | | 16 |
| 18 | 132 | 118 | 71 | 95 | 85 | | 77 | | | | | | | | | 18 |
| 20 | 127 | 115 | 69 | 92 | 81 | 50 | 73 | 62 | | 63 | | | 57 | | | 20 |
| 22 | 122 | 111 | 67 | 89 | 78 | 48,5 | 70 | 60 | | 60 | 51 | | 54 | 45,5 | | 22 |
| 24 | 113 | 106 | 65 | 85 | 75 | 47,5 | 67 | 57 | 38,5 | 57 | 48,5 | | 51 | 43 | | 24 |
| 26 | 103 | 99 | 64 | 82 | 71 | 46 | 63 | 55 | 37,5 | 54 | 46,5 | 32 | 49 | 41 | | 26 |
| 28 | 94 | 93 | 62 | 79 | 69 | 45 | 61 | 52 | 36,5 | 51 | 44,5 | 31 | 46,5 | 39,5 | | 28 |
| 30 | 87 | 87 | 61 | 76 | 66 | 43,5 | 58 | 51 | 35,5 | 49 | 42,5 | 29,9 | 44 | 37,5 | 26 | 30 |
| 32 | 81 | 81 | 59 | 73 | 64 | 42,5 | 56 | 48,5 | 34,5 | 47 | 40,5 | 29,1 | 42 | 36 | 25,1 | 32 |
| 34 | 75 | 75 | 58 | 69 | 61 | 41,5 | 53 | 47 | 33,5 | 45 | 39 | 28,2 | 40 | 34,5 | 24,3 | 34 |
| 36 | 68 | 69 | 57 | 65 | 59 | 40,5 | 51 | 45 | 33 | 43 | 37,5 | 27,3 | 38,5 | 33 | 23,5 | 36 |
| 38 | 62 | 63 | 55 | 61 | 57 | 40 | 49,5 | 43,5 | 32 | 41,5 | 36 | 26,6 | 36,5 | 32 | 22,6 | 38 |
| 40 | 57 | 58 | 54 | 58 | 55 | 39 | 48 | 42,5 | 31 | 40 | 35 | 25,8 | 35 | 30,5 | 21,9 | 40 |
| 44 | 50 | 51 | 50 | 51 | 51 | 37,5 | 44,5 | 39,5 | 29,9 | 37 | 32,5 | 24,4 | 32,5 | 28,3 | 20,6 | 44 |
| 48 | 43 | 43,5 | 44 | 44,5 | 45 | 36 | 40,5 | 37 | 28,7 | 34 | 30,5 | 23,2 | 29,8 | 26,3 | 19,2 | 48 |
| 52 | 37 | 37,5 | 38 | 38,5 | 39 | 34,5 | 37 | 34,5 | 27,5 | 32 | 28,5 | 22,1 | 27,3 | 24,3 | 17,2 | 52 |
| 56 | 32,5 | 33 | 33,5 | 33,5 | 33,5 | 33,5 | 33,5 | 32,5 | 26,6 | 29,9 | 26,9 | 21 | 25,5 | 22,7 | 15,3 | 56 |
| 60 | 28,3 | 28,6 | 29,4 | 29,5 | 29,8 | 30,5 | 29,8 | 30 | 25,7 | 28 | 25,4 | 20,3 | 23,8 | 21,4 | 12,9 | 60 |
| 64 | 24,4 | 24,6 | 25,1 | 25,7 | 26 | 27 | 26,4 | 26,8 | 24,5 | 25,7 | 23,8 | 19,5 | 22,1 | 20,1 | 9,5 | 64 |
| 68 | 21,4 | 21,6 | 22 | 22 | 22,2 | 23,3 | 23,1 | 23,5 | 22,4 | 22,9 | 21,8 | 18,7 | 20,4 | 18,4 | 6,1 | 68 |
| 72 | 18,5 | 18,6 | 19,1 | 19,4 | 19,6 | 20,1 | 19,7 | 20,2 | 20,3 | 20,2 | 19,7 | 17,8 | 18,6 | 15,1 | 3,3 | 72 |
| 76 | 15,6 | 15,7 | 16,1 | 16,8 | 17 | 17,5 | 17,3 | 17,5 | 18,2 | 17,4 | 17,6 | 16,9 | 16,8 | 11,8 | | 76 |
| 80 | 13,5 | 13,6 | | 14,2 | 14,4 | 14,9 | 15 | 15,2 | 15,9 | 15,2 | 15,5 | 16 | 15 | 8,5 | | 80 |
| 84 | 11,4 | 11,4 | | 12,1 | 12,2 | | 12,7 | 13 | 13,6 | 13,2 | 13,5 | 14,3 | 11,5 | 6,1 | | 84 |
| 88 | 9,5 | | | 10,4 | 10,4 | | 10,7 | 10,8 | 11,3 | 11,1 | 11,5 | 12,3 | 7,6 | 4,2 | | 88 |
| 92 | | | | 8,6 | 8,7 | | 9,3 | 9,4 | | 9,1 | 9,5 | 10,3 | | | | 92 |
| 96 | | | | | | | 7,9 | 8 | | 8 | 8,2 | 8,6 | | | | 96 |
| 100 | | | | | | | 6,6 | | | 6,8 | 7 | | | | | 100 |
| 104 | | | | | | | | | | 5,7 | 5,8 | | | | | 104 |

TAB 181099

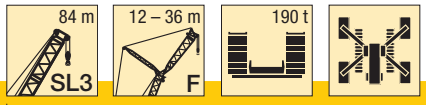


| m | SL3 84 | | | | | | | | | | | | | | | m |
|---|---|---|---|---|---|---|---|---|---|---|---|---|---|---|---|---|
| | F 12 | | | F 18 | | | F 24 | | | F 30 | | | F 36 | | | |
| | 10° | 15° | 30° | 10° | 15° | 30° | 10° | 15° | 30° | 10° | 15° | 30° | 10° | 15° | 30° | |
| 14 | 137 | 127 | | | | | | | | | | | | | | 14 |
| 16 | 137 | 123 | | 99 | | | | | | | | | | | | 16 |
| 18 | 132 | 119 | 72 | 95 | 85 | | 77 | | | | | | | | | 18 |
| 20 | 128 | 115 | 69 | 92 | 82 | | 74 | 63 | | 63 | | | 58 | | | 20 |
| 22 | 124 | 112 | 68 | 89 | 78 | 48,5 | 71 | 60 | | 60 | 51 | | 55 | 45,5 | | 22 |
| 24 | 115 | 107 | 66 | 86 | 75 | 47,5 | 68 | 58 | 38,5 | 57 | 48,5 | | 52 | 43,5 | | 24 |
| 26 | 105 | 100 | 64 | 83 | 72 | 46 | 64 | 55 | 37,5 | 55 | 46,5 | | 49 | 41,5 | | 26 |
| 28 | 95 | 93 | 63 | 80 | 69 | 45 | 62 | 53 | 36,5 | 52 | 44,5 | 31 | 47 | 39,5 | | 28 |
| 30 | 86 | 86 | 61 | 77 | 67 | 44 | 59 | 51 | 35,5 | 49,5 | 43 | 30 | 44,5 | 38 | 26,1 | 30 |
| 32 | 80 | 80 | 60 | 74 | 65 | 43 | 57 | 49 | 34,5 | 47,5 | 41 | 29,2 | 42,5 | 36,5 | 25,2 | 32 |
| 34 | 74 | 74 | 58 | 70 | 62 | 42 | 54 | 47,5 | 33,5 | 45,5 | 39,5 | 28,3 | 40,5 | 35 | 24,4 | 34 |
| 36 | 68 | 69 | 57 | 66 | 60 | 41 | 52 | 45,5 | 33 | 44 | 38 | 27,5 | 39 | 33,5 | 23,6 | 36 |
| 38 | 62 | 63 | 55 | 62 | 57 | 40 | 50 | 44 | 32 | 42 | 36,5 | 26,7 | 37 | 32 | 22,7 | 38 |
| 40 | 56 | 57 | 54 | 58 | 55 | 39,5 | 48,5 | 43 | 31,5 | 40,5 | 35 | 26 | 35,5 | 31 | 22 | 40 |
| 44 | 49,5 | 49,5 | 50 | 50 | 49,5 | 37,5 | 45 | 40 | 30 | 37,5 | 33 | 24,5 | 33 | 28,6 | 20,8 | 44 |
| 48 | 42,5 | 43 | 44 | 44 | 44,5 | 36 | 41,5 | 37,5 | 28,9 | 34,5 | 31 | 23,4 | 30,5 | 26,7 | 19,5 | 48 |
| 52 | 36,5 | 36,5 | 38 | 38 | 38,5 | 34 | 37,5 | 35 | 27,7 | 32 | 28,8 | 22,3 | 27,8 | 24,8 | 17,6 | 52 |
| 56 | 32 | 32,5 | 33 | 32,5 | 33 | 32 | 33 | 32 | 26,8 | 30 | 27,3 | 21,2 | 26 | 23 | 15,7 | 56 |
| 60 | 27,8 | 28,1 | 28,9 | 28,8 | 29,1 | 29,8 | 29 | 29,1 | 26 | 27,9 | 25,9 | 20,4 | 24,3 | 21,7 | 13,8 | 60 |
| 64 | 23,6 | 23,9 | 24,8 | 25,1 | 25,5 | 26,3 | 25,7 | 26,1 | 25,1 | 25,7 | 24,4 | 19,6 | 22,7 | 20,5 | 10,5 | 64 |
| 68 | 20,7 | 20,9 | 21,3 | 21,5 | 21,9 | 22,8 | 22,5 | 22,9 | 22,7 | 22,8 | 22,2 | 18,9 | 20,9 | 19,2 | 7,2 | 68 |
| 72 | 17,9 | 18,1 | 18,5 | 18,6 | 18,8 | 19,3 | 19,2 | 19,7 | 20,1 | 19,9 | 19,7 | 17,7 | 18,7 | 16,4 | 3,9 | 72 |
| 76 | 15,1 | 15,3 | 15,7 | 16,1 | 16,3 | 16,9 | 16,5 | 16,8 | 17,5 | 17 | 17,2 | 16,4 | 16,5 | 13,2 | | 76 |
| 80 | 12,8 | 12,9 | 13,1 | 13,7 | 13,9 | 14,4 | 14,3 | 14,6 | 15,2 | 14,5 | 14,7 | 15 | 14,4 | 10 | | 80 |
| 84 | 10,9 | 11 | | 11,3 | 11,4 | 12 | 12,1 | 12,4 | 13 | 12,6 | 12,9 | 13,6 | 11,8 | 6,9 | | 84 |
| 88 | 9 | 9,1 | | 9,8 | 9,9 | | 9,9 | 10,2 | 10,8 | 10,8 | 11,1 | 11,8 | 8,5 | 5,2 | | 88 |
| 92 | 7,6 | | | 8,3 | 8,3 | | 8,5 | 8,6 | 8,9 | 8,9 | 9,3 | 10 | 5,2 | 3,4 | | 92 |
| 96 | | | | 6,8 | | | 7,3 | 7,4 | | 7,4 | 7,6 | 8,2 | | | | 96 |
| 100 | | | | | | | 6 | 6,2 | | 6,3 | 6,5 | 6,9 | | | | 100 |
| 104 | | | | | | | | | | 5,3 | 5,3 | | | | | 104 |
| 108 | | | | | | | | | | 4,2 | 4,2 | | | | | 108 |

TAB 181099

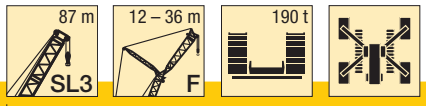


| m | SL3 87 | | | | | | | | | | | | | | | m |
|---|---|---|---|---|---|---|---|---|---|---|---|---|---|---|---|---|
| | F 12 | | | F 18 | | | F 24 | | | F 30 | | | F 36 | | | |
| | 10° | 15° | 30° | 10° | 15° | 30° | 10° | 15° | 30° | 10° | 15° | 30° | 10° | 15° | 30° | |
| 14 | 137 | | | | | | | | | | | | | | | 14 |
| 16 | 136 | 123 | | 99 | | | | | | | | | | | | 16 |
| 18 | 131 | 119 | 72 | 96 | 85 | | 77 | | | | | | | | | 18 |
| 20 | 127 | 116 | 70 | 93 | 82 | | 74 | 63 | | 64 | | | 58 | | | 20 |
| 22 | 122 | 113 | 68 | 90 | 79 | 49 | 71 | 60 | | 61 | 51 | | 55 | | | 22 |
| 24 | 115 | 110 | 66 | 87 | 76 | 47,5 | 68 | 58 | 39 | 58 | 49 | | 52 | 43,5 | | 24 |
| 26 | 105 | 102 | 64 | 85 | 73 | 46,5 | 65 | 56 | 37,5 | 55 | 47 | | 49,5 | 41,5 | | 26 |
| 28 | 94 | 94 | 63 | 82 | 70 | 45,5 | 62 | 54 | 36,5 | 53 | 45 | 31 | 47,5 | 40 | | 28 |
| 30 | 84 | 85 | 62 | 79 | 68 | 44 | 60 | 51 | 36 | 50 | 43 | 30 | 45 | 38,5 | 26,1 | 30 |
| 32 | 78 | 78 | 60 | 76 | 65 | 43 | 58 | 49,5 | 35 | 48 | 41,5 | 29,2 | 43 | 36,5 | 25,3 | 32 |
| 34 | 73 | 73 | 59 | 72 | 63 | 42 | 55 | 48 | 34 | 46,5 | 40 | 28,4 | 41 | 35 | 24,4 | 34 |
| 36 | 67 | 68 | 57 | 68 | 60 | 41,5 | 53 | 46,5 | 33 | 44,5 | 38,5 | 27,6 | 39,5 | 34 | 23,6 | 36 |
| 38 | 62 | 62 | 55 | 63 | 57 | 40,5 | 51 | 44,5 | 32,5 | 42,5 | 37 | 26,9 | 37,5 | 32,5 | 22,9 | 38 |
| 40 | 56 | 57 | 53 | 58 | 54 | 39,5 | 49,5 | 43,5 | 31,5 | 41 | 35,5 | 26,1 | 36 | 31,5 | 22,1 | 40 |
| 44 | 48 | 48,5 | 49 | 49 | 48,5 | 38 | 46 | 41 | 30,5 | 38 | 33,5 | 24,7 | 33,5 | 29 | 20,9 | 44 |
| 48 | 41,5 | 42 | 43 | 42,5 | 43 | 36,5 | 42,5 | 38,5 | 29,2 | 35,5 | 31,5 | 23,6 | 31 | 27,1 | 19,7 | 48 |
| 52 | 35 | 36 | 37 | 37 | 37,5 | 34 | 38 | 35,5 | 28 | 32,5 | 29,4 | 22,5 | 28,4 | 25,2 | 17,9 | 52 |
| 56 | 30,5 | 31 | 31,5 | 31,5 | 32,5 | 31,5 | 33 | 32 | 26,9 | 29,9 | 27,5 | 21,4 | 26,4 | 23,3 | 16,1 | 56 |
| 60 | 26,7 | 27 | 27,7 | 27,6 | 27,8 | 28,5 | 28,2 | 28,2 | 25,8 | 27,1 | 25,8 | 20,6 | 24,7 | 22,1 | 14,3 | 60 |
| 64 | 22,7 | 23 | 23,9 | 24 | 24,4 | 25,2 | 24,5 | 24,9 | 24,8 | 24,4 | 24 | 19,8 | 23 | 20,8 | 11,5 | 64 |
| 68 | 19,4 | 19,5 | 20 | 20,5 | 20,9 | 21,9 | 21,4 | 21,8 | 22,8 | 21,6 | 22 | 19,1 | 21,3 | 19,6 | 8,3 | 68 |
| 72 | 16,7 | 16,9 | 17,3 | 17,3 | 17,5 | 18,5 | 18,3 | 18,8 | 19,8 | 18,8 | 19,3 | 17,9 | 18,8 | 17,6 | 5,1 | 72 |
| 76 | 14 | 14,2 | 14,7 | 14,9 | 15,1 | 15,7 | 15,2 | 15,7 | 16,9 | 16 | 16,5 | 16,1 | 16,2 | 14,5 | 3 | 76 |
| 80 | 11,4 | 11,6 | 12 | 12,6 | 12,8 | 13,4 | 13,3 | 13,5 | 14,1 | 13,2 | 13,8 | 14,2 | 13,7 | 11,4 | | 80 |
| 84 | 9,8 | 9,8 | | 10,2 | 10,4 | 11,1 | 11,3 | 11,5 | 12,1 | 11,5 | 11,7 | 12,3 | 11,1 | 8,4 | | 84 |
| 88 | 8,2 | 8,2 | | 8,4 | 8,5 | 8,9 | 9,3 | 9,6 | 10,2 | 9,8 | 10,1 | 10,7 | 8,4 | 6,1 | | 88 |
| 92 | 6,6 | 6,6 | | 7,1 | 7,2 | | 7,6 | 7,6 | 8,2 | 8,1 | 8,4 | 9 | 5,8 | 4,3 | | 92 |
| 96 | | | | 5,8 | 6 | | 6,4 | 6,4 | 6,7 | 6,4 | 6,8 | 7,4 | 3,1 | | | 96 |
| 100 | | | | 4,7 | | | 5,2 | 5,2 | | 5,3 | 5,6 | 5,9 | | | | 100 |
| 104 | | | | | | | 4 | 4 | | 4,3 | 4,5 | | | | | 104 |
| 108 | | | | | | | | | | 3,3 | 3,5 | | | | | 108 |

TAB 181099

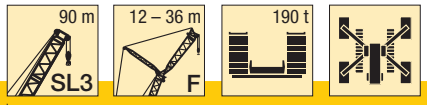


| m | SL3 90 | | | | | | | | | | | | | | | m |
|---|---|---|---|---|---|---|---|---|---|---|---|---|---|---|---|---|
| | F 12 | | | F 18 | | | F 24 | | | F 30 | | | F 36 | | | |
| | 10° | 15° | 30° | 10° | 15° | 30° | 10° | 15° | 30° | 10° | 15° | 30° | 10° | 15° | 30° | |
| 14 | 135 | | | | | | | | | | | | | | | 14 |
| 16 | 131 | 120 | | 98 | | | | | | | | | | | | 16 |
| 18 | 128 | 117 | 72 | 95 | 85 | | 77 | | | | | | | | | 18 |
| 20 | 123 | 115 | 70 | 92 | 82 | | 74 | 63 | | 64 | | | 57 | | | 20 |
| 22 | 119 | 112 | 68 | 90 | 79 | 49 | 72 | 61 | | 61 | 51 | | 55 | | | 22 |
| 24 | 113 | 109 | 67 | 87 | 76 | 47,5 | 69 | 58 | 39 | 58 | 49 | | 52 | 44 | | 24 |
| 26 | 104 | 103 | 65 | 85 | 74 | 46,5 | 66 | 56 | 38 | 55 | 47 | | 50 | 42 | | 26 |
| 28 | 94 | 94 | 63 | 82 | 71 | 45,5 | 63 | 54 | 37 | 53 | 45,5 | 31 | 47,5 | 40,5 | | 28 |
| 30 | 85 | 86 | 62 | 78 | 68 | 44,5 | 60 | 52 | 36 | 51 | 43,5 | 30 | 45,5 | 38,5 | 26,1 | 30 |
| 32 | 77 | 77 | 61 | 74 | 66 | 43,5 | 58 | 50 | 35 | 48,5 | 41,5 | 29,3 | 43 | 37 | 25,3 | 32 |
| 34 | 72 | 72 | 59 | 71 | 64 | 42,5 | 56 | 48,5 | 34 | 47 | 40 | 28,5 | 41,5 | 35,5 | 24,5 | 34 |
| 36 | 67 | 67 | 57 | 67 | 62 | 41,5 | 54 | 47 | 33,5 | 45 | 39 | 27,7 | 40 | 34 | 23,7 | 36 |
| 38 | 61 | 62 | 55 | 62 | 58 | 40,5 | 52 | 45 | 32,5 | 43 | 37,5 | 27 | 38,5 | 33 | 23 | 38 |
| 40 | 56 | 57 | 52 | 58 | 55 | 40 | 49,5 | 44 | 32 | 41,5 | 36 | 26,3 | 36,5 | 31,5 | 22,2 | 40 |
| 44 | 47,5 | 47,5 | 48 | 49 | 48,5 | 38,5 | 45,5 | 41,5 | 30,5 | 38,5 | 34 | 24,9 | 34 | 29,3 | 21 | 44 |
| 48 | 41 | 41,5 | 42,5 | 42 | 42 | 37 | 41,5 | 39 | 29,4 | 36 | 32 | 23,7 | 31,5 | 27,4 | 19,8 | 48 |
| 52 | 35 | 35,5 | 37 | 36,5 | 37 | 34,5 | 37 | 36 | 28,2 | 33,5 | 29,9 | 22,7 | 29,1 | 25,6 | 18,2 | 52 |
| 56 | 30 | 30,5 | 31,5 | 31,5 | 32 | 31,5 | 32,5 | 32 | 27 | 30 | 27,8 | 21,6 | 26,7 | 23,8 | 16,5 | 56 |
| 60 | 26,3 | 26,5 | 27,2 | 26,9 | 27,2 | 27,9 | 28 | 28,2 | 25,4 | 27,1 | 25,6 | 20,7 | 24,6 | 22,3 | 14,7 | 60 |
| 64 | 22,5 | 22,8 | 23,6 | 23,6 | 23,9 | 24,7 | 23,9 | 24,3 | 23,9 | 23,9 | 23,5 | 20 | 22,5 | 21,1 | 12,4 | 64 |
| 68 | 18,7 | 19 | 19,9 | 20,2 | 20,6 | 21,5 | 20,9 | 21,3 | 22,2 | 20,9 | 21,3 | 19,3 | 20,5 | 19,9 | 9,3 | 68 |
| 72 | 16,2 | 16,3 | 16,8 | 16,9 | 17,3 | 18,3 | 17,9 | 18,4 | 19,4 | 18,2 | 18,7 | 18,6 | 18,2 | 18,6 | 6,2 | 72 |
| 76 | 13,6 | 13,8 | 14,3 | 14,4 | 14,6 | 15,1 | 15 | 15,4 | 16,5 | 15,5 | 16 | 16,4 | 15,7 | 15,7 | 3,4 | 76 |
| 80 | 11,1 | 11,3 | 11,8 | 12,3 | 12,5 | 13 | 12,6 | 12,8 | 13,7 | 12,8 | 13,4 | 14,2 | 13,2 | 12,7 | | 80 |
| 84 | 9 | 9,1 | 9,3 | 10,2 | 10,4 | 11 | 10,8 | 11 | 11,6 | 10,6 | 10,8 | 12 | 10,8 | 9,8 | | 84 |
| 88 | 7,7 | 7,7 | | 8,1 | 8,3 | 8,9 | 9 | 9,2 | 9,8 | 9,2 | 9,4 | 10 | 8,4 | 6,9 | | 88 |
| 92 | 6,3 | 6,3 | | 6,8 | 6,9 | | 7,3 | 7,5 | 8 | 7,7 | 7,9 | 8,6 | 6,2 | 5,2 | | 92 |
| 96 | 4,8 | 4,8 | | 5,6 | 5,7 | | 5,9 | 6 | 6,3 | 6,2 | 6,4 | 7,1 | 3,9 | 3,5 | | 96 |
| 100 | | | | 4,4 | 4,5 | | 4,8 | 4,9 | | 4,9 | 5 | 5,6 | | | | 100 |
| 104 | | | | | | | 3,7 | 3,8 | | 3,9 | 4 | 4,4 | | | | 104 |
| 108 | | | | | | | | | | 3 | 3,1 | | | | | 108 |

TAB 181099

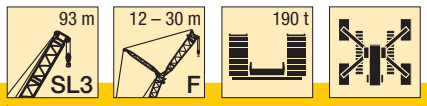


| m | SL3 93 | | | | | | | | | | | | m |
|---|---|---|---|---|---|---|---|---|---|---|---|---|---|
| | F 12 | | | F 18 | | | F 24 | | | F 30* | | | |
| | 10° | 15° | 30° | 10° | 15° | 30° | 10° | 15° | 30° | 10° | 15° | 30° | |
| 14 | 132 | | | | | | | | | | | | 14 |
| 16 | 129 | 119 | | | | | | | | | | | 16 |
| 18 | 126 | 117 | 72 | 94 | 84 | | | | | | | | 18 |
| 20 | 121 | 114 | 70 | 92 | 82 | | 74 | 63 | | 63 | | | 20 |
| 22 | 116 | 111 | 69 | 89 | 80 | 49 | 72 | 61 | | 61 | 51 | | 22 |
| 24 | 111 | 107 | 67 | 87 | 77 | 48 | 69 | 59 | | 58 | 49,5 | | 24 |
| 26 | 102 | 102 | 65 | 85 | 74 | 46,5 | 66 | 57 | 38 | 56 | 47,5 | | 26 |
| 28 | 93 | 94 | 64 | 82 | 71 | 45,5 | 64 | 54 | 37 | 54 | 45,5 | 31 | 28 |
| 30 | 84 | 85 | 62 | 78 | 69 | 44,5 | 61 | 52 | 36 | 51 | 44 | 30 | 30 |
| 32 | 75 | 76 | 61 | 73 | 67 | 43,5 | 59 | 51 | 35 | 49 | 42,5 | 29,4 | 32 |
| 34 | 70 | 70 | 60 | 69 | 65 | 42,5 | 57 | 49 | 34 | 47,5 | 40,5 | 28,6 | 34 |
| 36 | 65 | 65 | 58 | 65 | 63 | 42 | 55 | 47,5 | 33,5 | 45,5 | 39,5 | 27,9 | 36 |
| 38 | 60 | 60 | 55 | 61 | 59 | 41 | 52 | 46 | 32,5 | 44 | 38 | 27,1 | 38 |
| 40 | 55 | 56 | 52 | 57 | 56 | 40 | 50 | 44 | 32 | 42 | 36,5 | 26,4 | 40 |
| 44 | 45,5 | 46 | 46,5 | 48 | 48,5 | 38,5 | 45 | 41,5 | 30,5 | 39,5 | 34,5 | 25,1 | 44 |
| 48 | 40 | 40,5 | 41 | 40,5 | 41 | 37 | 40,5 | 38,5 | 29,6 | 36,5 | 32,5 | 23,8 | 48 |
| 52 | 34 | 34,5 | 36 | 35,5 | 36 | 35,5 | 36 | 36 | 28,5 | 34 | 30,5 | 22,8 | 52 |
| 56 | 28,7 | 29,1 | 30,5 | 30,5 | 31 | 31,5 | 31,5 | 32 | 27,3 | 31 | 28,3 | 21,8 | 56 |
| 60 | 25 | 25,3 | 25,9 | 25,6 | 26,3 | 27,4 | 27 | 27,7 | 25,2 | 27,1 | 25,6 | 20,8 | 60 |
| 64 | 21,4 | 21,7 | 22,4 | 22,3 | 22,6 | 23,4 | 22,7 | 23,5 | 23 | 23,4 | 22,8 | 19,9 | 64 |
| 68 | 17,8 | 18,1 | 18,9 | 19,1 | 19,5 | 20,3 | 19,6 | 20 | 20,8 | 19,7 | 20,1 | 18,9 | 68 |
| 72 | 14,8 | 15 | 15,4 | 15,9 | 16,3 | 17,3 | 16,7 | 17,1 | 18,2 | 17,1 | 17,5 | 18 | 72 |
| 76 | 12,6 | 12,8 | 13,2 | 13 | 13,2 | 14,2 | 13,8 | 14,3 | 15,4 | 14,5 | 14,9 | 16,2 | 76 |
| 80 | 10,3 | 10,6 | 11 | 11,1 | 11,3 | 11,8 | 11 | 11,4 | 12,6 | 11,9 | 12,4 | 13,8 | 80 |
| 84 | 8 | 8,3 | 8,8 | 9,2 | 9,4 | 9,9 | 9,4 | 9,6 | 10,1 | 9,3 | 9,9 | 11,4 | 84 |
| 88 | 6,1 | 6,3 | 6,6 | 7,3 | 7,5 | 8 | 7,8 | 8,1 | 8,6 | 8 | 8,1 | 9,1 | 88 |
| 92 | 4,2 | 4,4 | | 5,6 | 5,7 | 6,1 | 6,3 | 6,5 | 7,1 | 6,6 | 6,8 | 7,6 | 92 |
| 96 | | | | 4,3 | 4,4 | | 4,7 | 5 | 5,6 | 5,3 | 5,5 | 6,2 | 96 |
| 100 | | | | | 3 | | 3,7 | 3,9 | 4,2 | 4 | 4,2 | 4,9 | 100 |
| 104 | | | | | | | | | | | 3,1 | 3,5 | 104 |

* Das Aufrichten/Ablegen dieser Auslegerlänge muss über die Stützbasis 17,5 m erfolgen · The erection/dismantling of these boom lengths has to be effected with the support base 17,5 m TAB 181099
Le relevage/dépose de cette longueur de flèche doit être effectué sur la base de calage 17,5 m · Il sollevamento/abbassamento di questa lunghezza braccio è possibile con base di stabilizzazione da 17,5 m
El levantamiento y descenso de esta longitud de pluma debe hacerse por encima de la base de apoyo de 17,5 m · Установка/укладка при этой длине стрелы должна происходить с опорной базой 17,5 м

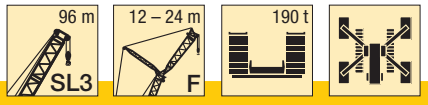


| m | SL3 96 | | | | | | | | | m |
|---|---|---|---|---|---|---|---|---|---|---|
| | F 12 | | | F 18 | | | F 24* | | | |
| | 10° | 15° | 30° | 10° | 15° | 30° | 10° | 15° | 30° | |
| 16 | 120 | 110 | | | | | | | | 16 |
| 18 | 117 | 107 | 71 | 87 | 78 | | | | | 18 |
| 20 | 113 | 104 | 70 | 84 | 76 | | 69 | | | 20 |
| 22 | 110 | 101 | 68 | 82 | 74 | 48,5 | 66 | 59 | | 22 |
| 24 | 106 | 98 | 66 | 79 | 72 | 47,5 | 64 | 57 | | 24 |
| 26 | 100 | 94 | 65 | 77 | 70 | 46,5 | 62 | 56 | 37,5 | 26 |
| 28 | 92 | 88 | 63 | 74 | 68 | 45,5 | 60 | 54 | 36,5 | 28 |
| 30 | 83 | 82 | 62 | 71 | 66 | 44,5 | 58 | 52 | 35,5 | 30 |
| 32 | 75 | 75 | 61 | 69 | 65 | 43,5 | 57 | 50 | 35 | 32 |
| 34 | 69 | 69 | 59 | 66 | 63 | 42,5 | 55 | 48,5 | 34 | 34 |
| 36 | 64 | 64 | 58 | 63 | 62 | 41,5 | 54 | 47 | 33 | 36 |
| 38 | 59 | 60 | 55 | 60 | 60 | 41 | 52 | 45,5 | 32,5 | 38 |
| 40 | 55 | 55 | 52 | 56 | 56 | 40 | 50 | 44 | 32 | 40 |
| 44 | 45 | 46 | 46 | 48 | 48,5 | 38,5 | 45 | 41 | 30,5 | 44 |
| 48 | 39,5 | 39,5 | 40,5 | 40 | 41 | 37 | 40 | 38 | 29,4 | 48 |
| 52 | 34 | 34,5 | 35,5 | 35 | 35,5 | 36 | 35 | 35 | 28,4 | 52 |
| 56 | 28,4 | 28,9 | 30 | 30 | 30,5 | 32 | 31 | 31,5 | 27,3 | 56 |
| 60 | 24,3 | 24,5 | 25,2 | 25,4 | 26 | 27,5 | 26,6 | 27,2 | 25,2 | 60 |
| 64 | 20,8 | 21,1 | 21,8 | 21,6 | 21,9 | 23,1 | 22,4 | 23,1 | 22,7 | 64 |
| 68 | 17,4 | 17,7 | 18,5 | 18,4 | 18,8 | 19,7 | 18,9 | 19,3 | 20,1 | 68 |
| 72 | 14 | 14,2 | 15,1 | 15,3 | 15,7 | 16,7 | 16,2 | 16,6 | 17,6 | 72 |
| 76 | 11,9 | 12,1 | 12,4 | 12,2 | 12,6 | 13,6 | 13,4 | 13,9 | 14,9 | 76 |
| 80 | 9,9 | 10 | 10,4 | 10,2 | 10,4 | 10,8 | 10,7 | 11,2 | 12,3 | 80 |
| 84 | 7,9 | 8 | 8,4 | 8,6 | 8,7 | 9,1 | 8,7 | 8,9 | 9,7 | 84 |
| 88 | 6 | 6 | 6,3 | 6,9 | 7 | 7,5 | 7,3 | 7,4 | 7,9 | 88 |
| 92 | 4,8 | 4,8 | | 5,3 | 5,4 | 5,8 | 5,9 | 6 | 6,5 | 92 |
| 96 | 3,5 | 3,6 | | 4,1 | 4,1 | 4,4 | 4,4 | 4,6 | 5,1 | 96 |
| 100 | | | | | 3 | | 3,2 | 3,3 | 3,7 | 100 |

* Das Aufrichten/Ablegen dieser Auslegerlänge muss über die Stützbasis 17,5 m erfolgen · The erection/dismantling of these boom lengths has to be effected with the support base 17,5 m TAB 181099
Le relevage/dépose de cette longueur de flèche doit être effectué sur la base de calage 17,5 m · Il sollevamento/abbassamento di questa lunghezza braccio è possibile con base di stabilizzazione da 17,5 m
El levantamiento y descenso de esta longitud de pluma debe hacerse por encima de la base de apoyo de 17,5 m · Установка/укладка при этой длине стрелы должна происходить с опорной базой 17,5 м

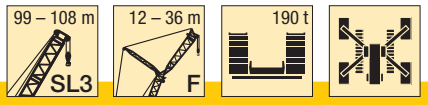


| m | SL3 99 | | | | | | SL3 102 | | | SL3 105 | | | SL3 108 | | | m |
|---|---|---|---|---|---|---|---|---|---|---|---|---|---|---|---|---|
| | F 12 | | | F 18* | | | F 12* | | | F 12* | | | F 12* | | | |
| | 10° | 15° | 30° | 10° | 15° | 30° | 10° | 15° | 30° | 10° | 15° | 30° | 10° | 15° | 30° | |
| 16 | 118 | 109 | | | | | 109 | 101 | | 107 | | | 95 | | | 16 |
| 18 | 115 | 106 | 72 | 86 | | | 106 | 98 | | 104 | 97 | | 92 | 87 | | 18 |
| 20 | 111 | 103 | 70 | 84 | 76 | | 103 | 95 | 70 | 101 | 94 | 70 | 89 | 84 | 70 | 20 |
| 22 | 107 | 100 | 68 | 81 | 74 | 48,5 | 100 | 92 | 68 | 98 | 92 | 69 | 86 | 82 | 69 | 22 |
| 24 | 103 | 98 | 67 | 79 | 72 | 47,5 | 97 | 90 | 67 | 96 | 89 | 67 | 84 | 79 | 67 | 24 |
| 26 | 98 | 95 | 65 | 77 | 70 | 46,5 | 94 | 87 | 65 | 93 | 87 | 66 | 81 | 76 | 65 | 26 |
| 28 | 90 | 89 | 64 | 75 | 68 | 45,5 | 87 | 84 | 64 | 87 | 84 | 64 | 78 | 74 | 64 | 28 |
| 30 | 82 | 82 | 62 | 72 | 67 | 44,5 | 81 | 78 | 62 | 80 | 78 | 63 | 73 | 70 | 62 | 30 |
| 32 | 74 | 75 | 61 | 68 | 65 | 43,5 | 74 | 73 | 61 | 73 | 73 | 61 | 69 | 67 | 61 | 32 |
| 34 | 67 | 68 | 60 | 65 | 62 | 42,5 | 67 | 68 | 60 | 67 | 67 | 60 | 65 | 63 | 59 | 34 |
| 36 | 63 | 63 | 59 | 62 | 60 | 42 | 62 | 63 | 59 | 61 | 61 | 58 | 60 | 60 | 57 | 36 |
| 38 | 58 | 59 | 56 | 58 | 58 | 41 | 58 | 59 | 58 | 57 | 57 | 57 | 56 | 56 | 56 | 38 |
| 40 | 54 | 54 | 53 | 54 | 55 | 40,5 | 54 | 54 | 54 | 53 | 53 | 54 | 53 | 53 | 54 | 40 |
| 44 | 44,5 | 45,5 | 46 | 47 | 47,5 | 38,5 | 45,5 | 46 | 47 | 44,5 | 45 | 46,5 | 45 | 45,5 | 47 | 44 |
| 48 | 38 | 38 | 39,5 | 39,5 | 40,5 | 36 | 38 | 38 | 40 | 36,5 | 37,5 | 39,5 | 37 | 38 | 40 | 48 |
| 52 | 32,5 | 33 | 34 | 33,5 | 34 | 34 | 33 | 33 | 34 | 31,5 | 32 | 33 | 31,5 | 32 | 33 | 52 |
| 56 | 27,5 | 28 | 29,2 | 29 | 29,5 | 30,5 | 27,9 | 28,3 | 29,4 | 26,8 | 27,2 | 28,3 | 27 | 27,4 | 28,5 | 56 |
| 60 | 22,9 | 23,1 | 24,3 | 24,5 | 25,1 | 26,5 | 22,9 | 23,4 | 24,8 | 22 | 22,5 | 23,8 | 22,4 | 22,9 | 24,1 | 60 |
| 64 | 19,5 | 19,8 | 20,5 | 20,2 | 20,6 | 22,3 | 19,5 | 19,8 | 20,5 | 18,3 | 18,5 | 19,3 | 18,2 | 18,4 | 19,8 | 64 |
| 68 | 16,1 | 16,4 | 17,2 | 17,3 | 17,6 | 18,4 | 16,3 | 16,6 | 17,4 | 15,3 | 15,6 | 16,3 | 15,4 | 15,7 | 16,3 | 68 |
| 72 | 12,8 | 13,1 | 14 | 14,3 | 14,7 | 15,6 | 13 | 13,4 | 14,2 | 12,3 | 12,6 | 13,4 | 12,6 | 12,9 | 13,6 | 72 |
| 76 | 10,3 | 10,4 | 10,8 | 11,4 | 11,8 | 12,7 | 10 | 10,2 | 11,1 | 9,4 | 9,7 | 10,5 | 9,8 | 10,2 | 10,9 | 76 |
| 80 | 8,6 | 8,7 | 9 | 8,9 | 9 | 9,9 | 8,4 | 8,5 | 8,8 | 7,3 | 7,4 | 7,7 | 7,2 | 7,5 | 8,2 | 80 |
| 84 | 6,8 | 6,9 | 7,3 | 7,4 | 7,5 | 7,9 | 6,7 | 6,9 | 7,3 | 5,8 | 5,9 | 6,2 | 5,7 | 6 | 6,3 | 84 |
| 88 | 5 | 5,2 | 5,5 | 5,8 | 6 | 6,4 | 5,1 | 5,3 | 5,7 | 4,3 | 4,4 | 4,7 | 4,3 | 4,5 | 4,8 | 88 |
| 92 | 3,6 | 3,8 | 3,9 | 4,3 | 4,5 | 4,9 | 3,5 | 3,7 | 4,1 | | | 3,2 | | 3 | 3,3 | 92 |
| 96 | | | | 3 | 3,1 | 3,4 | | | | | | | | | | 96 |

* Das Aufrichten/Ablegen dieser Auslegerlänge muss über die Stützbasis 17,5 m erfolgen · The erection/dismantling of these boom lengths has to be effected with the support base 17,5 m TAB 181099
Le relevage/dépose de cette longueur de flèche doit être effectué sur la base de calage 17,5 m · Il sollevamento/abbassamento di questa lunghezza braccio è possibile con base di stabilizzazione da 17,5 m
El levantamiento y descenso de esta longitud de pluma debe hacerse por encima de la base de apoyo de 17,5 m · Установка/укладка при этой длине стрелы должна происходить с опорной базой 17,5 м

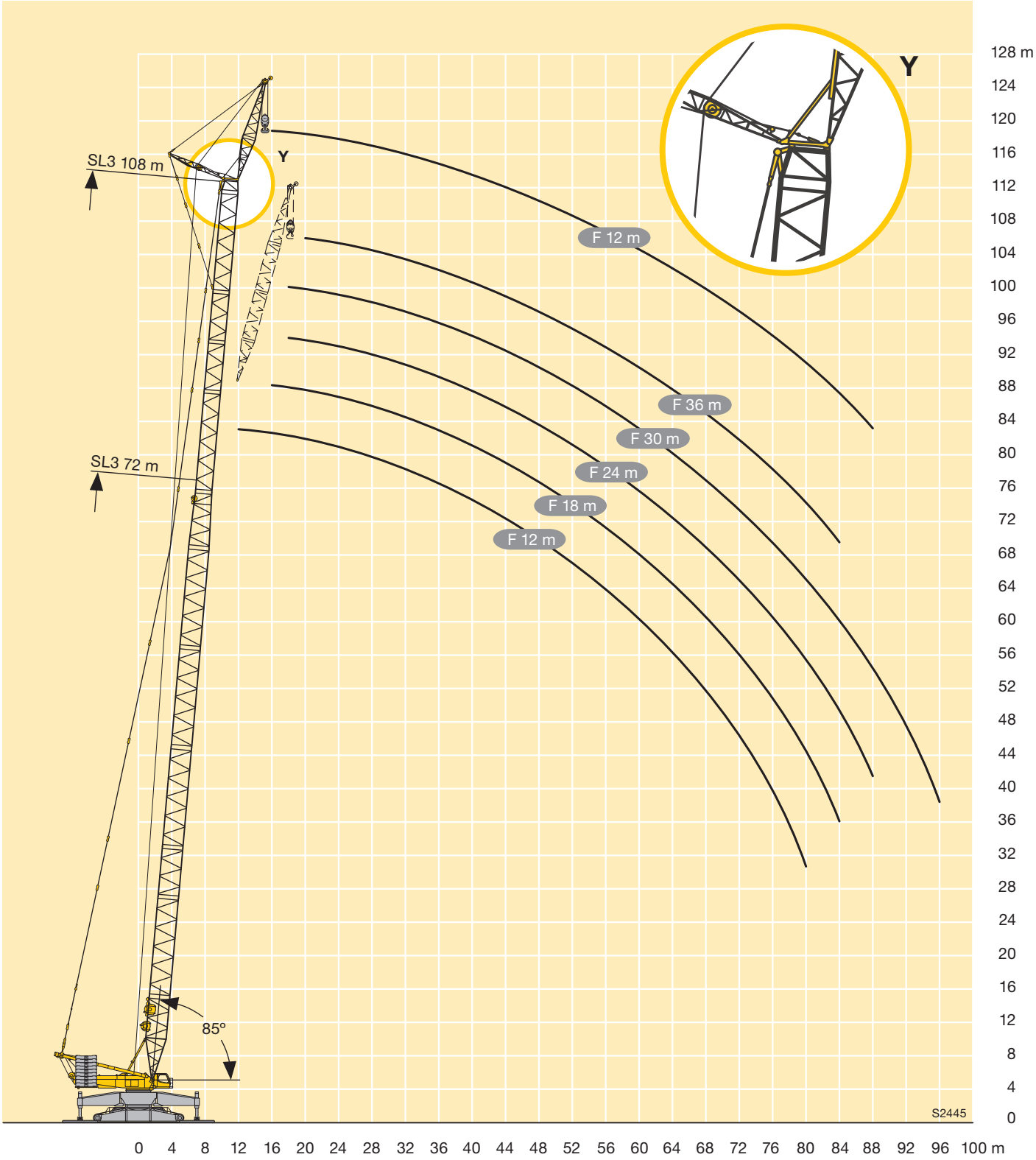
SL3 108 m
SL3 72 m
Y
F 12 m
F 36 m
F 30 m
F 24 m
F 18 m
F 12 m
85°
S2445
128 m
124
120
116
112
108
104
100
96
92
88
84
80
76
72
68
64
60
56
52
48
44
40
36
32
28
24
20
16
12
8
4
0
0 4 8 12 16 20 24 28 32 36 40 44 48 52 56 60 64 68 72 76 80 84 88 92 96 100 m

| m | | SL2 72 | | | | | SL2 78 | | | | | SL2 84 | | | | | SL2 90 | | | | | SL2 96 | | | | | SL2 102 | | | | |
|---|---|---|---|---|---|---|---|---|---|---|---|---|---|---|---|---|---|---|---|---|---|---|---|---|---|---|---|---|---|---|---|
| | | 12 | 18 | 24 | 30 | 36 | 12 | 18 | 24 | 30 | 36 | 12 | 18 | 24 | 30 | 36 | 12 | 18 | 24 | 30 | 36 | 12 | 18 | 24 | 30 | 36 | 12 | 18 | 24 | 30 | 36 |
| 14 | * | 137 | | | | | | | | | | | | | | | | | | | | | | | | | | | | | |
| | ** | 137 | | | | | | | | | | | | | | | | | | | | | | | | | | | | | |
| | *B | 137 | | | | | 137 | | | | | | | | | | | | | | | | | | | | | | | | |
| 16 | * | 137 | | | | | 137 | | | | | 137 | | | | | 137 | | | | | 137 | | | | | | | | | |
| | ** | 137 | | | | | 137 | | | | | 137 | | | | | 137 | | | | | 137 | | | | | | | | | |
| | *B | 137 | 108 | | | | 137 | | | | | 137 | | | | | 137 | | | | | 137 | | | | | | | | | |
| 18 | * | 137 | 102 | | | | 137 | 104 | | | | 137 | 104 | | | | 137 | 102 | | | | 137 | | | | | 133 | | | | |
| | ** | 137 | 102 | | | | 137 | 104 | | | | 137 | 104 | | | | 137 | 102 | | | | 137 | | | | | 133 | | | | |
| | *B | 137 | 102 | | | | 137 | 103 | | | | 137 | 102 | | | | 137 | 100 | | | | 137 | | | | | 131 | | | | |
| 20 | * | 137 | 97 | 77 | 66 | | 137 | 98 | 78 | | | 137 | 100 | 79 | | | 131 | 99 | | | | 134 | 100 | | | | 129 | 97 | | | |
| | ** | 137 | 97 | 77 | 66 | | 137 | 98 | 78 | | | 137 | 100 | 79 | | | 134 | 99 | | | | 135 | 100 | | | | 129 | 97 | | | |
| | *B | 137 | 97 | 77 | 66 | | 137 | 98 | 78 | | | 137 | 99 | 79 | | | 133 | 97 | 79 | | | 134 | 98 | | | | 127 | 95 | | | |
| 22 | * | 132 | 91 | 73 | 62 | 59 | 131 | 93 | 74 | 63 | 60 | 127 | 95 | 75 | 64 | 61 | 119 | 95 | 76 | 64 | | 119 | 98 | 77 | | | 117 | 94 | 76 | | |
| | ** | 136 | 91 | 73 | 62 | 59 | 137 | 93 | 74 | 63 | 60 | 137 | 95 | 75 | 64 | 61 | 126 | 95 | 76 | 64 | | 124 | 98 | 77 | | | 120 | 94 | 76 | | |
| | *B | 137 | 91 | 72 | 62 | 59 | 137 | 93 | 74 | 63 | 60 | 137 | 95 | 75 | 64 | 61 | 128 | 93 | 76 | 64 | | 131 | 96 | 76 | | | 124 | 93 | 75 | | |
| 24 | * | 118 | 86 | 68 | 58 | 56 | 117 | 88 | 70 | 59 | 57 | 115 | 90 | 71 | 61 | 58 | 111 | 91 | 72 | 61 | 58 | 108 | 95 | 73 | 62 | 58 | 104 | 90 | 73 | 65 | 58 |
| | ** | 126 | 86 | 68 | 58 | 56 | 126 | 88 | 70 | 59 | 57 | 125 | 90 | 71 | 61 | 58 | 119 | 91 | 72 | 61 | 58 | 116 | 95 | 73 | 62 | 58 | 111 | 91 | 73 | 65 | 58 |
| | *B | 134 | 86 | 68 | 58 | 56 | 135 | 88 | 70 | 59 | 57 | 134 | 90 | 71 | 61 | 58 | 124 | 90 | 72 | 61 | 58 | 127 | 94 | 73 | 62 | 58 | 120 | 90 | 73 | 64 | 58 |
| 26 | * | 106 | 82 | 65 | 55 | 53 | 104 | 84 | 66 | 56 | 54 | 104 | 86 | 68 | 58 | 55 | 100 | 87 | 69 | 58 | 55 | 98 | 91 | 70 | 59 | 56 | 95 | 87 | 70 | 63 | 56 |
| | ** | 116 | 82 | 65 | 55 | 53 | 114 | 84 | 66 | 56 | 54 | 113 | 86 | 68 | 58 | 55 | 108 | 87 | 69 | 58 | 55 | 107 | 92 | 70 | 59 | 56 | 104 | 88 | 70 | 63 | 56 |
| | *B | 129 | 82 | 65 | 55 | 53 | 131 | 84 | 66 | 56 | 54 | 130 | 86 | 68 | 58 | 55 | 119 | 86 | 69 | 58 | 55 | 123 | 91 | 70 | 59 | 56 | 117 | 87 | 70 | 62 | 56 |
| 28 | * | 97 | 78 | 62 | 52 | 49,7 | 95 | 80 | 63 | 53 | 51 | 93 | 82 | 65 | 55 | 52 | 90 | 82 | 66 | 56 | 53 | 89 | 87 | 67 | 57 | 53 | 87 | 83 | 68 | 60 | 54 |
| | ** | 106 | 78 | 62 | 52 | 49,7 | 104 | 80 | 63 | 53 | 51 | 100 | 82 | 65 | 55 | 52 | 98 | 84 | 66 | 56 | 53 | 97 | 88 | 67 | 57 | 53 | 95 | 85 | 68 | 60 | 54 |
| | *B | 122 | 78 | 62 | 52 | 49,7 | 126 | 80 | 63 | 54 | 51 | 126 | 82 | 65 | 55 | 52 | 115 | 83 | 66 | 56 | 53 | 120 | 88 | 67 | 57 | 54 | 113 | 84 | 68 | 60 | 54 |
| 30 | * | 89 | 74 | 59 | 49,8 | 47 | 88 | 76 | 60 | 51 | 48,1 | 85 | 79 | 62 | 52 | 49,2 | 82 | 77 | 63 | 53 | 50 | 80 | 80 | 64 | 54 | 51 | 79 | 78 | 65 | 58 | 52 |
| | ** | 97 | 74 | 59 | 49,8 | 47 | 96 | 76 | 60 | 51 | 48,1 | 93 | 79 | 62 | 52 | 49,2 | 89 | 80 | 63 | 53 | 50 | 88 | 83 | 64 | 54 | 51 | 87 | 81 | 65 | 58 | 52 |
| | *B | 116 | 74 | 59 | 49,8 | 47,1 | 120 | 76 | 60 | 51 | 48,1 | 122 | 79 | 62 | 52 | 49,3 | 111 | 80 | 63 | 53 | 50 | 116 | 85 | 64 | 54 | 51 | 110 | 82 | 65 | 57 | 52 |
| 32 | * | 81 | 71 | 56 | 47,3 | 44,7 | 80 | 72 | 57 | 48,7 | 45,9 | 78 | 75 | 59 | 49,9 | 46,9 | 75 | 73 | 60 | 51 | 47,4 | 71 | 73 | 62 | 52 | 48,8 | 71 | 71 | 62 | 55 | 49,3 |
| | ** | 88 | 71 | 56 | 47,3 | 44,7 | 87 | 73 | 57 | 48,7 | 45,9 | 86 | 75 | 59 | 49,9 | 46,9 | 83 | 77 | 60 | 51 | 47,4 | 79 | 77 | 62 | 52 | 48,8 | 78 | 75 | 63 | 55 | 49,3 |
| | *B | 110 | 71 | 56 | 47,3 | 44,7 | 115 | 73 | 58 | 48,7 | 46 | 118 | 75 | 59 | 49,9 | 46,9 | 107 | 77 | 60 | 51 | 47,5 | 112 | 82 | 62 | 52 | 48,8 | 107 | 80 | 63 | 55 | 49,5 |
| 34 | * | 73 | 68 | 54 | 45 | 42,3 | 73 | 68 | 55 | 46,4 | 43,8 | 71 | 70 | 57 | 47,7 | 44,9 | 69 | 69 | 58 | 48,7 | 45,5 | 66 | 67 | 59 | 50 | 46,6 | 63 | 65 | 60 | 53 | 47,1 |
| | ** | 80 | 68 | 54 | 45 | 42,3 | 80 | 70 | 55 | 46,4 | 43,8 | 79 | 71 | 57 | 47,7 | 44,9 | 76 | 72 | 58 | 48,7 | 45,5 | 73 | 74 | 59 | 50 | 46,6 | 70 | 70 | 60 | 53 | 47,1 |
| | *B | 106 | 68 | 54 | 45 | 42,3 | 110 | 70 | 55 | 46,4 | 43,8 | 113 | 73 | 57 | 47,7 | 44,9 | 103 | 74 | 58 | 48,8 | 45,5 | 109 | 79 | 60 | 50 | 46,6 | 104 | 77 | 60 | 53 | 47,4 |
| 36 | * | 68 | 65 | 51 | 43,2 | 40,1 | 66 | 65 | 53 | 44,3 | 41,6 | 64 | 65 | 54 | 45,5 | 42,9 | 63 | 64 | 55 | 46,6 | 43,7 | 60 | 62 | 57 | 48 | 44,8 | 61 | 60 | 57 | 51 | 45,3 |
| | ** | 75 | 65 | 51 | 43,2 | 40,1 | 72 | 68 | 53 | 44,3 | 41,6 | 72 | 68 | 54 | 45,5 | 42,9 | 70 | 68 | 55 | 46,6 | 43,7 | 67 | 69 | 57 | 48 | 44,8 | 65 | 66 | 58 | 51 | 45,3 |
| | *B | 101 | 65 | 51 | 43,2 | 40,2 | 105 | 68 | 53 | 44,4 | 41,6 | 109 | 70 | 55 | 45,5 | 42,9 | 100 | 71 | 55 | 46,6 | 43,6 | 106 | 76 | 57 | 48 | 44,8 | 101 | 75 | 58 | 51 | 45,6 |
| 38 | * | 63 | 61 | 49,2 | 41,4 | 38,5 | 61 | 61 | 51 | 42,7 | 39,8 | 58 | 60 | 53 | 43,8 | 40,8 | 57 | 59 | 53 | 44,6 | 41,8 | 55 | 58 | 54 | 45,9 | 43 | 56 | 56 | 55 | 49,2 | 43,6 |
| | ** | 69 | 62 | 49,2 | 41,4 | 38,5 | 67 | 65 | 51 | 42,7 | 39,8 | 65 | 64 | 53 | 43,8 | 40,8 | 63 | 63 | 53 | 44,6 | 41,8 | 61 | 64 | 55 | 45,9 | 43 | 60 | 62 | 56 | 49,2 | 43,6 |
| | *B | 97 | 62 | 49,2 | 41,4 | 38,5 | 101 | 65 | 51 | 42,7 | 39,8 | 105 | 67 | 53 | 43,8 | 40,8 | 96 | 69 | 54 | 44,6 | 41,7 | 103 | 73 | 55 | 46 | 43 | 98 | 73 | 56 | 49,2 | 43,8 |
| 40 | * | 58 | 58 | 47 | 39,6 | 36,8 | 56 | 57 | 48,9 | 41 | 38,2 | 56 | 55 | 51 | 42,2 | 39,3 | 52 | 54 | 50 | 43 | 40 | 51 | 53 | 51 | 43,9 | 41,1 | 52 | 52 | 52 | 47,3 | 42 |
| | ** | 64 | 60 | 47 | 39,6 | 36,8 | 63 | 61 | 48,9 | 41 | 38,2 | 60 | 60 | 51 | 42,2 | 39,3 | 57 | 59 | 52 | 43 | 40 | 56 | 59 | 52 | 44 | 41,1 | 55 | 58 | 53 | 47,3 | 42 |
| | *B | 93 | 60 | 47,1 | 39,6 | 36,9 | 97 | 62 | 48,9 | 41 | 38,2 | 101 | 64 | 51 | 42,2 | 39,3 | 93 | 66 | 52 | 43,1 | 39,9 | 100 | 71 | 53 | 44,1 | 41,1 | 95 | 71 | 54 | 47,3 | 42,1 |
| 44 | * | 50 | 49,9 | 43,8 | 36,4 | 33,5 | 47,9 | 49,7 | 44,9 | 37,6 | 35 | 48,1 | 48,6 | 46,7 | 39 | 36,2 | 45,8 | 45,7 | 45,1 | 40 | 37,2 | 43 | 44,3 | 44 | 40,1 | 38 | 42,5 | 43,3 | 44 | 42,4 | 38,4 |
| | ** | 55 | 54 | 43,8 | 36,4 | 33,5 | 53 | 54 | 45,4 | 37,6 | 35 | 52 | 53 | 46,7 | 39 | 36,2 | 51 | 51 | 48 | 40 | 37,2 | 48,6 | 49,2 | 47,1 | 41,2 | 38,2 | 46,8 | 49,1 | 46,9 | 43,5 | 38,8 |
| | *B | 86 | 56 | 43,9 | 36,4 | 33,5 | 90 | 58 | 45,4 | 37,7 | 35 | 94 | 60 | 46,8 | 39,1 | 36,2 | 87 | 62 | 48,1 | 40,1 | 37,1 | 94 | 66 | 49,7 | 41,3 | 38,2 | 90 | 67 | 51 | 44,3 | 39 |
| 48 | * | 44 | 44,6 | 40,6 | 33,8 | 30,9 | 42,1 | 42,6 | 41 | 35,1 | 32 | 40,4 | 41,6 | 41,2 | 36 | 33,2 | 38,9 | 39,5 | 41,3 | 37,1 | 34,3 | 36,7 | 38,6 | 38,4 | 36,4 | 35,4 | 34,9 | 36,3 | 37,5 | 36,9 | 34,5 |
| | ** | 47,4 | 48,6 | 40,6 | 33,8 | 30,9 | 47,3 | 47,2 | 42,4 | 35,1 | 32 | 45 | 46,4 | 42,9 | 36,2 | 33,2 | 44,2 | 44,8 | 43,6 | 37,1 | 34,3 | 42 | 42,3 | 42,7 | 38,4 | 35,5 | 40,2 | 40,3 | 40,8 | 39,7 | 36,2 |
| | *B | 80 | 52 | 40,7 | 33,9 | 30,9 | 84 | 54 | 42,4 | 35,1 | 32 | 88 | 56 | 43,9 | 36,2 | 33,2 | 81 | 58 | 45 | 37,1 | 34,3 | 88 | 62 | 46,3 | 38,4 | 35,5 | 85 | 63 | 47,6 | 41,5 | 36,4 |
| 52 | * | 37,5 | 38,8 | 37 | 31,3 | 28,6 | 36,3 | 37 | 37,1 | 32,7 | 29,8 | 34,5 | 35,5 | 35,9 | 33,2 | 30,9 | 32,2 | 34,4 | 35,8 | 33,1 | 31,4 | 30,4 | 33,8 | 33,5 | 33,4 | 32,7 | 29 | 32,1 | 31,6 | 31,4 | 30,7 |
| | ** | 41,8 | 42,6 | 38,1 | 31,3 | 28,6 | 41,1 | 41,9 | 39,4 | 32,7 | 29,8 | 39,4 | 39,6 | 39,1 | 33,9 | 30,9 | 37 | 38,2 | 38,3 | 34,2 | 31,6 | 35,3 | 36,6 | 38,4 | 35,2 | 32,8 | 34 | 37 | 36,5 | 35,8 | 33,8 |
| | *B | 75 | 49,1 | 38,2 | 31,3 | 28,6 | 79 | 51 | 39,5 | 32,7 | 29,9 | 83 | 53 | 41,1 | 34 | 30,9 | 77 | 54 | 42,3 | 34,8 | 31,7 | 82 | 58 | 43,8 | 35,9 | 32,8 | 80 | 60 | 44,8 | 38,6 | 33,9 |
| 56 | * | 32,4 | 33,1 | 33,1 | 29,3 | 26,4 | 30,5 | 32,7 | 32,6 | 30,2 | 27,6 | 29,3 | 32 | 31,8 | 30,4 | 28,8 | 27,4 | 29,8 | 30,4 | 28,9 | 28,3 | 24,9 | 28,4 | 28,4 | 29,4 | 28,9 | 23 | 27 | 28,7 | 27,5 | 26,9 |
| | ** | 36,9 | 37,4 | 35,8 | 29,3 | 26,4 | 35 | 36,4 | 35,5 | 30,4 | 27,6 | 33,9 | 35,3 | 36,4 | 31,7 | 28,8 | 32 | 33,9 | 33,8 | 31,4 | 29,6 | 29,5 | 32 | 33 | 30,9 | 29,8 | 27,9 | 31,7 | 31,5 | 31,6 | 31,1 |
| | *B | 71 | 46,1 | 35,9 | 29,4 | 26,4 | 75 | 48,2 | 37,4 | 30,5 | 27,7 | 78 | 50 | 38,7 | 31,7 | 28,9 | 74 | 51 | 39,7 | 32,7 | 29,7 | 79 | 55 | 41,2 | 33,8 | 30,8 | 76 | 57 | 42,5 | 36,4 | 31,5 |
| 60 | * | 27,8 | 30,2 | 30 | 27,5 | 24,7 | 26,2 | 28,5 | 28,3 | 27,1 | 25,5 | 24,3 | 27,5 | 27,6 | 28,1 | 26,8 | 22,6 | 25,6 | 26,1 | 25,7 | 25,1 | 20,3 | 23,1 | 24,5 | 24,8 | 24,5 | 18,5 | 22 | 24,2 | 23,4 | 23,7 |
| | ** | 32 | 33,1 | 33,6 | 27,5 | 24,7 | 30,5 | 31,8 | 31,5 | 28,6 | 25,8 | 28,5 | 31,1 | 32 | 29 | 26,8 | 27 | 29,9 | 29,8 | 29,1 | 27,7 | 24,8 | 27,4 | 27,6 | 27,2 | 26,6 | 23,1 | 26,3 | 26,5 | 27,3 | 26,9 |
| | *B | 67 | 43,9 | 33,7 | 27,5 | 24,8 | 71 | 45,6 | 35,3 | 28,7 | 25,8 | 74 | 47,5 | 36,7 | 29,8 | 26,8 | 70 | 49 | 37,7 | 30,6 | 27,8 | 76 | 52 | 38,8 | 31,8 | 28,9 | 73 | 54 | 40,1 | 34,4 | 29,7 |

VKTAB 181260 / 181262 / 181226

| m | | SL2 72 | | | | | SL2 78 | | | | | SL2 84 | | | | | SL2 90 | | | | | SL2 96 | | | | | SL2 102 | | | | |
|---|---|---|---|---|---|---|---|---|---|---|---|---|---|---|---|---|---|---|---|---|---|---|---|---|---|---|---|---|---|---|---|
| | | 12 | 18 | 24 | 30 | 36 | 12 | 18 | 24 | 30 | 36 | 12 | 18 | 24 | 30 | 36 | 12 | 18 | 24 | 30 | 36 | 12 | 18 | 24 | 30 | 36 | 12 | 18 | 24 | 30 | 36 |
| 64 | * | 23,6 | 26,2 | 26,7 | 25,6 | 23,1 | 22 | 24,7 | 24,7 | 24,4 | 23,4 | 20,4 | 23 | 24,2 | 24,4 | 23,8 | 18,1 | 21,5 | 23,1 | 22,4 | 22,2 | 15,8 | 19,1 | 20,8 | 20,3 | 20,3 | 14,4 | 17,6 | 19,8 | 20,1 | 19,6 |
| | ** | 27,6 | 29,6 | 29,8 | 25,7 | 23,1 | 26,1 | 28,6 | 28 | 26,8 | 24,2 | 24,5 | 26,9 | 27,6 | 25,8 | 24,6 | 22,4 | 25,5 | 26,2 | 26,7 | 25,7 | 20,1 | 23,3 | 24,6 | 23,9 | 23,4 | 18,7 | 21,6 | 23 | 22,9 | 22,6 |
| | *B | 64 | 41,6 | 32,1 | 25,7 | 23,1 | 67 | 43,5 | 33,4 | 27 | 24,2 | 71 | 45,2 | 34,7 | 28,1 | 25,2 | 68 | 46,5 | 35,8 | 29 | 25,9 | 73 | 49,8 | 37,1 | 29,9 | 27 | 70 | 51 | 38 | 32,4 | 28 |
| 68 | * | 20 | 22,3 | 23,2 | 22,7 | 21,1 | 18,2 | 21 | 22,5 | 22 | 21,3 | 16,5 | 19,3 | 20,8 | 20,8 | 20,5 | 14,7 | 17,4 | 19,5 | 20,3 | 19,5 | 12,2 | 15,2 | 17,2 | 18,2 | 17,1 | 10,3 | 14 | 15,7 | 16,8 | 15,6 |
| | ** | 23,8 | 26 | 26,4 | 23,8 | 21,1 | 22,1 | 24,8 | 25,4 | 24,8 | 22,6 | 20,6 | 23,1 | 23,6 | 23,3 | 22,5 | 18,7 | 21,2 | 22,8 | 23 | 22,4 | 16,1 | 19,2 | 21,1 | 21,7 | 20,9 | 14,3 | 17,7 | 19,5 | 19,5 | 19,1 |
| | *B | 61 | 39,7 | 30,5 | 24,5 | 21,1 | 64 | 41,4 | 31,9 | 25,4 | 22,7 | 67 | 43,2 | 33 | 26,5 | 23,8 | 66 | 44,4 | 34 | 27,4 | 24,5 | 70 | 47,3 | 35,4 | 28,5 | 25,4 | 67 | 49 | 36,4 | 30,8 | 26,2 |
| 72 | * | 15,8 | 19,1 | 20,4 | 20,2 | 16,9 | 14,9 | 17,4 | 19,3 | 19,7 | 18,8 | 13,1 | 15,8 | 17,5 | 17,8 | 17,4 | 11,2 | 14,3 | 15,9 | 17,1 | 16,3 | 9,5 | 11,4 | 13,6 | 15,3 | 14,3 | 7,5 | 10,4 | 12,6 | 13,6 | 12,2 |
| | ** | 19,6 | 22,6 | 23,2 | 22,1 | 16,9 | 18,8 | 21 | 22,4 | 22,1 | 20,4 | 16,9 | 19,6 | 21,2 | 20,8 | 20,3 | 15,1 | 17,8 | 19,4 | 19,4 | 19,2 | 12,9 | 15,2 | 17,5 | 19 | 17,8 | 11,1 | 13,8 | 16 | 17,4 | 16,1 |
| | *B | 58 | 38,1 | 29 | 23,2 | 16,9 | 61 | 39,7 | 30,4 | 24,2 | 20,4 | 64 | 41,3 | 31,6 | 25,1 | 22,3 | 64 | 42,6 | 32,5 | 25,9 | 23,2 | 68 | 45,4 | 33,6 | 27 | 24,1 | 65 | 46,7 | 34,8 | 29,4 | 24,9 |
| 76 | * | 13 | 15,9 | 17,6 | 17,6 | 12,8 | 10,9 | 14,3 | 16,1 | 17,1 | 15,5 | 10,4 | 12,4 | 14,4 | 15,8 | 14,8 | 8,4 | 11,3 | 12,9 | 14 | 13,1 | 6,8 | 9,1 | 10,1 | 12,3 | 11,5 | 5,4 | 7,3 | 9,5 | 11,1 | 9,8 |
| | ** | 16,6 | 19,3 | 21 | 20,8 | 12,8 | 14,5 | 17,8 | 19,4 | 19,3 | 16,5 | 13,7 | 16,1 | 18,1 | 19,3 | 17,7 | 11,9 | 14,5 | 16,2 | 16,8 | 16,2 | 9,7 | 12,5 | 13,8 | 15,7 | 14,6 | 8,5 | 10,4 | 12,6 | 14,4 | 13,3 |
| | *B | 56 | 36,6 | 27,8 | 21,9 | 12,8 | 59 | 38,2 | 28,9 | 23 | 16,5 | 62 | 39,6 | 30,1 | 24 | 19,7 | 63 | 40,9 | 31,2 | 24,7 | 21,8 | 66 | 43,7 | 32,2 | 25,6 | 22,8 | 63 | 45 | 33,1 | 28 | 23,6 |
| 80 | * | | 12,2 | 14,8 | 16 | 8,7 | 8,7 | 11,3 | 13,2 | 14,5 | 12,2 | 7,7 | 10,1 | 11,3 | 13,2 | 12,1 | 6,4 | 8,3 | 10,4 | 11,2 | 10,1 | | 6,8 | 7,8 | 9,3 | 8,7 | | 5,3 | 6,4 | 8,5 | 7,4 |
| | ** | | 15,7 | 18 | 18,4 | 8,7 | 11,8 | 14,7 | 16,4 | 16,7 | 12,6 | 10,5 | 13,3 | 14,9 | 16,4 | 14,8 | 9,5 | 11,2 | 13,4 | 14,6 | 13,6 | 7 | 9,8 | 11,2 | 12,3 | 11,4 | 6 | 8,2 | 9,1 | 11,5 | 10,5 |
| | *B | | 35,4 | 26,5 | 21 | 8,8 | 57 | 36,7 | 27,8 | 21,9 | 12,6 | 59 | 38,2 | 28,7 | 22,9 | 16,1 | 61 | 39,3 | 29,9 | 23,6 | 19 | 64 | 41,9 | 31 | 24,5 | 21,5 | 62 | 43,4 | 31,9 | 26,6 | 22,4 |
| 84 | * | | | 11,5 | 13,5 | 5,2 | | 8,2 | 10,7 | 11,9 | 8,9 | 5,2 | 7,8 | 8,9 | 10,6 | 9,7 | | 6,5 | 7,9 | 9,1 | 8,1 | | | 5,9 | 7 | 6,5 | | | | 5,9 | 5 |
| | ** | | | 14,8 | 15,9 | 5,2 | | 11,1 | 13,7 | 15 | 8,8 | 7,9 | 10,4 | 12,2 | 13,5 | 11,8 | 7,1 | 9,1 | 10,5 | 12,2 | 11,1 | 5,1 | 7,1 | 9 | 9,7 | 8,9 | | 6 | 7,2 | 8,5 | 7,8 |
| | *B | | | 25,6 | 20,1 | 5,3 | | 35,5 | 26,6 | 21 | 8,9 | 57 | 36,8 | 27,7 | 21,8 | 12,5 | 59 | 38 | 28,7 | 22,6 | 15,4 | 62 | 40,4 | 29,8 | 23,5 | 18,5 | 61 | 41,7 | 30,8 | 25,6 | 21,1 |
| 88 | * | | | 9,4 | 11 | | | | 8,3 | 9,9 | 5,6 | | 5,2 | 7,1 | 8,1 | 7,3 | | | 5,8 | 7 | 6,3 | | | | 5,3 | | | | | | |
| | ** | | | 12,3 | 13,4 | | | | 11,1 | 12,6 | 5,5 | | 7,5 | 9,8 | 10,8 | 9,1 | | 7,1 | 8,2 | 9,7 | 8,9 | | 5,2 | 6,7 | 7,8 | 7,2 | | | 5,3 | 6,5 | 5,8 |
| | *B | | | 24,8 | 19,3 | | | | 25,7 | 20,1 | 5,5 | | 35,7 | 26,7 | 21 | 9 | 57 | 36,8 | 27,7 | 21,6 | 11,8 | 60 | 39,1 | 28,6 | 22,5 | 15,2 | 60 | 40,3 | 29,6 | 24,5 | 18 |
| 92 | * | | | | 8,5 | | | | 6 | 7,9 | | | | 5,2 | 6,5 | | | | | 5,1 | | | | | | | | | | | |
| | ** | | | | 11,2 | | | | 8,4 | 10,2 | | | 5,8 | 7,5 | 9 | 5,9 | | | 6,5 | 7,4 | 6,7 | | | | 5,9 | 5,5 | | | | | |
| | *B | | | | 18,7 | | | | 24,9 | 19,4 | | | 34,8 | 25,8 | 20,2 | 5,8 | 52 | 35,7 | 26,7 | 20,9 | 8,4 | 58 | 37,9 | 27,7 | 21,5 | 11,9 | 59 | 39,1 | 28,5 | 23,5 | 14,8 |
| 96 | * | | | | | | | | | 6,1 | | | | | | | | | | | | | | | | | | | | | |
| | ** | | | | | | | | | 8,3 | | | | 5,6 | 7,2 | | | | | 5,8 | | | | | | | | | | | |
| | *B | | | | | | | | | 18,8 | | | | 25,1 | 19,4 | | | 34,8 | 25,8 | 20,1 | 5,9 | 56 | 36,8 | 26,8 | 20,8 | 8,7 | 56 | 37,9 | 27,6 | 22,5 | 11,7 |
| 100 | * | | | | | | | | | | | | | | | | | | | | | | | | | | | | | | |
| | ** | | | | | | | | | | | | | | 5,5 | | | | | | | | | | | | | | | | |
| | *B | | | | | | | | | | | | | | 18,8 | | | | 25,1 | 19,4 | | | 35,8 | 25,9 | 20,1 | 5,9 | 52 | 36,8 | 26,8 | 21,8 | 8,9 |
| 104 | * | | | | | | | | | | | | | | | | | | | | | | | | | | | | | | |
| | ** | | | | | | | | | | | | | | | | | | | | | | | | | | | | | | |
| | *B | | | | | | | | | | | | | | 17,3 | | | | | 18,8 | | | | 25,2 | 19,4 | | | 35,9 | 25,9 | 21,1 | 6,2 |
| 108 | * | | | | | | | | | | | | | | | | | | | | | | | | | | | | | | |
| | ** | | | | | | | | | | | | | | | | | | | | | | | | | | | | | | |
| | *B | | | | | | | | | | | | | | | | | | | 18,4 | | | | 24,7 | 18,9 | | | 35,2 | 25,2 | 20,4 | |
| 112 | * | | | | | | | | | | | | | | | | | | | | | | | | | | | | | | |
| | ** | | | | | | | | | | | | | | | | | | | | | | | | | | | | | | |
| | *B | | | | | | | | | | | | | | | | | | | | | | | | 18,4 | | | | 24,8 | 19,8 | |
| 116 | * | | | | | | | | | | | | | | | | | | | | | | | | | | | | | | |
| | ** | | | | | | | | | | | | | | | | | | | | | | | | | | | | | | |
| | *B | | | | | | | | | | | | | | | | | | | | | | | | | | | | | 19,2 | |
| 120 | * | | | | | | | | | | | | | | | | | | | | | | | | | | | | | | |
| | ** | | | | | | | | | | | | | | | | | | | | | | | | | | | | | | |
| | *B | | | | | | | | | | | | | | | | | | | | | | | | | | | | | 16,7 | |

VKTAB 181260 / 181262 / 181226

| m | | SL2 108 | | | | | SL2 114 | | | | | SL2 120 | | | | | SL2 126 | | | | | SL2 132 | | | | | SL2 138 | | |
|---|---|---|---|---|---|---|---|---|---|---|---|---|---|---|---|---|---|---|---|---|---|---|---|---|---|---|---|---|---|
| | | 12 | 18 | 24 | 30 | 36 | 12 | 18 | 24 | 30 | 36 | 12 | 18 | 24 | 30 | 36 | 12 | 18 | 24 | 30 | 36 | 12 | 18 | 24 | 30 | 36 | 12 | 18 | 24 |
| 18 | * | 127 | | | | | 119 | | | | | | | | | | | | | | | | | | | | | | |
| | ** | 129 | | | | | 119 | | | | | | | | | | | | | | | | | | | | | | |
| | *B | 126 | | | | | 117 | | | | | | | | | | | | | | | | | | | | | | |
| 20 | * | 123 | 96 | | | | 115 | | | | | 108 | | | | | 98 | | | | | 88 | | | | | | | |
| | ** | 127 | 96 | | | | 117 | | | | | 109 | | | | | 98 | | | | | 88 | | | | | | | |
| | *B | 124 | 94 | | | | 115 | | | | | 107 | | | | | 96 | | | | | 86 | | | | | 75 | | |
| 22 | * | 116 | 94 | 76 | | | 112 | 88 | | | | 106 | 83 | | | | 98 | 77 | | | | 87 | | | | | 76 | | |
| | ** | 120 | 94 | 76 | | | 115 | 88 | | | | 108 | 83 | | | | 98 | 77 | | | | 87 | | | | | 76 | | |
| | *B | 122 | 92 | 75 | | | 114 | 87 | | | | 106 | 82 | | | | 95 | 75 | | | | 85 | 69 | | | | 74 | | |
| 24 | * | 104 | 92 | 74 | 65 | | 101 | 87 | 70 | | | 99 | 83 | 67 | | | 94 | 76 | 63 | | | 86 | 70 | | | | 75 | 62 | |
| | ** | 109 | 92 | 74 | 65 | | 105 | 87 | 70 | | | 102 | 83 | 67 | | | 95 | 76 | 63 | | | 86 | 70 | | | | 75 | 62 | |
| | *B | 120 | 91 | 73 | 64 | | 112 | 86 | 69 | 60 | | 105 | 81 | 66 | | | 94 | 74 | 63 | | | 84 | 68 | | | | 73 | 61 | |
| 26 | * | 93 | 86 | 72 | 63 | 56 | 91 | 83 | 69 | 60 | 53 | 89 | 81 | 66 | 58 | 50 | 85 | 75 | 63 | 54 | | 80 | 69 | 58 | 49,9 | | 72 | 62 | 52 |
| | ** | 101 | 89 | 72 | 63 | 56 | 97 | 85 | 69 | 60 | 53 | 93 | 81 | 66 | 58 | 50 | 89 | 75 | 63 | 54 | | 82 | 69 | 58 | 49,9 | | 73 | 62 | 52 |
| | *B | 117 | 88 | 71 | 63 | 55 | 110 | 84 | 68 | 59 | 52 | 103 | 80 | 65 | 57 | 49,4 | 93 | 73 | 62 | 53 | 45,7 | 83 | 68 | 57 | 49,3 | | 72 | 60 | 51 |
| 28 | * | 85 | 81 | 69 | 61 | 54 | 82 | 78 | 67 | 59 | 52 | 80 | 75 | 65 | 57 | 49,9 | 78 | 71 | 62 | 53 | 46,3 | 74 | 67 | 58 | 49,4 | 42,5 | 68 | 61 | 51 |
| | ** | 93 | 86 | 69 | 61 | 54 | 91 | 82 | 67 | 59 | 52 | 87 | 79 | 65 | 57 | 49,9 | 84 | 73 | 62 | 53 | 46,3 | 78 | 68 | 58 | 49,4 | 42,5 | 71 | 61 | 51 |
| | *B | 115 | 86 | 69 | 61 | 54 | 108 | 82 | 66 | 58 | 51 | 102 | 79 | 64 | 56 | 49,1 | 92 | 72 | 61 | 52 | 45,4 | 82 | 67 | 57 | 48,8 | 41,3 | 71 | 60 | 50 |
| 30 | * | 77 | 78 | 66 | 59 | 52 | 75 | 75 | 66 | 57 | 51 | 73 | 72 | 63 | 56 | 49,3 | 72 | 67 | 60 | 52 | 45,7 | 69 | 64 | 57 | 48,9 | 42,5 | 65 | 59 | 51 |
| | ** | 85 | 83 | 66 | 59 | 52 | 83 | 80 | 66 | 57 | 51 | 81 | 76 | 64 | 56 | 49,3 | 79 | 71 | 61 | 52 | 45,7 | 76 | 67 | 57 | 48,9 | 42,5 | 69 | 60 | 51 |
| | *B | 112 | 84 | 66 | 59 | 53 | 106 | 80 | 65 | 57 | 50 | 100 | 78 | 63 | 55 | 48,6 | 90 | 71 | 60 | 51 | 45 | 81 | 66 | 56 | 48 | 41,3 | 70 | 59 | 49,8 |
| 32 | * | 69 | 72 | 64 | 57 | 50 | 68 | 70 | 64 | 56 | 49,7 | 67 | 68 | 62 | 55 | 48,5 | 66 | 65 | 59 | 51 | 45 | 65 | 61 | 56 | 48,3 | 42,4 | 62 | 57 | 50 |
| | ** | 77 | 76 | 64 | 57 | 50 | 76 | 76 | 64 | 56 | 49,7 | 74 | 74 | 63 | 55 | 48,5 | 74 | 70 | 59 | 51 | 45 | 72 | 65 | 56 | 48,3 | 42,4 | 68 | 59 | 50 |
| | *B | 109 | 82 | 64 | 57 | 51 | 103 | 78 | 64 | 55 | 49,2 | 98 | 77 | 62 | 54 | 47,8 | 89 | 69 | 58 | 50 | 44,2 | 80 | 65 | 55 | 47,4 | 41,1 | 69 | 58 | 49,1 |
| 34 | * | 62 | 65 | 60 | 54 | 48,3 | 61 | 64 | 61 | 54 | 48,2 | 61 | 64 | 61 | 54 | 47,6 | 62 | 61 | 57 | 50 | 44,1 | 61 | 60 | 54 | 47,6 | 41,8 | 56 | 56 | 49,5 |
| | ** | 69 | 70 | 61 | 54 | 48,3 | 69 | 69 | 62 | 54 | 48,2 | 68 | 68 | 62 | 54 | 47,6 | 68 | 66 | 58 | 50 | 44,1 | 66 | 64 | 55 | 47,6 | 41,8 | 63 | 59 | 49,5 |
| | *B | 106 | 79 | 62 | 54 | 48,5 | 101 | 77 | 62 | 54 | 47,9 | 96 | 75 | 61 | 53 | 46,9 | 87 | 68 | 57 | 49,2 | 43,4 | 79 | 64 | 54 | 46,6 | 40,5 | 68 | 57 | 48,5 |
| 36 | * | 57 | 59 | 56 | 52 | 46,5 | 56 | 59 | 56 | 52 | 46,6 | 56 | 58 | 57 | 53 | 46,7 | 57 | 57 | 55 | 49 | 43,2 | 56 | 57 | 54 | 46,9 | 41,2 | 51 | 54 | 48,9 |
| | ** | 63 | 64 | 59 | 53 | 46,5 | 61 | 63 | 58 | 53 | 46,6 | 61 | 63 | 59 | 53 | 46,7 | 61 | 61 | 57 | 49 | 43,2 | 60 | 61 | 55 | 46,9 | 41,1 | 58 | 56 | 48,9 |
| | *B | 104 | 77 | 60 | 53 | 46,6 | 99 | 75 | 60 | 53 | 46,6 | 95 | 73 | 59 | 52 | 46 | 86 | 67 | 56 | 48,2 | 42,5 | 78 | 63 | 53 | 45,9 | 40 | 67 | 56 | 47,7 |
| 38 | * | 54 | 54 | 53 | 49,9 | 44,8 | 52 | 53 | 52 | 49 | 44,8 | 51 | 53 | 52 | 49,9 | 45,6 | 52 | 52 | 51 | 47,5 | 42,4 | 51 | 52 | 50 | 46,2 | 40,5 | 45,6 | 49 | 47,7 |
| | ** | 60 | 60 | 57 | 51 | 44,8 | 58 | 58 | 55 | 51 | 45,1 | 56 | 57 | 55 | 51 | 45,8 | 55 | 56 | 53 | 47,7 | 42,4 | 56 | 56 | 52 | 46,2 | 40,5 | 52 | 52 | 47,9 |
| | *B | 101 | 75 | 58 | 51 | 44,9 | 97 | 73 | 58 | 51 | 45,1 | 93 | 72 | 58 | 51 | 45 | 84 | 65 | 55 | 47,1 | 41,7 | 77 | 62 | 53 | 45,2 | 39,5 | 66 | 56 | 47 |
| 40 | * | 49,5 | 49,5 | 49,5 | 48,1 | 43,1 | 48 | 47,8 | 48,1 | 46,4 | 42,8 | 46,7 | 47,6 | 47,6 | 46,2 | 43 | 46,4 | 47 | 46,6 | 44,1 | 40,7 | 46,2 | 47,4 | 46,1 | 43,6 | 39,8 | 40,1 | 44,5 | 43,5 |
| | ** | 55 | 56 | 55 | 48,7 | 43,1 | 54 | 54 | 53 | 49 | 43,6 | 53 | 53 | 51 | 48,5 | 44,3 | 51 | 51 | 49,5 | 45,6 | 41,2 | 51 | 51 | 48,4 | 44,4 | 39,9 | 46,7 | 47,4 | 44,9 |
| | *B | 99 | 73 | 55 | 48,8 | 43,2 | 95 | 72 | 56 | 49,2 | 43,6 | 91 | 70 | 57 | 49,5 | 43,8 | 83 | 64 | 54 | 46 | 40,8 | 75 | 61 | 52 | 44,2 | 39 | 65 | 55 | 46,3 |
| 44 | * | 41,1 | 41,7 | 44,1 | 43,5 | 39,9 | 40,1 | 40,4 | 42,6 | 42 | 39,9 | 39,1 | 41,5 | 41,3 | 40,3 | 38,4 | 37,9 | 39,4 | 39,6 | 38,2 | 35,9 | 36,8 | 38,6 | 38,4 | 37,1 | 34,8 | 32,3 | 35,4 | 36,2 |
| | ** | 46,7 | 47,5 | 47,9 | 44,5 | 39,9 | 46,1 | 46,3 | 47,5 | 45,6 | 40,5 | 45 | 45 | 46,4 | 44,8 | 41,3 | 43,7 | 43,6 | 44,2 | 41,7 | 38,5 | 42,6 | 43,6 | 42,7 | 39,9 | 36,8 | 38,5 | 40,9 | 39,6 |
| | *B | 94 | 69 | 52 | 45,4 | 39,9 | 91 | 68 | 53 | 45,9 | 40,5 | 88 | 67 | 54 | 46,8 | 41,2 | 80 | 61 | 51 | 44 | 38,9 | 73 | 59 | 49,8 | 42,7 | 37,5 | 63 | 53 | 45 |
| 48 | * | 32,7 | 35,4 | 37,1 | 37 | 35 | 32,1 | 34,4 | 36,1 | 35,8 | 35,7 | 31,6 | 35,8 | 35 | 35,7 | 34,6 | 30,8 | 34,6 | 33,7 | 33,7 | 32,6 | 30,1 | 33,6 | 31,6 | 32 | 31,1 | 25,4 | 28,8 | 29,9 |
| | ** | 38 | 39,3 | 40,3 | 39,3 | 36,3 | 37,7 | 38,6 | 40,9 | 39,6 | 36,5 | 37,2 | 38,7 | 40,6 | 40,1 | 37,9 | 36,4 | 40 | 39,2 | 38,6 | 36,5 | 35,7 | 39 | 37,1 | 37 | 34,9 | 31,3 | 34,5 | 35,5 |
| | *B | 89 | 65 | 49,1 | 42,7 | 37,5 | 86 | 66 | 50 | 43,3 | 38 | 84 | 65 | 51 | 44,3 | 38,7 | 77 | 59 | 49,4 | 42,2 | 37 | 71 | 57 | 48,1 | 41,1 | 36 | 61 | 51 | 43,3 |
| 52 | * | 27,1 | 30,1 | 30,2 | 30,4 | 29,9 | 25,6 | 28,5 | 29,6 | 30,3 | 30,1 | 24,3 | 29,4 | 29,6 | 30 | 29,5 | 23,7 | 28,4 | 30,6 | 28,8 | 29,2 | 23,4 | 27,7 | 25,6 | 26,5 | 26,7 | 18,4 | 22,5 | 24 |
| | ** | 32,2 | 34,5 | 34,6 | 34,2 | 32,7 | 30,8 | 32,1 | 34,4 | 33,8 | 32,1 | 29,5 | 33,1 | 34,1 | 33,9 | 32,5 | 29,1 | 33,7 | 33 | 33,5 | 31,9 | 28,7 | 33 | 31 | 31,8 | 32,1 | 24,1 | 28 | 29,6 |
| | *B | 85 | 62 | 46 | 40 | 35 | 82 | 63 | 47,1 | 40,8 | 35,7 | 81 | 62 | 48,2 | 41,8 | 36,5 | 74 | 57 | 47,5 | 40,5 | 35,4 | 68 | 55 | 46,4 | 39,5 | 34,6 | 59 | 49,2 | 41,9 |
| 56 | * | 21,5 | 25,1 | 26,2 | 25,5 | 25 | 20,4 | 22,9 | 25 | 24,9 | 24,4 | 19,4 | 23,1 | 24,9 | 24,3 | 24,5 | 18,1 | 22,3 | 25,1 | 24,1 | 24,1 | 16,8 | 21,8 | 19,7 | 20,9 | 21,2 | 12,9 | 16,2 | 18 |
| | ** | 26,4 | 29,9 | 30,1 | 29,8 | 29,1 | 25,4 | 27,6 | 28,2 | 28,4 | 27,9 | 24,4 | 27,6 | 27,6 | 28,1 | 27,6 | 23 | 27,4 | 27,1 | 28,1 | 26,7 | 21,8 | 26,9 | 24,9 | 26,1 | 26,7 | 18 | 21,6 | 23,7 |
| | *B | 80 | 59 | 43,7 | 37,5 | 32,6 | 78 | 60 | 44,5 | 38,2 | 33,4 | 78 | 60 | 45,3 | 39,3 | 34,3 | 71 | 54 | 45,4 | 38,8 | 33,7 | 66 | 53 | 44,6 | 38 | 33,3 | 57 | 47,5 | 40,4 |
| 60 | * | 16,3 | 20,2 | 22,3 | 22,7 | 21,6 | 15,2 | 18,2 | 21,1 | 21,1 | 21 | 14,4 | 18,4 | 20,2 | 20,4 | 20,8 | 13,9 | 16,9 | 19,6 | 20,1 | 20,8 | 13,1 | 15,9 | 14,1 | 15,4 | 15,8 | 9,5 | 11,4 | 12,1 |
| | ** | 20,8 | 24,9 | 26,9 | 25,7 | 26,1 | 19,9 | 22,9 | 25,6 | 24,3 | 24,2 | 19,2 | 22,8 | 24,1 | 23,2 | 23,1 | 18,1 | 21,6 | 23,1 | 22,6 | 22,4 | 17,4 | 20,8 | 18,9 | 20,5 | 21,3 | 14 | 16,3 | 17,8 |
| | *B | 76 | 55 | 41,5 | 35,5 | 30,7 | 74 | 57 | 42,3 | 36,2 | 31,2 | 74 | 57 | 43,3 | 37 | 32 | 68 | 52 | 43,6 | 37,2 | 32,1 | 63 | 51 | 43 | 36,6 | 32,1 | 54 | 45,6 | 38,9 |
| 64 | * | 12,8 | 15,4 | 18 | 19,6 | 18,6 | 11,2 | 13,5 | 17 | 18,5 | 19,1 | 9,5 | 14,1 | 16,2 | 17,1 | 18,1 | 9,6 | 13,2 | 14,6 | 16 | 17,4 | 9,3 | 12,3 | 10,9 | 11 | 10,4 | 6 | 8,4 | 8,4 |
| | ** | 16,8 | 19,9 | 22,4 | 21,7 | 22 | 15,5 | 18,1 | 21,3 | 22,7 | 20,7 | 14,1 | 18,2 | 20,3 | 20,8 | 20 | 13,2 | 17,3 | 19,1 | 19,4 | 19,5 | 13,1 | 16,6 | 15,2 | 15,6 | 15,9 | 9,9 | 12,7 | 13,4 |
| | *B | 73 | 53 | 39,2 | 33,6 | 29 | 71 | 54 | 40,2 | 34,4 | 29,6 | 70 | 55 | 41,2 | 35,3 | 30,3 | 65 | 50 | 41,9 | 35,4 | 30,5 | 60 | 48,6 | 41,4 | 35,2 | 30,8 | 52 | 43,8 | 37,2 |
| 68 | * | 9,3 | 12,2 | 13,6 | 15,6 | 15,8 | 8,3 | 9,3 | 12,9 | 14,9 | 16,9 | 6,9 | 9,8 | 12,5 | 14 | 15,4 | 6 | 9,5 | 11,4 | 12,2 | 14,1 | 5,6 | 9,1 | 7,8 | 8,3 | 7,8 | | 5,4 | 5,9 |
| | ** | 12,8 | 16,2 | 18 | 18,5 | 18 | 12,1 | 13,7 | 17 | 18,7 | 17,2 | 10,9 | 13,6 | 16,2 | 17,9 | 18,2 | 8,9 | 13 | 15,4 | 16,6 | 17,4 | 8,7 | 12,8 | 11,5 | 12,4 | 12,5 | 5,9 | 9,1 | 10,2 |
| | *B | 71 | 51 | 37,5 | 31,7 | 27,3 | 69 | 52 | 38,1 | 32,6 | 28 | 68 | 52 | 39,2 | 33,5 | 28,8 | 62 | 47,9 | 40,2 | 33,8 | 29,1 | 57 | 46,4 | 39,8 | 33,8 | 29,4 | 49,6 | 41,9 | 35,6 |
| 72 | * | 5,8 | 9,2 | 10,5 | 11,6 | 12,9 | 5,5 | 7 | 8,8 | 11,4 | 13,8 | | 6,8 | 8,8 | 10,8 | 12,6 | | 5,8 | 8,2 | 9,5 | 10,9 | | 5,8 | | 5,5 | 5,5 | | | |
| | ** | 8,8 | 12,7 | 14,4 | 15,3 | 13,9 | 8,7 | 10,8 | 12,7 | 14,7 | 14,4 | 8,1 | 10,2 | 12 | 14,2 | 15,5 | 6,5 | 8,8 | 11,7 | 13,4 | 15,2 | 5,9 | 9,1 | 7,9 | 9,2 | 9,6 | | 5,4 | 7 |
| | *B | 68 | 48,5 | 35,9 | 30,3 | 25,7 | 67 | 49,7 | 36,7 | 30,9 | 26,4 | 66 | 50 | 37,4 | 31,8 | 27,2 | 60 | 46,2 | 38,4 | 32,2 | 27,6 | 55 | 44,2 | 38,2 | 32,4 | 28,1 | 47,3 | 40,1 | 34,1 |

VKTAB 181260 / 181262 / 181226

| m | | SL2 108 | | | | | SL2 114 | | | | | SL2 120 | | | | | SL2 126 | | | | | SL2 132 | | | | | SL2 138 | | |
|---|---|---|---|---|---|---|---|---|---|---|---|---|---|---|---|---|---|---|---|---|---|---|---|---|---|---|---|---|---|
| | | 12 | 18 | 24 | 30 | 36 | 12 | 18 | 24 | 30 | 36 | 12 | 18 | 24 | 30 | 36 | 12 | 18 | 24 | 30 | 36 | 12 | 18 | 24 | 30 | 36 | 12 | 18 | 24 |
| 76 | * | | 6,2 | 8 | 8,6 | 10 | | | 6,7 | 7,8 | 10,6 | | | 5,8 | 7,6 | 9,8 | | | 5 | 6,8 | 8,5 | | | | | | | | |
| | ** | 6,4 | 9,2 | 11,4 | 12,4 | 11,2 | 5,3 | 8 | 10,1 | 10,8 | 11,8 | 5,2 | 7,8 | 8,6 | 10,6 | 12,6 | | 6,5 | 8 | 10,2 | 12,3 | | 6 | 5 | 6 | 6,7 | | | |
| | *B | 67 | 46,4 | 34,4 | 29 | 24,5 | 65 | 47,6 | 35,2 | 29,7 | 25 | 64 | 48,6 | 36 | 30,3 | 25,6 | 59 | 44,9 | 37,1 | 30,6 | 26,1 | 53 | 43 | 36,5 | 31,1 | 26,7 | 45,5 | 38,1 | 32,6 |
| 80 | * | | | 5,5 | 6,5 | 7,4 | | | | 5,7 | 7,4 | | | | 5 | 7 | | | | | 6,1 | | | | | | | | |
| | ** | | 6,5 | 8,4 | 9,9 | 8,8 | | 5,1 | 7,6 | 8,4 | 9,2 | | 5,3 | 6,5 | 7,4 | 9,7 | | | 5,7 | 7 | 9,4 | | | | | | | | |
| | *B | 65 | 44,8 | 32,8 | 27,7 | 23,3 | 63 | 45,7 | 33,7 | 28,4 | 23,9 | 61 | 46,9 | 34,6 | 29,2 | 24,5 | 57 | 43,5 | 36,1 | 29,4 | 24,7 | 52 | 41,7 | 35,5 | 29,7 | 25,4 | 43,8 | 37,2 | 31,3 |
| 84 | * | | | | | 5,1 | | | | | 5,4 | | | | | | | | | | | | | | | | | | |
| | ** | | | 5,6 | 7,4 | 6,5 | | | 5,1 | 6,3 | 6,8 | | | | 5,5 | 7 | | | | | 6,5 | | | | | | | | |
| | *B | 64 | 43,2 | 31,7 | 26,4 | 22,1 | 62 | 44,3 | 32,4 | 27,2 | 22,8 | 59 | 45,3 | 33,2 | 28 | 23,5 | 54 | 42,2 | 35,1 | 28,3 | 23,8 | 50 | 40,4 | 34,5 | 28,7 | 24,2 | 42,4 | 36 | 30,3 |
| 88 | * | | | | | | | | | | | | | | | | | | | | | | | | | | | | |
| | ** | | | | | | | | | | | | | | | 5,2 | | | | | | | | | | | | | |
| | *B | 61 | 41,7 | 30,6 | 25,4 | 20,6 | 60 | 42,8 | 31,4 | 26 | 21,7 | 57 | 43,9 | 32 | 26,8 | 22,4 | 52 | 40,7 | 34 | 27,2 | 22,8 | 47,8 | 39,1 | 33,5 | 27,7 | 23,3 | 40,9 | 34,9 | 29,4 |
| 92 | * | | | | | | | | | | | | | | | | | | | | | | | | | | | | |
| | ** | | | | | | | | | | | | | | | | | | | | | | | | | | | | |
| | *B | 58 | 40,3 | 29,4 | 24,4 | 17,6 | 57 | 41,3 | 30,3 | 25,1 | 19,9 | 54 | 42,5 | 31,1 | 25,7 | 21,3 | 51 | 39,9 | 32,9 | 26,1 | 21,9 | 46,2 | 37,4 | 32,4 | 26,7 | 22,4 | 39,8 | 33,8 | 28,4 |
| 96 | * | | | | | | | | | | | | | | | | | | | | | | | | | | | | |
| | ** | | | | | | | | | | | | | | | | | | | | | | | | | | | | |
| | *B | 54 | 39,2 | 28,3 | 23,4 | 14,8 | 53 | 40,1 | 29,3 | 24,2 | 17,1 | 51 | 41,1 | 30,1 | 24,9 | 19,5 | 48,8 | 39,1 | 31,9 | 25,2 | 20,9 | 44,6 | 36,8 | 31,2 | 25,7 | 21,5 | 38,9 | 32,5 | 27,5 |
| 100 | * | | | | | | | | | | | | | | | | | | | | | | | | | | | | |
| | ** | | | | | | | | | | | | | | | | | | | | | | | | | | | | |
| | *B | 51 | 38 | 27,5 | 22,5 | 11,9 | 49,2 | 39 | 28,3 | 23,2 | 14,3 | 47,9 | 39,9 | 29,1 | 24 | 16,9 | 46,2 | 38,4 | 30,9 | 24,4 | 18,9 | 43 | 36,1 | 30,6 | 24,9 | 20,6 | 38,1 | 31,7 | 26,5 |
| 104 | * | | | | | | | | | | | | | | | | | | | | | | | | | | | | |
| | ** | | | | | | | | | | | | | | | | | | | | | | | | | | | | |
| | *B | 47 | 37 | 26,8 | 21,8 | 9,2 | 45,8 | 38 | 27,5 | 22,4 | 11,5 | 44,4 | 38,9 | 28,2 | 23,1 | 14,3 | 43,1 | 37,5 | 30 | 23,6 | 16,4 | 41,3 | 35,5 | 30 | 24,1 | 18,5 | 37,2 | 31 | 25,9 |
| 108 | * | | | | | | | | | | | | | | | | | | | | | | | | | | | | |
| | ** | | | | | | | | | | | | | | | | | | | | | | | | | | | | |
| | *B | | 36,1 | 25,9 | 21,1 | 6,6 | 42,2 | 37 | 26,7 | 21,7 | 8,8 | 42 | 38 | 27,4 | 22,2 | 11,7 | 39,9 | 36,4 | 29,1 | 22,8 | 13,8 | 38,5 | 34,7 | 29,3 | 23,4 | 16 | 35,3 | 30,3 | 25,3 |
| 112 | * | | | | | | | | | | | | | | | | | | | | | | | | | | | | |
| | ** | | | | | | | | | | | | | | | | | | | | | | | | | | | | |
| | *B | | 34,7 | 25,3 | 20,4 | | 38,8 | 36,1 | 25,9 | 21,1 | 6,3 | 37,8 | 37 | 26,7 | 21,6 | 9,1 | 37,2 | 35,3 | 28,5 | 22 | 11,2 | 35,8 | 33,3 | 28,6 | 22,6 | 13,6 | 32,8 | 29,4 | 24,8 |
| 116 | * | | | | | | | | | | | | | | | | | | | | | | | | | | | | |
| | ** | | | | | | | | | | | | | | | | | | | | | | | | | | | | |
| | *B | | | 24,8 | 19,9 | | | 35,4 | 25,3 | 20,4 | | 34,8 | 35,4 | 25,9 | 21 | 6,6 | 34,4 | 34,1 | 27,8 | 21,4 | 8,8 | 33 | 31,9 | 28,1 | 21,9 | 11,2 | 30,4 | 28,3 | 24,2 |
| 120 | * | | | | | | | | | | | | | | | | | | | | | | | | | | | | |
| | ** | | | | | | | | | | | | | | | | | | | | | | | | | | | | |
| | *B | | | | 19,3 | | | | 24,8 | 19,9 | | | 33,4 | 25,3 | 20,4 | | 31,1 | 32,2 | 27,1 | 20,9 | 6,6 | 30,4 | 30,6 | 27,5 | 21,3 | 8,8 | 28 | 27,2 | 23,9 |
| 124 | * | | | | | | | | | | | | | | | | | | | | | | | | | | | | |
| | ** | | | | | | | | | | | | | | | | | | | | | | | | | | | | |
| | *B | | | | 18,9 | | | | 24,5 | 19,4 | | | 30,7 | 24,9 | 19,9 | | | 29,6 | 26,5 | 20,3 | | 27,4 | 29,2 | 27 | 20,8 | 6,6 | 25,6 | 26,1 | 23,6 |
| 128 | * | | | | | | | | | | | | | | | | | | | | | | | | | | | | |
| | ** | | | | | | | | | | | | | | | | | | | | | | | | | | | | |
| | *B | | | | | | | | | 18,9 | | | | 24,4 | 19,4 | | | 27,1 | 25,9 | 19,8 | | 24,9 | 26,4 | 26,2 | 20,3 | | 23,4 | 24,6 | 23,3 |
| 132 | * | | | | | | | | | | | | | | | | | | | | | | | | | | | | |
| | ** | | | | | | | | | | | | | | | | | | | | | | | | | | | | |
| | *B | | | | | | | | | | | | | | 19 | | | | 24,9 | 19,3 | | | 24,1 | 24,5 | 19,8 | | 21,1 | 22,5 | 23 |
| 136 | * | | | | | | | | | | | | | | | | | | | | | | | | | | | | |
| | ** | | | | | | | | | | | | | | | | | | | | | | | | | | | | |
| | *B | | | | | | | | | | | | | | | | | | | 18,9 | | | | 22,6 | 19,4 | | | 20,4 | 21,1 |
| 140 | * | | | | | | | | | | | | | | | | | | | | | | | | | | | | |
| | ** | | | | | | | | | | | | | | | | | | | | | | | | | | | | |
| | *B | | | | | | | | | | | | | | | | | | | 18,6 | | | | | 18,9 | | | | 19,1 |
| 144 | * | | | | | | | | | | | | | | | | | | | | | | | | | | | | |
| | ** | | | | | | | | | | | | | | | | | | | | | | | | | | | | |
| | *B | | | | | | | | | | | | | | | | | | | | | | | | 18,4 | | | | 17,1 |

VKTAB 181260 / 181262 / 181226

## Hubhöhen
## Lifting heights
**Hauteurs de levage • Altezze di sollevamento**
**Alturas de elevación • Высота подъема**

# SL2DFB

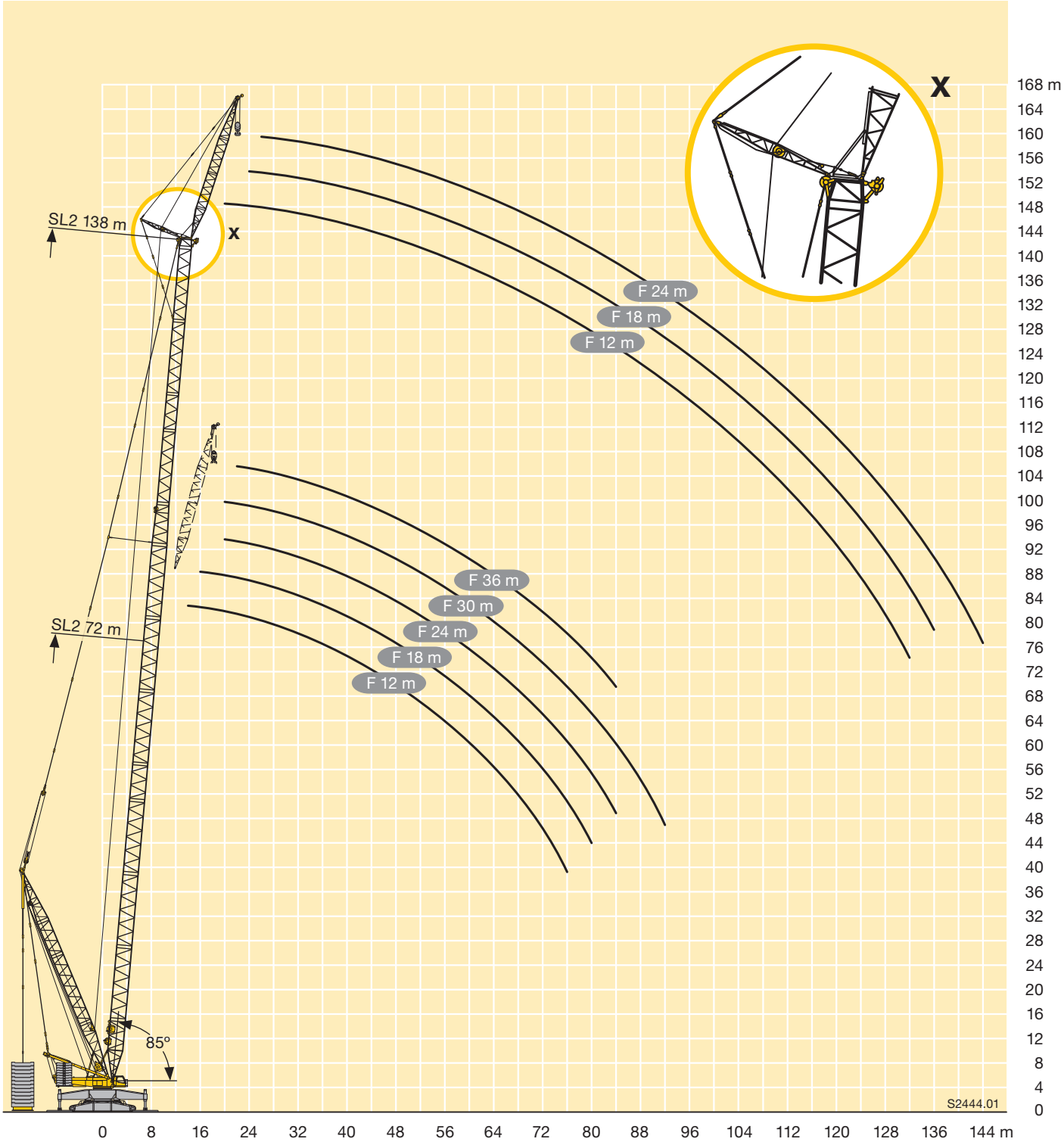

| m | | SL4 72 | | | | | SL4 78 | | | | | SL4 84 | | | | | SL4 90 | | | | | SL4 96 | | | | | SL4 102 | | | | |
|---|---|---|---|---|---|---|---|---|---|---|---|---|---|---|---|---|---|---|---|---|---|---|---|---|---|---|---|---|---|---|---|
| | | 12 | 18 | 24 | 30 | 36 | 12 | 18 | 24 | 30 | 36 | 12 | 18 | 24 | 30 | 36 | 12 | 18 | 24 | 30 | 36 | 12 | 18 | 24 | 30 | 36 | 12 | 18 | 24 | 30 | 36 |
| 14 | * | 137 | | | | | | | | | | | | | | | | | | | | | | | | | | | | | |
| | ** | 137 | | | | | | | | | | | | | | | | | | | | | | | | | | | | | |
| | *B | 137 | | | | | 137 | | | | | | | | | | | | | | | | | | | | | | | | |
| 16 | * | 137 | | | | | 137 | | | | | 137 | | | | | 137 | | | | | 137 | | | | | | | | | |
| | ** | 137 | | | | | 137 | | | | | 137 | | | | | 137 | | | | | 137 | | | | | | | | | |
| | *B | 137 | 110 | | | | 137 | | | | | 137 | | | | | 137 | | | | | 137 | | | | | | | | | |
| 18 | * | 137 | 104 | | | | 137 | 105 | | | | 137 | 104 | | | | 137 | 104 | | | | 137 | | | | | 137 | | | | |
| | ** | 137 | 104 | | | | 137 | 105 | | | | 137 | 104 | | | | 137 | 104 | | | | 137 | | | | | 137 | | | | |
| | *B | 137 | 104 | | | | 137 | 104 | | | | 137 | 104 | | | | 137 | 103 | | | | 137 | | | | | 131 | | | | |
| 20 | * | 137 | 98 | 78 | 69 | | 137 | 100 | 80 | | | 137 | 103 | 80 | | | 136 | 103 | | | | 137 | 104 | | | | 135 | 101 | | | |
| | ** | 137 | 98 | 78 | 69 | | 137 | 100 | 80 | | | 137 | 103 | 80 | | | 137 | 103 | | | | 137 | 104 | | | | 135 | 101 | | | |
| | *B | 137 | 98 | 78 | 69 | | 137 | 100 | 80 | | | 137 | 101 | 80 | | | 133 | 99 | 81 | | | 135 | 98 | | | | 127 | 95 | | | |
| 22 | * | 137 | 92 | 74 | 65 | 59 | 135 | 95 | 75 | 66 | 60 | 131 | 98 | 77 | 67 | 61 | 124 | 99 | 77 | 67 | | 123 | 101 | 78 | | | 122 | 98 | 79 | | |
| | ** | 137 | 92 | 74 | 65 | 59 | 137 | 95 | 75 | 66 | 60 | 137 | 98 | 77 | 67 | 61 | 131 | 99 | 77 | 67 | | 129 | 101 | 78 | | | 125 | 98 | 79 | | |
| | *B | 137 | 92 | 74 | 65 | 59 | 137 | 94 | 75 | 66 | 60 | 137 | 97 | 76 | 67 | 61 | 128 | 95 | 77 | 68 | | 131 | 96 | 77 | | | 124 | 92 | 76 | | |
| 24 | * | 123 | 87 | 70 | 62 | 56 | 121 | 89 | 72 | 63 | 57 | 119 | 93 | 73 | 64 | 58 | 115 | 95 | 74 | 64 | 58 | 112 | 97 | 75 | 65 | 59 | 109 | 95 | 75 | 66 | 59 |
| | ** | 130 | 87 | 70 | 62 | 56 | 130 | 89 | 72 | 63 | 57 | 130 | 93 | 73 | 64 | 58 | 123 | 95 | 74 | 64 | 58 | 121 | 97 | 75 | 65 | 59 | 116 | 95 | 75 | 66 | 59 |
| | *B | 134 | 87 | 70 | 62 | 56 | 135 | 89 | 72 | 63 | 57 | 134 | 93 | 73 | 63 | 58 | 124 | 91 | 74 | 64 | 58 | 128 | 94 | 75 | 65 | 58 | 120 | 90 | 73 | 64 | 57 |
| 26 | * | 111 | 83 | 66 | 58 | 53 | 108 | 85 | 68 | 59 | 54 | 107 | 89 | 69 | 61 | 55 | 105 | 90 | 70 | 61 | 55 | 102 | 93 | 72 | 62 | 56 | 100 | 91 | 72 | 63 | 57 |
| | ** | 120 | 83 | 66 | 58 | 53 | 117 | 85 | 68 | 59 | 54 | 117 | 89 | 69 | 61 | 55 | 112 | 90 | 70 | 61 | 55 | 112 | 93 | 72 | 62 | 56 | 109 | 92 | 72 | 63 | 57 |
| | *B | 129 | 83 | 66 | 58 | 53 | 131 | 85 | 68 | 59 | 54 | 130 | 89 | 69 | 60 | 55 | 120 | 88 | 70 | 61 | 55 | 124 | 91 | 72 | 62 | 56 | 117 | 87 | 71 | 62 | 56 |
| 28 | * | 102 | 79 | 63 | 55 | 49,7 | 99 | 81 | 65 | 56 | 51 | 96 | 85 | 66 | 58 | 52 | 94 | 86 | 67 | 58 | 53 | 93 | 88 | 69 | 60 | 53 | 91 | 87 | 69 | 60 | 54 |
| | ** | 111 | 79 | 63 | 55 | 49,7 | 108 | 81 | 65 | 56 | 51 | 104 | 85 | 66 | 58 | 52 | 102 | 87 | 67 | 58 | 53 | 102 | 89 | 69 | 60 | 53 | 100 | 90 | 69 | 60 | 54 |
| | *B | 122 | 79 | 63 | 55 | 49,7 | 126 | 81 | 65 | 56 | 51 | 126 | 85 | 66 | 58 | 52 | 115 | 85 | 67 | 58 | 52 | 120 | 88 | 69 | 59 | 53 | 113 | 84 | 69 | 60 | 54 |
| 30 | * | 93 | 75 | 60 | 52 | 47 | 92 | 77 | 62 | 54 | 48,1 | 89 | 81 | 63 | 55 | 49,2 | 86 | 81 | 64 | 56 | 50 | 84 | 82 | 66 | 57 | 51 | 83 | 81 | 67 | 58 | 52 |
| | ** | 101 | 75 | 60 | 52 | 47 | 99 | 77 | 62 | 54 | 48,1 | 97 | 81 | 63 | 55 | 49,2 | 93 | 83 | 64 | 56 | 50 | 93 | 84 | 66 | 57 | 51 | 92 | 85 | 67 | 58 | 52 |
| | *B | 116 | 75 | 60 | 52 | 47,1 | 120 | 77 | 62 | 54 | 48,1 | 122 | 81 | 63 | 55 | 49,2 | 111 | 82 | 64 | 56 | 50 | 116 | 85 | 66 | 57 | 51 | 110 | 82 | 66 | 57 | 52 |
| 32 | * | 84 | 72 | 57 | 49,6 | 44,6 | 84 | 74 | 59 | 51 | 45,9 | 82 | 77 | 60 | 52 | 46,9 | 79 | 78 | 62 | 53 | 47,4 | 75 | 76 | 63 | 54 | 48,8 | 74 | 75 | 64 | 55 | 49,4 |
| | ** | 92 | 72 | 57 | 49,6 | 44,6 | 91 | 74 | 59 | 51 | 45,9 | 90 | 78 | 60 | 52 | 46,9 | 86 | 80 | 62 | 53 | 47,4 | 83 | 81 | 63 | 54 | 48,8 | 83 | 79 | 64 | 55 | 49,4 |
| | *B | 110 | 72 | 57 | 49,6 | 44,7 | 115 | 74 | 59 | 51 | 45,9 | 118 | 78 | 60 | 52 | 46,9 | 107 | 79 | 62 | 53 | 47,4 | 113 | 82 | 63 | 54 | 48,7 | 107 | 79 | 64 | 55 | 49,4 |
| 34 | * | 77 | 69 | 55 | 47,1 | 42,3 | 76 | 71 | 56 | 48,6 | 43,6 | 75 | 73 | 58 | 50 | 44,9 | 73 | 73 | 59 | 51 | 45,5 | 70 | 71 | 61 | 52 | 46,6 | 67 | 69 | 62 | 53 | 47,1 |
| | ** | 85 | 69 | 55 | 47,1 | 42,3 | 83 | 71 | 56 | 48,6 | 43,6 | 83 | 74 | 58 | 50 | 44,9 | 80 | 75 | 59 | 51 | 45,5 | 77 | 77 | 61 | 52 | 46,6 | 75 | 74 | 62 | 53 | 47,1 |
| | *B | 105 | 69 | 55 | 47,1 | 42,3 | 110 | 71 | 56 | 48,6 | 43,8 | 113 | 75 | 58 | 50 | 44,9 | 104 | 76 | 59 | 51 | 45,5 | 110 | 78 | 61 | 52 | 46,6 | 103 | 77 | 62 | 53 | 47,3 |
| 36 | * | 72 | 66 | 52 | 45,2 | 40,1 | 69 | 68 | 54 | 46,5 | 41,4 | 69 | 68 | 56 | 47,8 | 42,8 | 67 | 68 | 56 | 48,9 | 43,6 | 64 | 66 | 58 | 50 | 44,8 | 62 | 64 | 59 | 51 | 45,3 |
| | ** | 79 | 66 | 52 | 45,2 | 40,1 | 76 | 68 | 54 | 46,5 | 41,4 | 76 | 71 | 56 | 47,8 | 42,8 | 74 | 71 | 57 | 48,9 | 43,6 | 72 | 72 | 58 | 50 | 44,8 | 70 | 70 | 59 | 51 | 45,3 |
| | *B | 101 | 66 | 52 | 45,2 | 40,2 | 105 | 68 | 54 | 46,5 | 41,6 | 109 | 72 | 56 | 47,8 | 42,8 | 100 | 74 | 57 | 48,9 | 43,7 | 107 | 76 | 58 | 50 | 44,8 | 100 | 74 | 59 | 51 | 45,5 |
| 38 | * | 67 | 63 | 50 | 43,3 | 38,5 | 65 | 64 | 52 | 44,7 | 39,6 | 62 | 63 | 54 | 45,9 | 40,8 | 61 | 63 | 54 | 46,7 | 41,7 | 59 | 62 | 56 | 48,2 | 43 | 58 | 60 | 57 | 49,1 | 43,6 |
| | ** | 73 | 63 | 50 | 43,3 | 38,5 | 71 | 66 | 52 | 44,7 | 39,6 | 69 | 68 | 54 | 45,9 | 40,8 | 67 | 67 | 55 | 46,7 | 41,7 | 66 | 67 | 56 | 48,2 | 43 | 64 | 66 | 57 | 49,1 | 43,6 |
| | *B | 97 | 63 | 50 | 43,3 | 38,5 | 101 | 66 | 52 | 44,7 | 39,8 | 105 | 69 | 54 | 46 | 40,8 | 97 | 71 | 55 | 46,7 | 41,8 | 103 | 73 | 56 | 48,2 | 42,9 | 98 | 72 | 57 | 49,3 | 43,8 |
| 40 | * | 62 | 59 | 47,9 | 41,4 | 36,8 | 60 | 61 | 49,9 | 42,9 | 38 | 58 | 59 | 52 | 44,2 | 39,2 | 55 | 58 | 52 | 45,1 | 39,8 | 54 | 57 | 53 | 46,2 | 41,1 | 54 | 56 | 54 | 47,3 | 42 |
| | ** | 68 | 61 | 47,9 | 41,4 | 36,8 | 66 | 62 | 49,9 | 42,9 | 38 | 64 | 65 | 52 | 44,2 | 39,2 | 61 | 63 | 53 | 45,1 | 39,8 | 60 | 62 | 54 | 46,3 | 41,1 | 59 | 61 | 55 | 47,3 | 42 |
| | *B | 93 | 61 | 48 | 41,4 | 36,8 | 97 | 63 | 49,9 | 43 | 38,2 | 101 | 66 | 52 | 44,3 | 39,2 | 94 | 68 | 53 | 45,2 | 40 | 100 | 71 | 54 | 46,4 | 41,1 | 95 | 71 | 55 | 47,4 | 42 |
| 44 | * | 53 | 53 | 44,6 | 38 | 33,5 | 51 | 53 | 46,2 | 39,4 | 34,9 | 51 | 52 | 47,7 | 40,9 | 36,2 | 49,9 | 49,6 | 48,3 | 42 | 37 | 47,1 | 48,3 | 46,8 | 43,1 | 38,1 | 46,1 | 47,4 | 47,2 | 43,1 | 38,6 |
| | ** | 59 | 56 | 44,6 | 38 | 33,5 | 56 | 56 | 46,2 | 39,4 | 34,9 | 56 | 57 | 47,7 | 40,9 | 36,2 | 54 | 55 | 49,1 | 42 | 37 | 53 | 53 | 50 | 43,3 | 38,1 | 50 | 53 | 49,5 | 44,1 | 38,9 |
| | *B | 86 | 56 | 44,7 | 38 | 33,5 | 90 | 59 | 46,3 | 39,4 | 35 | 94 | 62 | 47,7 | 40,9 | 36,2 | 88 | 64 | 49,1 | 42 | 37,1 | 94 | 66 | 51 | 43,3 | 38,2 | 90 | 67 | 52 | 44,3 | 38,9 |
| 48 | * | 47,1 | 47,6 | 41,4 | 35,3 | 30,9 | 46,2 | 45,7 | 43,2 | 36,7 | 32 | 44,3 | 45,5 | 43,2 | 37,9 | 33,2 | 43 | 43,4 | 43,6 | 38,9 | 34,2 | 40,9 | 41,9 | 41,2 | 40 | 35,5 | 39,2 | 39,6 | 40,1 | 38,9 | 35,9 |
| | ** | 51 | 51 | 41,4 | 35,3 | 30,9 | 51 | 50 | 43,2 | 36,7 | 32 | 48,7 | 49,8 | 44,8 | 37,9 | 33,2 | 47,5 | 48,6 | 45 | 38,9 | 34,2 | 46,1 | 46,3 | 46,1 | 40,3 | 35,5 | 44,5 | 44,4 | 44,2 | 41,3 | 36,4 |
| | *B | 80 | 53 | 41,4 | 35,3 | 30,9 | 84 | 55 | 43,2 | 36,7 | 32 | 88 | 58 | 44,8 | 37,9 | 33,2 | 82 | 60 | 45,9 | 38,9 | 34,3 | 89 | 62 | 47,2 | 40,3 | 35,5 | 85 | 64 | 48,6 | 41,5 | 36,4 |
| 52 | * | 41,3 | 42,1 | 38,5 | 32,6 | 28,6 | 40,4 | 40,5 | 40,1 | 34,2 | 29,8 | 38,7 | 38,8 | 38,8 | 35,5 | 30,9 | 36,3 | 37,3 | 38,1 | 35,5 | 31,5 | 34,7 | 37,5 | 36,9 | 36,6 | 32,8 | 33,5 | 36,1 | 35,1 | 34,7 | 33,2 |
| | ** | 45,4 | 45,8 | 38,8 | 32,6 | 28,6 | 44,9 | 45,3 | 40,2 | 34,2 | 29,8 | 43,5 | 43,7 | 41,9 | 35,5 | 30,9 | 41,1 | 42,1 | 40,8 | 36,4 | 31,6 | 39,5 | 40,3 | 40,8 | 37,2 | 32,8 | 38,4 | 40,1 | 40,1 | 38,5 | 33,8 |
| | *B | 75 | 49,7 | 38,9 | 32,7 | 28,6 | 79 | 52 | 40,2 | 34,2 | 29,8 | 83 | 54 | 42 | 35,5 | 30,9 | 78 | 56 | 43,2 | 36,5 | 31,7 | 83 | 58 | 44,7 | 37,6 | 32,8 | 80 | 60 | 45,7 | 38,6 | 33,9 |
| 56 | * | 36,4 | 36,5 | 35,7 | 30,7 | 26,4 | 34,6 | 35,4 | 35,9 | 31,7 | 27,6 | 33,5 | 35,9 | 35,1 | 33,1 | 28,8 | 31,7 | 33,5 | 33,1 | 32,1 | 29,5 | 29,3 | 32,3 | 31,9 | 31,9 | 29,6 | 27,8 | 31,2 | 30,9 | 31,5 | 30,3 |
| | ** | 40,9 | 40,8 | 36,5 | 30,7 | 26,4 | 39 | 39,9 | 37,3 | 31,8 | 27,6 | 38 | 38,8 | 38,6 | 33,1 | 28,8 | 36,2 | 37,4 | 36,5 | 34,2 | 29,7 | 33,8 | 35,2 | 35,3 | 33,8 | 30,5 | 32,4 | 35,2 | 35,2 | 34,5 | 31,2 |
| | *B | 71 | 46,7 | 36,6 | 30,7 | 26,4 | 75 | 48,9 | 38,1 | 31,8 | 27,6 | 78 | 52 | 39,4 | 33,1 | 28,9 | 74 | 53 | 40,5 | 34,2 | 29,7 | 80 | 55 | 42,1 | 35,5 | 30,7 | 76 | 57 | 43,3 | 36,4 | 31,5 |
| 60 | * | 31,8 | 34 | 32,9 | 28,8 | 24,7 | 30,4 | 31,8 | 31,6 | 29,5 | 25,7 | 28,5 | 31,5 | 31,1 | 30,2 | 26,8 | 27,1 | 29,6 | 29,3 | 28,8 | 27,5 | 24,9 | 27,3 | 27,2 | 27,6 | 26,3 | 23,4 | 26,2 | 27,1 | 27,2 | 26,3 |
| | ** | 36 | 36,6 | 34,2 | 28,8 | 24,7 | 34,6 | 35,2 | 34,4 | 30,1 | 25,7 | 32,7 | 33,8 | 34,3 | 30,8 | 26,8 | 31,3 | 33,8 | 33,2 | 32 | 27,8 | 29,3 | 31,6 | 31 | 30,4 | 28,4 | 27,8 | 30,4 | 30,2 | 30,1 | 28,1 |
| | *B | 67 | 44,4 | 34,3 | 28,8 | 24,8 | 71 | 46,2 | 36 | 30,1 | 25,8 | 74 | 48,9 | 37,4 | 31,2 | 26,8 | 71 | 50 | 38,4 | 32 | 27,8 | 77 | 52 | 39,6 | 33,4 | 28,9 | 73 | 54 | 40,9 | 34,4 | 29,7 |

VKTAB 181248 / 181246 / 181228

| m | | SL4 72 | | | | | SL4 78 | | | | | SL4 84 | | | | | SL4 90 | | | | | SL4 96 | | | | | SL4 102 | | | | |
|---|---|---|---|---|---|---|---|---|---|---|---|---|---|---|---|---|---|---|---|---|---|---|---|---|---|---|---|---|---|---|---|
| | | 12 | 18 | 24 | 30 | 36 | 12 | 18 | 24 | 30 | 36 | 12 | 18 | 24 | 30 | 36 | 12 | 18 | 24 | 30 | 36 | 12 | 18 | 24 | 30 | 36 | 12 | 18 | 24 | 30 | 36 |
| 64 | * | 27,7 | 30 | 29,7 | 26,9 | 23,1 | 26,4 | 28,5 | 28,1 | 27,3 | 24,2 | 24,8 | 27 | 27,1 | 26,9 | 24,6 | 22,8 | 25,5 | 27 | 25,9 | 25,4 | 20,6 | 23,5 | 24,6 | 23,9 | 23,3 | 19,3 | 21,9 | 23,4 | 23,2 | 22,8 |
| | ** | 31,6 | 32,4 | 31,5 | 27 | 23,1 | 30,3 | 32,5 | 32 | 28,3 | 24,2 | 28,9 | 30,5 | 30,1 | 28,6 | 25,2 | 26,8 | 29,6 | 29,3 | 28,8 | 25,8 | 24,8 | 27,6 | 28,5 | 27,6 | 26,3 | 23,6 | 26 | 26,2 | 26,2 | 25 |
| | *B | 64 | 42,1 | 32,7 | 27 | 23,1 | 67 | 44,1 | 34 | 28,3 | 24,2 | 71 | 46,4 | 35,4 | 29,5 | 25,2 | 69 | 47,8 | 36,5 | 30,4 | 25,9 | 74 | 49,8 | 37,8 | 31,4 | 27 | 70 | 51 | 38,8 | 32,4 | 27,9 |
| 68 | * | 24,2 | 26,1 | 26,4 | 24,9 | 21,1 | 22,7 | 25 | 26,1 | 25 | 22,6 | 21,1 | 23,4 | 24 | 23,5 | 22,4 | 19,4 | 21,5 | 23,4 | 22,5 | 22,2 | 16,9 | 19,6 | 21,3 | 22,1 | 20,9 | 15,2 | 18,3 | 19,7 | 20,6 | 19,5 |
| | ** | 27,9 | 29,6 | 28,8 | 25,6 | 21,1 | 26,4 | 28,7 | 28,8 | 26,5 | 22,6 | 25 | 27,2 | 26,9 | 26,4 | 23,7 | 23,3 | 25,3 | 25,4 | 25,4 | 23,5 | 20,8 | 23,6 | 25,3 | 24,6 | 23,7 | 19,4 | 22,2 | 23,6 | 23,2 | 22,4 |
| | *B | 61 | 40,2 | 31 | 25,6 | 21 | 64 | 41,9 | 32,4 | 26,7 | 22,7 | 67 | 44,4 | 33,6 | 27,9 | 23,8 | 67 | 45,7 | 34,7 | 28,9 | 24,5 | 71 | 47,3 | 36 | 29,9 | 25,4 | 67 | 49 | 37,1 | 30,7 | 26,2 |
| 72 | * | 20,1 | 23 | 23,5 | 22,8 | 16,7 | 19,5 | 21,5 | 23 | 22,1 | 20,3 | 17,7 | 20,1 | 21,5 | 21,2 | 20,2 | 16 | 18,4 | 19,8 | 20,1 | 19,5 | 13,8 | 15,9 | 17,9 | 19,5 | 17,9 | 12,2 | 14,7 | 16,4 | 18 | 16,4 |
| | ** | 23,6 | 26,4 | 26,6 | 24,2 | 16,7 | 23,1 | 25 | 25,4 | 24,2 | 20,3 | 21,4 | 23,8 | 25,1 | 24,2 | 22,2 | 19,8 | 22,1 | 22,8 | 22 | 21,3 | 17,5 | 19,7 | 21,7 | 21,6 | 21 | 16 | 18,5 | 20,2 | 21,7 | 20 |
| | *B | 58 | 38,5 | 29,5 | 24,2 | 16,9 | 61 | 40,1 | 30,9 | 25,4 | 20,3 | 64 | 42,4 | 32,2 | 26,4 | 22,3 | 65 | 43,9 | 33,1 | 27,3 | 23,2 | 68 | 45,4 | 34,3 | 28,5 | 24,1 | 65 | 46,6 | 35,5 | 29,4 | 24,9 |
| 76 | * | 17,4 | 19,9 | 21,3 | 20,7 | 12,4 | 15,5 | 18,6 | 19,9 | 19,6 | 16,3 | 14,8 | 16,9 | 18,6 | 19,8 | 17,5 | 13 | 15,3 | 16,7 | 17,8 | 16,8 | 10,7 | 13,3 | 14,5 | 16,4 | 15 | 9,7 | 11,5 | 13,2 | 15,2 | 13,8 |
| | ** | 20,8 | 23,2 | 23,8 | 22,8 | 12,4 | 19 | 22 | 22,6 | 22 | 16,3 | 18,4 | 20,4 | 22,1 | 21,5 | 19,7 | 16,6 | 19 | 20,2 | 20,3 | 19,1 | 14,2 | 16,7 | 18,1 | 19 | 18,2 | 13,1 | 15,1 | 16,9 | 18,6 | 17,1 |
| | *B | 56 | 37 | 28,2 | 22,9 | 12,8 | 59 | 38,6 | 29,4 | 24,1 | 16,5 | 62 | 40,6 | 30,8 | 25,2 | 19,7 | 63 | 42 | 31,8 | 26 | 21,8 | 66 | 43,7 | 32,9 | 27 | 22,8 | 63 | 45 | 33,8 | 28 | 23,6 |
| 80 | * | | 16,4 | 18,5 | 19 | 8,2 | 12,9 | 15,7 | 17,1 | 17,7 | 12,2 | 12 | 14,2 | 15,7 | 17,2 | 14,4 | 10,7 | 12,3 | 14 | 15,4 | 14 | 8,2 | 10,6 | 12 | 13,3 | 12 | 7,2 | 9,4 | 9,9 | 12,3 | 11,2 |
| | ** | | 19,6 | 21,4 | 20,8 | 8,2 | 16,4 | 19 | 20,4 | 19,9 | 12,2 | 15,4 | 17,6 | 19 | 19 | 15,8 | 13,8 | 15,9 | 17,4 | 18,7 | 16,5 | 11,4 | 13,7 | 15,3 | 16,5 | 15,4 | 10,1 | 12,6 | 13,6 | 15,6 | 14,1 |
| | *B | | 35,7 | 26,9 | 21,9 | 8,8 | 57 | 37,1 | 28,2 | 22,8 | 12,7 | 59 | 39,2 | 29,4 | 24 | 16,1 | 61 | 40,4 | 30,4 | 24,9 | 19 | 64 | 41,9 | 31,6 | 25,8 | 21,5 | 61 | 43,3 | 32,6 | 26,6 | 22,4 |
| 84 | * | | | 15,4 | 16,2 | 5 | | 12,1 | 14,6 | 15,9 | 8,2 | 8,9 | 11,5 | 13,1 | 14,6 | 11,6 | 8,3 | 10,3 | 11,2 | 13,1 | 11,4 | 6,4 | 8 | 9,8 | 10,9 | 9,5 | 5 | 7,3 | 8,1 | 9,5 | 8,6 |
| | ** | | | 18,4 | 18,8 | 5 | | 15,5 | 17,7 | 19 | 8,2 | 11,9 | 14,8 | 16,2 | 17,1 | 12 | 11 | 13,3 | 14,7 | 16,2 | 13,8 | 9,3 | 10,8 | 12,7 | 14,2 | 12,6 | 7,6 | 10,2 | 11,3 | 12,5 | 11,2 |
| | *B | | | 25,9 | 20,9 | 5,3 | | 35,9 | 27,1 | 21,9 | 8,9 | 57 | 37,7 | 28,3 | 22,8 | 12,5 | 59 | 39 | 29,2 | 23,7 | 15,4 | 62 | 40,4 | 30,4 | 24,7 | 18,5 | 61 | 41,7 | 31,4 | 25,5 | 21,1 |
| 88 | * | | | 13,1 | 13,9 | | | | 12,2 | 13,6 | 5,2 | | 8,8 | 10,8 | 12,1 | 9 | 5,8 | 8,3 | 9,1 | 10,7 | 9,3 | | 6,3 | 7,6 | 9 | 7,5 | | 5,2 | 6,4 | 7,5 | 6,7 |
| | ** | | | 16,1 | 16,9 | | | | 15,2 | 15,9 | 5,2 | | 11,4 | 13,7 | 15,1 | 8,3 | 8,2 | 10,8 | 12,2 | 13,7 | 11,1 | 7,2 | 8,9 | 10,2 | 11,9 | 10,2 | 5,9 | 7,7 | 9,2 | 10,3 | 8,9 |
| | *B | | | 24,8 | 20,1 | | | | 26,1 | 21 | 5,5 | | 36,5 | 27,2 | 21,9 | 8,9 | 57 | 37,7 | 28,2 | 22,6 | 11,8 | 60 | 39,1 | 29,2 | 23,6 | 15,2 | 60 | 40,3 | 30,2 | 24,5 | 17,9 |
| 92 | * | | | | 11,9 | | | | 9,5 | 11,3 | | | 7,1 | 8,6 | 10,2 | 5,8 | | 5,8 | 7,4 | 8,5 | 7,2 | | | 5,7 | 7,1 | 5,6 | | | | 5,9 | 5,2 |
| | ** | | | | 14,8 | | | | 12,3 | 13,4 | | | 9,4 | 11,2 | 12,8 | 5,4 | 6,7 | 8 | 10,2 | 11,2 | 8,6 | | 7,1 | 8,1 | 9,6 | 8,2 | | 6 | 7 | 8,5 | 7,1 |
| | *B | | | | 19,3 | | | | 25,3 | 20,1 | | | 35,5 | 26,2 | 21,1 | 5,8 | 52 | 36,6 | 27,1 | 21,8 | 8,4 | 58 | 37,9 | 28,2 | 22,6 | 11,9 | 59 | 39,1 | 29,1 | 23,5 | 14,8 |
| 96 | * | | | | | | | | | 9,2 | | | | 6,6 | 8,3 | | | | 5,8 | 7 | | | | | 5,3 | | | | | | |
| | ** | | | | | | | | | 11,2 | | | | 8,9 | 10,6 | | | 6,5 | 8,2 | 9,5 | 5,8 | | 5,4 | 6,5 | 7,5 | 6,2 | | | 5,2 | 6,7 | 5,2 |
| | *B | | | | | | | | | 19,5 | | | | 25,4 | 20,2 | | | 35,6 | 26,2 | 21 | 5,5 | 56 | 36,8 | 27,2 | 21,8 | 8,7 | 58 | 37,9 | 28,1 | 22,5 | 11,6 |
| 100 | * | | | | | | | | | | | | | | 6,7 | | | | | 5,5 | | | | | | | | | | | |
| | ** | | | | | | | | | | | | | | 8,8 | | | | 6,1 | 7,7 | | | | 5 | 6,1 | | | | | 5 | |
| | *B | | | | | | | | | | | | | | 19,6 | | | | 25,5 | 20,2 | | | 35,8 | 26,3 | 21,1 | 5,9 | 55 | 36,8 | 27,2 | 21,8 | 8,5 |
| 104 | * | | | | | | | | | | | | | | | | | | | | | | | | | | | | | | |
| | ** | | | | | | | | | | | | | | 6,7 | | | | | 6,1 | | | | | | | | | | | |
| | *B | | | | | | | | | | | | | | 17,2 | | | | | 19,6 | | | | 25,6 | 20,3 | | | 35,9 | 26,3 | 21,1 | 5,9 |
| 108 | * | | | | | | | | | | | | | | | | | | | | | | | | | | | | | | |
| | ** | | | | | | | | | | | | | | | | | | | | | | | | | | | | | | |
| | *B | | | | | | | | | | | | | | | | | | | 19,1 | | | | 25,1 | 19,7 | | | 35,1 | 25,7 | 20,4 | |
| 112 | * | | | | | | | | | | | | | | | | | | | | | | | | | | | | | | |
| | ** | | | | | | | | | | | | | | | | | | | | | | | | | | | | | | |
| | *B | | | | | | | | | | | | | | | | | | | | | | | | 19,2 | | | | 25,1 | 19,8 | |
| 116 | * | | | | | | | | | | | | | | | | | | | | | | | | | | | | | | |
| | ** | | | | | | | | | | | | | | | | | | | | | | | | | | | | | | |
| | *B | | | | | | | | | | | | | | | | | | | | | | | | | | | | | 19,2 | |
| 120 | * | | | | | | | | | | | | | | | | | | | | | | | | | | | | | | |
| | ** | | | | | | | | | | | | | | | | | | | | | | | | | | | | | | |
| | *B | | | | | | | | | | | | | | | | | | | | | | | | | | | | | 17,4 | |

VKTAB 181248 / 181246 / 181228

| m | | SL4 108 | | | | | SL4 114 | | | | | SL4 120 | | | | | SL4 126 | | | | | SL4 132 | | | | | SL4 138 | | |
|---|---|---|---|---|---|---|---|---|---|---|---|---|---|---|---|---|---|---|---|---|---|---|---|---|---|---|---|---|---|
| | | 12 | 18 | 24 | 30 | 36 | 12 | 18 | 24 | 30 | 36 | 12 | 18 | 24 | 30 | 36 | 12 | 18 | 24 | 30 | 36 | 12 | 18 | 24 | 30 | 36 | 12 | 18 | 24 |
| 18 | * | 133 | | | | | 121 | | | | | | | | | | | | | | | | | | | | | | |
| | ** | 134 | | | | | 121 | | | | | | | | | | | | | | | | | | | | | | |
| | *B | 126 | | | | | 117 | | | | | | | | | | | | | | | | | | | | | | |
| 20 | * | 128 | 99 | | | | 121 | | | | | 113 | | | | | 104 | | | | | 88 | | | | | | | |
| | ** | 132 | 99 | | | | 121 | | | | | 115 | | | | | 104 | | | | | 88 | | | | | | | |
| | *B | 124 | 94 | | | | 116 | | | | | 109 | | | | | 98 | | | | | 88 | | | | | 77 | | |
| 22 | * | 120 | 98 | 79 | | | 118 | 88 | | | | 112 | 88 | | | | 103 | 81 | | | | 88 | | | | | 81 | | |
| | ** | 125 | 98 | 79 | | | 121 | 88 | | | | 114 | 88 | | | | 103 | 81 | | | | 88 | | | | | 81 | | |
| | *B | 122 | 92 | 75 | | | 115 | 88 | | | | 108 | 84 | | | | 97 | 77 | | | | 87 | 71 | | | | 76 | | |
| 24 | * | 108 | 96 | 76 | 66 | | 107 | 88 | 71 | | | 104 | 87 | 71 | | | 99 | 80 | 67 | | | 88 | 74 | | | | 81 | 66 | |
| | ** | 114 | 96 | 76 | 66 | | 111 | 88 | 71 | | | 108 | 87 | 71 | | | 100 | 80 | 67 | | | 88 | 74 | | | | 81 | 66 | |
| | *B | 119 | 90 | 74 | 64 | | 113 | 87 | 71 | 60 | | 106 | 83 | 68 | | | 95 | 76 | 63 | | | 86 | 70 | | | | 76 | 63 | |
| 26 | * | 97 | 90 | 73 | 64 | 57 | 96 | 88 | 71 | 62 | 53 | 95 | 85 | 71 | 60 | 53 | 90 | 79 | 66 | 56 | | 85 | 73 | 61 | 53 | | 77 | 65 | 53 |
| | ** | 105 | 93 | 73 | 64 | 57 | 102 | 88 | 71 | 62 | 53 | 99 | 86 | 71 | 60 | 53 | 94 | 79 | 66 | 56 | | 88 | 73 | 61 | 53 | | 79 | 65 | 53 |
| | *B | 117 | 88 | 72 | 62 | 55 | 111 | 85 | 69 | 59 | 53 | 105 | 82 | 67 | 57 | 49,9 | 94 | 75 | 62 | 54 | 46,5 | 85 | 69 | 58 | 50 | | 75 | 62 | 53 |
| 28 | * | 89 | 85 | 71 | 61 | 55 | 87 | 82 | 71 | 60 | 53 | 86 | 80 | 70 | 59 | 53 | 83 | 76 | 65 | 55 | 49,3 | 79 | 71 | 61 | 53 | 45,8 | 73 | 65 | 53 |
| | ** | 98 | 91 | 71 | 61 | 55 | 95 | 87 | 71 | 60 | 53 | 93 | 83 | 70 | 59 | 53 | 89 | 77 | 65 | 55 | 49,3 | 84 | 72 | 61 | 53 | 45,8 | 76 | 65 | 53 |
| | *B | 114 | 85 | 70 | 61 | 54 | 109 | 83 | 68 | 58 | 52 | 103 | 80 | 66 | 56 | 49,6 | 93 | 74 | 61 | 53 | 46,3 | 84 | 69 | 57 | 50 | 42,4 | 74 | 61 | 52 |
| 30 | * | 81 | 82 | 68 | 59 | 53 | 80 | 79 | 70 | 58 | 53 | 78 | 76 | 68 | 58 | 53 | 76 | 72 | 64 | 55 | 48,8 | 74 | 68 | 60 | 52 | 45,6 | 70 | 63 | 53 |
| | ** | 90 | 87 | 68 | 59 | 53 | 88 | 85 | 70 | 58 | 53 | 87 | 81 | 69 | 58 | 53 | 85 | 75 | 64 | 55 | 48,8 | 81 | 71 | 60 | 52 | 45,6 | 75 | 64 | 53 |
| | *B | 111 | 83 | 68 | 59 | 52 | 106 | 81 | 67 | 57 | 51 | 102 | 79 | 65 | 55 | 49,4 | 91 | 72 | 60 | 52 | 46,1 | 83 | 67 | 57 | 49,5 | 42,4 | 73 | 61 | 52 |
| 32 | * | 74 | 75 | 66 | 56 | 51 | 73 | 74 | 68 | 57 | 52 | 72 | 73 | 67 | 57 | 51 | 70 | 69 | 62 | 54 | 48,2 | 69 | 66 | 59 | 52 | 45,5 | 67 | 61 | 53 |
| | ** | 82 | 80 | 66 | 56 | 51 | 81 | 80 | 68 | 57 | 52 | 80 | 79 | 67 | 57 | 51 | 78 | 74 | 63 | 54 | 48,2 | 77 | 70 | 60 | 52 | 45,5 | 74 | 64 | 53 |
| | *B | 108 | 81 | 65 | 57 | 50 | 104 | 80 | 65 | 55 | 50 | 100 | 78 | 64 | 54 | 48,5 | 90 | 71 | 59 | 51 | 45,3 | 82 | 67 | 56 | 48,8 | 42,4 | 72 | 60 | 51 |
| 34 | * | 66 | 69 | 62 | 54 | 48,5 | 66 | 69 | 65 | 55 | 50 | 65 | 68 | 65 | 55 | 50 | 64 | 66 | 61 | 53 | 47,4 | 64 | 64 | 58 | 51 | 44,9 | 62 | 60 | 53 |
| | ** | 74 | 74 | 63 | 54 | 48,5 | 73 | 74 | 65 | 55 | 50 | 73 | 74 | 66 | 55 | 50 | 72 | 71 | 62 | 53 | 47,4 | 71 | 69 | 59 | 51 | 44,9 | 69 | 63 | 53 |
| | *B | 105 | 79 | 63 | 54 | 48,3 | 102 | 78 | 64 | 54 | 49,1 | 98 | 76 | 63 | 53 | 47,8 | 89 | 69 | 58 | 49,5 | 44,5 | 81 | 66 | 55 | 48 | 41,7 | 71 | 59 | 50 |
| 36 | * | 61 | 63 | 59 | 52 | 46,5 | 59 | 63 | 60 | 52 | 48,5 | 59 | 63 | 61 | 53 | 48,9 | 59 | 62 | 59 | 52 | 46,6 | 60 | 60 | 57 | 51 | 44,4 | 56 | 58 | 53 |
| | ** | 67 | 68 | 61 | 52 | 46,5 | 66 | 68 | 62 | 53 | 48,5 | 66 | 68 | 63 | 53 | 48,9 | 66 | 66 | 61 | 52 | 46,6 | 65 | 64 | 58 | 50 | 44,4 | 63 | 61 | 53 |
| | *B | 103 | 77 | 61 | 52 | 46,4 | 100 | 76 | 62 | 53 | 48,1 | 96 | 74 | 62 | 52 | 47,1 | 87 | 68 | 56 | 48,5 | 43,6 | 80 | 65 | 54 | 47,3 | 41,3 | 70 | 58 | 49,8 |
| 38 | * | 58 | 58 | 56 | 50 | 44,8 | 56 | 58 | 56 | 50 | 46,8 | 55 | 57 | 56 | 50 | 47,5 | 55 | 57 | 55 | 51 | 45,9 | 55 | 56 | 54 | 49,9 | 43,8 | 51 | 53 | 52 |
| | ** | 63 | 63 | 59 | 50 | 44,8 | 62 | 62 | 59 | 51 | 46,8 | 60 | 62 | 59 | 51 | 47,6 | 59 | 61 | 57 | 51 | 45,9 | 59 | 60 | 56 | 49,9 | 43,8 | 57 | 56 | 52 |
| | *B | 100 | 75 | 59 | 51 | 44,8 | 98 | 74 | 61 | 51 | 46,6 | 94 | 73 | 60 | 51 | 46,2 | 86 | 67 | 55 | 47,5 | 42,7 | 79 | 64 | 53 | 46,5 | 40,9 | 69 | 57 | 48,9 |
| 40 | * | 54 | 54 | 53 | 48,6 | 43,2 | 52 | 52 | 52 | 48,6 | 45,1 | 51 | 52 | 52 | 47,9 | 45,4 | 50 | 52 | 51 | 47,4 | 44,4 | 50 | 51 | 49,8 | 47,4 | 43,2 | 45,4 | 48,9 | 48 |
| | ** | 58 | 60 | 57 | 48,6 | 43,2 | 59 | 58 | 57 | 49,3 | 45,1 | 57 | 57 | 56 | 49,8 | 46,1 | 55 | 56 | 53 | 48,7 | 44,8 | 54 | 55 | 52 | 48,1 | 43,2 | 52 | 52 | 49,3 |
| | *B | 98 | 73 | 57 | 48,7 | 43,1 | 96 | 73 | 59 | 49,1 | 45 | 93 | 71 | 59 | 49,5 | 45 | 84 | 65 | 54 | 46,3 | 41,9 | 78 | 63 | 52 | 45,6 | 40,3 | 68 | 56 | 48,2 |
| 44 | * | 45,5 | 45,9 | 46,3 | 44,4 | 39,9 | 44,6 | 44,8 | 46,2 | 45,3 | 41,9 | 43,7 | 45 | 44,5 | 43,5 | 42 | 42,4 | 42,9 | 43,2 | 41,8 | 39,9 | 41 | 41,6 | 42 | 41,2 | 38,4 | 37,6 | 39,9 | 40,8 |
| | ** | 49,9 | 52 | 50 | 44,9 | 39,9 | 50 | 50 | 51 | 45,9 | 41,9 | 49,5 | 49,5 | 49,8 | 46,4 | 43 | 48,2 | 48,4 | 48 | 45,2 | 42,3 | 46,7 | 47,1 | 46,2 | 43,9 | 40,4 | 43,5 | 45,1 | 44,1 |
| | *B | 93 | 69 | 54 | 45,4 | 39,9 | 91 | 69 | 56 | 45,8 | 41,8 | 89 | 68 | 56 | 46,7 | 42,4 | 81 | 63 | 52 | 44,4 | 40 | 75 | 61 | 51 | 44 | 38,8 | 66 | 54 | 46,8 |
| 48 | * | 37,2 | 38,5 | 39,7 | 38,9 | 35,9 | 36,9 | 38,7 | 39,8 | 39,4 | 37,5 | 36,5 | 39,8 | 38,7 | 39,1 | 38,8 | 35,5 | 38,9 | 37,5 | 37,6 | 36,8 | 34,4 | 37,6 | 35,3 | 36,1 | 34,9 | 30,9 | 33,4 | 34,7 |
| | ** | 42,3 | 43,5 | 43,6 | 40,9 | 37,2 | 42,2 | 43 | 44,1 | 40,8 | 38,3 | 41,8 | 42,4 | 43,7 | 41,7 | 39,6 | 41 | 41,9 | 43 | 42,4 | 39,8 | 39,9 | 43 | 40,6 | 40,9 | 38,6 | 36,5 | 38,8 | 40,1 |
| | *B | 89 | 65 | 50 | 42,7 | 37,5 | 87 | 66 | 53 | 43,2 | 39,2 | 86 | 66 | 53 | 44,2 | 40 | 78 | 60 | 50 | 42,4 | 38,2 | 73 | 59 | 48,7 | 42,4 | 37,4 | 64 | 53 | 45,2 |
| 52 | * | 31,8 | 34,1 | 33,7 | 33,4 | 32 | 30,6 | 33,4 | 33,4 | 33,4 | 32,7 | 29,3 | 33,7 | 32,7 | 33,8 | 33,4 | 28,6 | 33 | 32,2 | 33,1 | 32,2 | 27,9 | 31,9 | 29,5 | 30,8 | 30,8 | 24,1 | 27,3 | 29,2 |
| | ** | 36,7 | 38,5 | 37,8 | 37 | 34,8 | 35,5 | 36,9 | 37,1 | 36,2 | 34,8 | 34,2 | 36,4 | 37,5 | 36,3 | 35 | 33,9 | 36,5 | 36,9 | 36,7 | 35,2 | 33,2 | 37 | 34,6 | 35,9 | 36 | 29,4 | 32,5 | 34,4 |
| | *B | 84 | 62 | 47 | 39,9 | 35 | 83 | 63 | 49,5 | 40,7 | 36,9 | 82 | 63 | 50 | 41,7 | 37,8 | 75 | 58 | 48 | 40,7 | 36,6 | 71 | 57 | 47,1 | 40,8 | 36 | 61 | 51 | 43,8 |
| 56 | * | 26,4 | 29,5 | 29,9 | 29,4 | 28,3 | 25,5 | 28,3 | 28,3 | 28,5 | 28 | 24,5 | 27,5 | 27,8 | 28,5 | 28 | 23 | 27,1 | 27,8 | 27,9 | 27,5 | 21,5 | 26,1 | 23,7 | 25,4 | 25,8 | 18,5 | 21,2 | 23,7 |
| | ** | 31,1 | 34,1 | 33,3 | 33,6 | 32,4 | 30,2 | 32,9 | 31,9 | 31,9 | 31,3 | 29,3 | 31,8 | 31,4 | 31,3 | 30,8 | 28 | 31,2 | 30,9 | 31,1 | 30,5 | 26,5 | 31,1 | 28,6 | 30,4 | 30,8 | 23,4 | 26,2 | 28,7 |
| | *B | 79 | 59 | 44,6 | 37,4 | 32,5 | 79 | 60 | 46,7 | 38,2 | 34,6 | 79 | 60 | 47,7 | 39,2 | 35,5 | 72 | 56 | 46,1 | 39 | 35 | 68 | 55 | 45,5 | 39,4 | 34,6 | 59 | 49 | 42,3 |
| 60 | * | 21,2 | 24,9 | 26,5 | 26,5 | 25,7 | 20,4 | 23,8 | 25,3 | 25 | 24,2 | 19,8 | 22,9 | 24,1 | 24,2 | 23,4 | 18,5 | 21,7 | 23,5 | 23,9 | 23 | 17,4 | 20,4 | 18,1 | 20,1 | 20,8 | 14,6 | 16,3 | 18,1 |
| | ** | 25,7 | 29,2 | 29,1 | 29,9 | 28,9 | 25 | 28,3 | 29,7 | 28,6 | 27,9 | 24,3 | 27,3 | 27,9 | 27,4 | 26,7 | 23,3 | 26,1 | 26,6 | 26,6 | 25,9 | 22 | 25,2 | 22,7 | 24,8 | 25,6 | 19 | 20,9 | 23 |
| | *B | 76 | 55 | 42,3 | 35,5 | 30,6 | 75 | 58 | 44,5 | 36,2 | 32,4 | 75 | 58 | 45,7 | 37 | 33,3 | 69 | 54 | 44,1 | 37,3 | 33,2 | 65 | 53 | 43,7 | 38 | 33,2 | 57 | 47,1 | 40,7 |
| 64 | * | 17,4 | 20,2 | 22,4 | 23,9 | 21,9 | 16,3 | 19,4 | 21,3 | 22,9 | 20,7 | 15 | 18,7 | 20,4 | 21,6 | 19,6 | 14 | 17,7 | 19,3 | 20,6 | 19,1 | 13,2 | 16,5 | 14,8 | 15,6 | 15,7 | 10,7 | 12,8 | 14,1 |
| | ** | 21,7 | 24,3 | 25,5 | 25,7 | 24,8 | 20,5 | 23,8 | 25,6 | 25,6 | 24,9 | 19,3 | 23 | 24,6 | 25,1 | 23,8 | 18,6 | 22 | 23,4 | 23,5 | 22,4 | 17,5 | 20,7 | 18,9 | 19,9 | 20,4 | 14,6 | 17 | 18,4 |
| | *B | 73 | 53 | 40 | 33,6 | 28,9 | 72 | 55 | 42,2 | 34,4 | 30,7 | 72 | 55 | 43,4 | 35,2 | 31,5 | 67 | 51 | 42,4 | 35,6 | 31,6 | 63 | 50 | 42,1 | 36,5 | 31,9 | 54 | 45,3 | 39,1 |
| 68 | * | 13,7 | 16,7 | 18,3 | 20,3 | 18,2 | 13,1 | 15,3 | 17,4 | 19,3 | 17 | 12 | 14,4 | 16,5 | 18,4 | 17,8 | 10 | 13,6 | 15,8 | 17,4 | 17 | 9,1 | 13 | 11,4 | 12,5 | 12,6 | 6,8 | 9,4 | 11 |
| | ** | 17,8 | 20,5 | 21,9 | 22,1 | 21,4 | 16,8 | 19,4 | 21,5 | 22,4 | 21,2 | 15,9 | 18,6 | 20,7 | 22,4 | 20,2 | 14,3 | 17,8 | 19,6 | 21,4 | 19,1 | 13 | 16,7 | 15,1 | 16,4 | 16,7 | 10,2 | 13,1 | 15 |
| | *B | 70 | 51 | 38,2 | 31,6 | 27,2 | 70 | 53 | 40 | 32,6 | 29,1 | 70 | 53 | 41,2 | 33,5 | 29,9 | 63 | 49,2 | 40,8 | 33,9 | 30,1 | 60 | 48,4 | 40,6 | 35,1 | 30,5 | 52 | 43,4 | 37,6 |
| 72 | * | 9,9 | 13,4 | 15 | 16,6 | 14,4 | 9,8 | 12,5 | 13,4 | 15,7 | 14,2 | 9,2 | 11,3 | 12,7 | 15 | 15,2 | 7,7 | 9,6 | 12,2 | 14,3 | 14,8 | 6,4 | 9,5 | 8,1 | 9,5 | 9,9 | | 6 | 8 |
| | ** | 13,8 | 17 | 18,5 | 19,7 | 18,2 | 13 | 16,1 | 17,5 | 19,2 | 17,5 | 12,7 | 15,1 | 16,8 | 18,9 | 16,6 | 11,6 | 13,6 | 15,8 | 17,9 | 16,3 | 9,8 | 12,6 | 11,2 | 13 | 13,6 | 7,4 | 9,2 | 11,5 |
| | *B | 68 | 48,4 | 36,6 | 30,3 | 25,6 | 68 | 51 | 38,5 | 30,9 | 27,4 | 68 | 51 | 39,3 | 31,7 | 28,3 | 62 | 47,3 | 39 | 32,2 | 28,7 | 57 | 46,2 | 39 | 33,8 | 29,1 | 50 | 41,6 | 36,1 |

VKTAB 181248 / 181246 / 181228

| m | | SL4 108 | | | | | SL4 114 | | | | | SL4 120 | | | | | SL4 126 | | | | | SL4 132 | | | | | SL4 138 | | |
|---|---|---|---|---|---|---|---|---|---|---|---|---|---|---|---|---|---|---|---|---|---|---|---|---|---|---|---|---|---|
| | | 12 | 18 | 24 | 30 | 36 | 12 | 18 | 24 | 30 | 36 | 12 | 18 | 24 | 30 | 36 | 12 | 18 | 24 | 30 | 36 | 12 | 18 | 24 | 30 | 36 | 12 | 18 | 24 |
| 76 | * | 7,7 | 10,1 | 12,2 | 13,6 | 11,8 | 6,7 | 9,7 | 11 | 12,1 | 11,6 | 6,5 | 8,9 | 9,5 | 11,5 | 12,5 | 5,5 | 7,4 | 8,7 | 11,2 | 12,2 | | 6,5 | 5,4 | 6,5 | 7,2 | | | 5 |
| | ** | 11,2 | 13,4 | 15,3 | 17 | 15,5 | 9,4 | 12,9 | 14,6 | 15,9 | 13,9 | 9,5 | 12,3 | 13,3 | 15,3 | 13,1 | 8,8 | 11,1 | 12 | 14,4 | 13,8 | 7,5 | 9,1 | 8 | 9,5 | 10,4 | 5,3 | 6,6 | 8 |
| | *B | 66 | 46,3 | 35,1 | 29 | 24,5 | 65 | 48,5 | 36,9 | 29,6 | 26 | 66 | 49,6 | 37,8 | 30,3 | 26,7 | 60 | 46,4 | 37,6 | 30,6 | 27,1 | 56 | 44,9 | 37,6 | 32,5 | 27,8 | 48,6 | 39,8 | 34,4 |
| 80 | * | 5,7 | 7,5 | 9,3 | 11,2 | 9,6 | | 6,9 | 8,6 | 9,8 | 9 | | 6,5 | 7,5 | 8,5 | 9,8 | | 5,4 | 6,5 | 8,1 | 9,5 | | | | | | | | |
| | ** | 8,8 | 10,6 | 12,1 | 14,2 | 12,9 | 7,5 | 9,6 | 11,7 | 13,3 | 11,7 | 6,6 | 9,4 | 10,9 | 12 | 10,6 | 6,1 | 8,6 | 9,4 | 11 | 11,4 | 5,2 | 7,1 | 6,1 | 6,8 | 7,3 | | | 5,8 |
| | *B | 65 | 44,8 | 33,5 | 27,6 | 23,3 | 64 | 46,6 | 35,4 | 28,4 | 24,8 | 63 | 47,8 | 36,4 | 29,1 | 25,5 | 58 | 45 | 36,4 | 29,4 | 25,8 | 54 | 43,6 | 36,6 | 31,1 | 26,4 | 47,1 | 38,7 | 33,1 |
| 84 | * | | 5,7 | 6,7 | 8,7 | 7,4 | | | 6,2 | 7,8 | 6,7 | | | 5,6 | 6,8 | 7,3 | | | | 5,9 | 6,8 | | | | | | | | |
| | ** | 6,5 | 8,5 | 9,1 | 11,4 | 10,3 | 5,6 | 7,3 | 8,9 | 10,9 | 9,5 | | 6,6 | 8,5 | 9,9 | 8,2 | | 6,2 | 7,4 | 8,4 | 9,2 | | 5,1 | | 5,1 | 5,5 | | | |
| | *B | 63 | 43,2 | 32,4 | 26,4 | 22,1 | 63 | 45,1 | 33,9 | 27,1 | 23,7 | 61 | 46,2 | 34,9 | 28 | 24,4 | 56 | 43,6 | 35,2 | 28,3 | 24,8 | 53 | 42,4 | 35,6 | 30,1 | 25,3 | 45,6 | 37,6 | 32,2 |
| 88 | * | | | 5,1 | 6,3 | 5,2 | | | | 5,7 | | | | | 5 | 5,4 | | | | | | | | | | | | | |
| | ** | | 6,5 | 7,4 | 8,6 | 7,7 | | 5,6 | 6,5 | 8,4 | 7,3 | | | 6,1 | 7,8 | 6,3 | | | 5,4 | 6,7 | 7 | | | | | | | | |
| | *B | 61 | 41,6 | 31,2 | 25,4 | 20,6 | 61 | 43,6 | 32,8 | 26 | 22,5 | 59 | 44,8 | 33,6 | 26,8 | 23,4 | 54 | 42,3 | 34 | 27,2 | 23,8 | 50 | 41,1 | 34,6 | 29 | 24,3 | 43,7 | 36,5 | 31,3 |
| 92 | * | | | | | | | | | | | | | | | | | | | | | | | | | | | | |
| | ** | | | 5,8 | 6,9 | 6,1 | | | | 6,1 | 5,1 | | | | 5,7 | | | | | | 5,1 | | | | | | | | |
| | *B | 59 | 40,3 | 30,1 | 24,4 | 17,6 | 59 | 42,1 | 31,7 | 25,1 | 20,7 | 57 | 43,3 | 32,6 | 25,7 | 22,3 | 53 | 41,4 | 33 | 26,1 | 22,8 | 48,9 | 39,7 | 33,7 | 27,9 | 23,4 | 42,3 | 35,4 | 30,4 |
| 96 | * | | | | | | | | | | | | | | | | | | | | | | | | | | | | |
| | ** | | | | 5,4 | | | | | | | | | | | | | | | | | | | | | | | | |
| | *B | 56 | 39,1 | 29 | 23,4 | 14,7 | 55 | 40,8 | 30,6 | 24,1 | 17,8 | 54 | 41,9 | 31,5 | 24,9 | 20,3 | 51 | 40,6 | 32 | 25,2 | 21,7 | 47,4 | 38,8 | 32,5 | 26,8 | 22,4 | 41,5 | 34,2 | 29,5 |
| 100 | * | | | | | | | | | | | | | | | | | | | | | | | | | | | | |
| | ** | | | | | | | | | | | | | | | | | | | | | | | | | | | | |
| | *B | 53 | 38 | 28,2 | 22,5 | 11,7 | 52 | 39,7 | 29,6 | 23,2 | 14,9 | 51 | 40,7 | 30,5 | 24 | 17,6 | 48,9 | 39,7 | 31 | 24,4 | 19,6 | 45,9 | 38 | 31,5 | 25,9 | 21,5 | 40,6 | 33,6 | 28,6 |
| 104 | * | | | | | | | | | | | | | | | | | | | | | | | | | | | | |
| | ** | | | | | | | | | | | | | | | | | | | | | | | | | | | | |
| | *B | 49,5 | 37 | 27,3 | 21,8 | 8,8 | 48,5 | 38,6 | 28,7 | 22,3 | 12,2 | 47,5 | 39,7 | 29,5 | 23,1 | 14,8 | 45,8 | 38,9 | 30,1 | 23,6 | 17,1 | 44 | 37,3 | 30,7 | 25,1 | 19,2 | 39,8 | 32,9 | 27,8 |
| 108 | * | | | | | | | | | | | | | | | | | | | | | | | | | | | | |
| | ** | | | | | | | | | | | | | | | | | | | | | | | | | | | | |
| | *B | | 36 | 26,4 | 21,1 | 6,4 | 45 | 37,6 | 27,9 | 21,7 | 9,4 | 44,1 | 38,6 | 28,8 | 22,2 | 12 | 42,8 | 38,4 | 29,1 | 22,8 | 14,4 | 41,3 | 36,3 | 29,8 | 24,4 | 16,6 | 38 | 32,2 | 27,3 |
| 112 | * | | | | | | | | | | | | | | | | | | | | | | | | | | | | |
| | ** | | | | | | | | | | | | | | | | | | | | | | | | | | | | |
| | *B | | 35,3 | 25,8 | 20,4 | | 41,6 | 36,7 | 27,1 | 21,1 | 6,8 | 41 | 37,6 | 28 | 21,6 | 9,3 | 40,2 | 37,8 | 28,5 | 22 | 11,8 | 38,6 | 35,1 | 29 | 23,6 | 14 | 35,8 | 31,4 | 26,7 |
| 116 | * | | | | | | | | | | | | | | | | | | | | | | | | | | | | |
| | ** | | | | | | | | | | | | | | | | | | | | | | | | | | | | |
| | *B | | | 25,2 | 19,8 | | | 36 | 26,4 | 20,4 | | 37,9 | 36,8 | 27,3 | 21 | 6,8 | 37,5 | 37,2 | 27,8 | 21,4 | 9,1 | 36 | 34 | 28,4 | 22,8 | 11,6 | 33,6 | 30,6 | 26,1 |
| 120 | * | | | | | | | | | | | | | | | | | | | | | | | | | | | | |
| | ** | | | | | | | | | | | | | | | | | | | | | | | | | | | | |
| | *B | | | | 19,3 | | | | 25,8 | 19,9 | | | 35,4 | 26,5 | 20,4 | | 34,1 | 35,1 | 27,1 | 20,9 | 6,8 | 33,3 | 32,9 | 27,7 | 22,2 | 9,4 | 31,4 | 29,8 | 25,9 |
| 124 | * | | | | | | | | | | | | | | | | | | | | | | | | | | | | |
| | ** | | | | | | | | | | | | | | | | | | | | | | | | | | | | |
| | *B | | | | 18,9 | | | | 25,3 | 19,4 | | | 33,3 | 25,9 | 19,9 | | | 32,8 | 26,5 | 20,3 | | 30,4 | 31,4 | 27,1 | 21,6 | 7,1 | 29,1 | 28,9 | 25,7 |
| 128 | * | | | | | | | | | | | | | | | | | | | | | | | | | | | | |
| | ** | | | | | | | | | | | | | | | | | | | | | | | | | | | | |
| | *B | | | | | | | | | 18,9 | | | | 25,4 | 19,4 | | | 30,3 | 26 | 19,8 | | 27,9 | 29 | 26,5 | 21,1 | | 26,9 | 27,6 | 25,5 |
| 132 | * | | | | | | | | | | | | | | | | | | | | | | | | | | | | |
| | ** | | | | | | | | | | | | | | | | | | | | | | | | | | | | |
| | *B | | | | | | | | | | | | | | 18,8 | | | | 25,4 | 19,4 | | | 26,7 | 26 | 20,5 | | 24,6 | 25,6 | 25,3 |
| 136 | * | | | | | | | | | | | | | | | | | | | | | | | | | | | | |
| | ** | | | | | | | | | | | | | | | | | | | | | | | | | | | | |
| | *B | | | | | | | | | | | | | | | | | | | 19 | | | | 24,8 | 20 | | | 23,5 | 23,8 |
| 140 | * | | | | | | | | | | | | | | | | | | | | | | | | | | | | |
| | ** | | | | | | | | | | | | | | | | | | | | | | | | | | | | |
| | *B | | | | | | | | | | | | | | | | | | | 18,6 | | | | | 19,6 | | | | 22,3 |
| 144 | * | | | | | | | | | | | | | | | | | | | | | | | | | | | | |
| | ** | | | | | | | | | | | | | | | | | | | | | | | | | | | | |
| | *B | | | | | | | | | | | | | | | | | | | | | | | | 19,3 | | | | 20,4 |

VKTAB 181248 / 181246 / 181228

## Hubhöhen
## Lifting heights
**Hauteurs de levage • Altezze di sollevamento**
**Alturas de elevación • Высота подъема**

# SL4DFB

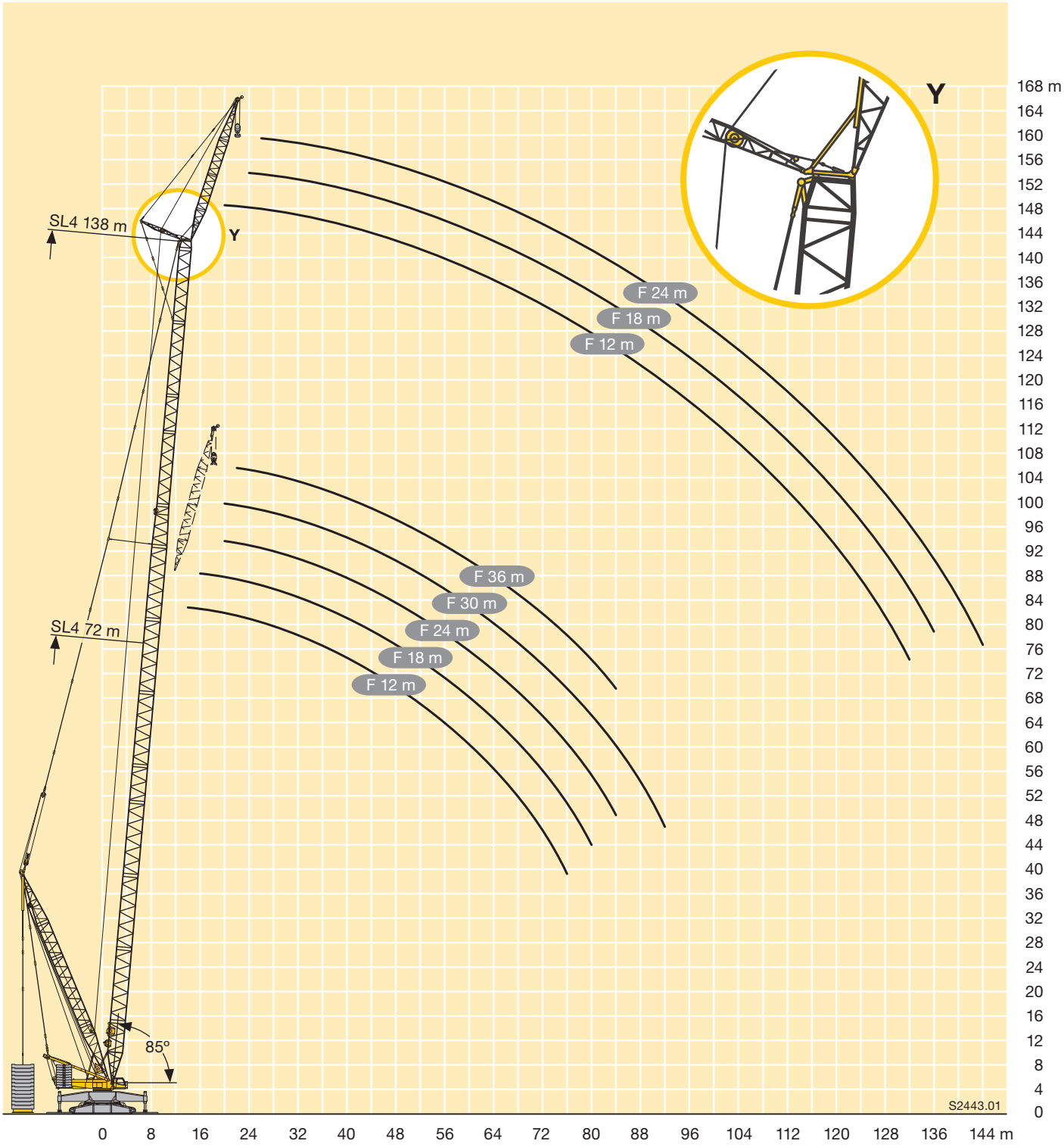

| m | SL 54 | SL 60 | SL 66 | SL 72 | SL 78 | SL 84 | SL 90 | SL 96 | SL 102 | m |
|---|---|---|---|---|---|---|---|---|---|---|
| 8 | 315 | | | | | | | | | 8 |
| 9 | 315 | 313 | | | | | | | | 9 |
| 10 | 315 | 305 | 296 | 289 | | | | | | 10 |
| 11 | 298 | 295 | 281 | 272 | 242 | | | | | 11 |
| 12 | 272 | 271 | 265 | 255 | 235 | 226 | 210 | | | 12 |
| 14 | 229 | 223 | 224 | 221 | 217 | 208 | 196 | 182 | 158 | 14 |
| 16 | 195 | 194 | 188 | 187 | 187 | 184 | 179 | 174 | 153 | 16 |
| 18 | 169 | 166 | 165 | 163 | 159 | 159 | 157 | 155 | 144 | 18 |
| 20 | 151 | 147 | 143 | 143 | 142 | 139 | 135 | 135 | 130 | 20 |
| 22 | 132 | 132 | 129 | 124 | 125 | 124 | 121 | 118 | 115 | 22 |
| 24 | 118 | 117 | 116 | 113 | 110 | 109 | 108 | 106 | 104 | 24 |
| 26 | 107 | 104 | 103 | 102 | 101 | 98 | 95 | 95 | 94 | 26 |
| 28 | 97 | 95 | 92 | 91 | 91 | 90 | 85 | 84 | 84 | 28 |
| 30 | 88 | 87 | 84 | 81 | 82 | 81 | 79 | 77 | 74 | 30 |
| 32 | 81 | 78 | 77 | 75 | 73 | 73 | 72 | 70 | 68 | 32 |
| 34 | 75 | 72 | 70 | 69 | 68 | 65 | 65 | 64 | 63 | 34 |
| 36 | 68 | 67 | 64 | 62 | 62 | 60 | 58 | 58 | 57 | 36 |
| 38 | 63 | 61 | 59 | 56 | 57 | 56 | 53 | 52 | 52 | 38 |
| 40 | 59 | 56 | 55 | 52 | 52 | 51 | 49 | 47 | 46,5 | 40 |
| 44 | 50 | 48,5 | 46 | 44,5 | 44 | 42 | 41 | 40 | 38,5 | 44 |
| 48 | 44 | 41,5 | 40 | 37,5 | 37,5 | 36 | 33,5 | 33 | 32,5 | 48 |
| 52 | | 36,5 | 34 | 32 | 31,5 | 30,5 | 28,8 | 27,2 | 26,1 | 52 |
| 56 | | | 29 | 26,3 | 27,3 | 25,3 | 23,8 | 23,1 | 21,8 | 56 |
| 60 | | | 24,2 | 21,5 | 23,2 | 22 | 19,2 | 18,9 | 18,4 | 60 |
| 64 | | | | 17,6 | 19,5 | 18,6 | 16,6 | 15,1 | 15 | 64 |
| 68 | | | | | 17,2 | 15,5 | 14,1 | 12,9 | 11,9 | 68 |
| 72 | | | | | | 13,5 | 11,6 | 10,7 | 9,9 | 72 |
| 76 | | | | | | 11,5 | 9 | 8,5 | 7,9 | 76 |
| 80 | | | | | | | 6,5 | 6,8 | 5,9 | 80 |
| 84 | | | | | | | | 5,3 | | 84 |

TAB 181152

## Hubhöhen
## Lifting heights
**Hauteurs de levage • Altezze di sollevamento**
**Alturas de elevación • Высота подъема**

**SL**

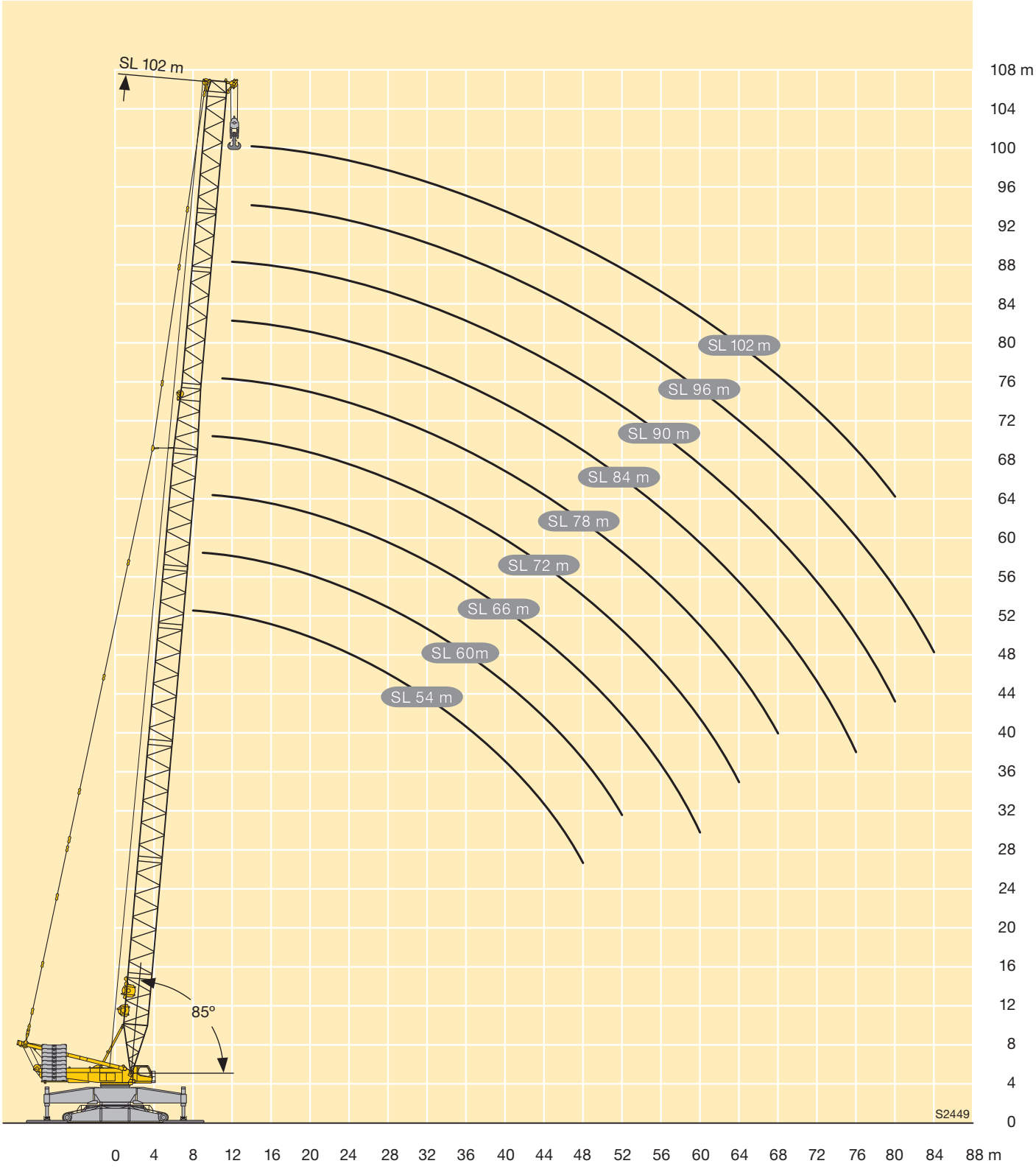

| m | | SL 54 – 138 | | | | | | | | | | | | | | |
|---|---|---|---|---|---|---|---|---|---|---|---|---|---|---|---|---|
| | | 54 | 60 | 66 | 72 | 78 | 84 | 90 | 96 | 102 | 108 | 114 | 120 | 126 | 132 | 138 |
| 9 | * | 307 | | | | | | | | | | | | | | |
| | ** | 308 | | | | | | | | | | | | | | |
| | *B | 307 | | | | | | | | | | | | | | |
| 10 | * | 307 | 299 | | | | | | | | | | | | | |
| | ** | 309 | 304 | | | | | | | | | | | | | |
| | *B | 308 | 303 | 300 | | | | | | | | | | | | |
| 11 | * | 303 | 289 | 284 | 291 | | | | | | | | | | | |
| | ** | 307 | 303 | 292 | 293 | | | | | | | | | | | |
| | *B | 309 | 305 | 301 | 292 | | | | | | | | | | | |
| 12 | * | 277 | 275 | 266 | 267 | 260 | 257 | | | | | | | | | |
| | ** | 287 | 295 | 282 | 276 | 264 | 258 | | | | | | | | | |
| | *B | 310 | 306 | 302 | 293 | 269 | 252 | | | | | | | | | |
| 14 | * | 229 | 231 | 228 | 226 | 223 | 220 | 214 | 208 | 194 | | | | | | |
| | ** | 247 | 249 | 247 | 244 | 239 | 230 | 221 | 213 | 194 | | | | | | |
| | *B | 312 | 310 | 306 | 293 | 270 | 253 | 234 | 215 | 187 | | | | | | |
| 16 | * | 198 | 197 | 191 | 193 | 193 | 190 | 185 | 182 | 174 | 157 | 153 | 138 | | | |
| | ** | 214 | 212 | 207 | 209 | 210 | 205 | 200 | 193 | 182 | 159 | 156 | 139 | | | |
| | *B | 317 | 312 | 309 | 295 | 270 | 254 | 234 | 214 | 183 | 152 | 154 | 134 | 116 | | |
| 18 | * | 170 | 170 | 169 | 165 | 165 | 164 | 162 | 160 | 158 | 151 | 142 | 132 | 118 | 101 | 87 |
| | ** | 183 | 185 | 183 | 180 | 179 | 179 | 177 | 174 | 171 | 156 | 152 | 137 | 119 | 101 | 87 |
| | *B | 315 | 316 | 309 | 290 | 272 | 255 | 234 | 212 | 179 | 148 | 153 | 134 | 115 | 98 | 85 |
| 20 | * | 152 | 148 | 146 | 146 | 146 | 142 | 140 | 140 | 140 | 138 | 131 | 128 | 117 | 100 | 86 |
| | ** | 164 | 162 | 160 | 160 | 159 | 155 | 153 | 153 | 152 | 144 | 143 | 135 | 118 | 100 | 86 |
| | *B | 321 | 309 | 312 | 296 | 270 | 252 | 235 | 210 | 174 | 141 | 152 | 133 | 115 | 97 | 83 |
| 22 | * | 134 | 133 | 130 | 127 | 129 | 127 | 124 | 120 | 122 | 122 | 116 | 115 | 110 | 97 | 85 |
| | ** | 146 | 146 | 142 | 139 | 141 | 139 | 136 | 132 | 133 | 130 | 128 | 123 | 112 | 98 | 85 |
| | *B | 324 | 314 | 303 | 297 | 271 | 253 | 229 | 205 | 170 | 136 | 151 | 132 | 113 | 96 | 82 |
| 24 | * | 118 | 118 | 118 | 115 | 112 | 113 | 111 | 109 | 108 | 106 | 102 | 102 | 98 | 89 | 80 |
| | ** | 129 | 130 | 128 | 126 | 123 | 124 | 122 | 120 | 118 | 115 | 113 | 110 | 103 | 92 | 82 |
| | *B | 319 | 313 | 299 | 284 | 271 | 254 | 224 | 200 | 164 | 130 | 151 | 131 | 112 | 95 | 81 |
| 26 | * | 108 | 105 | 105 | 104 | 103 | 100 | 99 | 98 | 98 | 96 | 90 | 89 | 88 | 82 | 75 |
| | ** | 118 | 115 | 115 | 114 | 113 | 109 | 109 | 108 | 107 | 105 | 99 | 98 | 95 | 87 | 79 |
| | *B | 302 | 307 | 292 | 279 | 258 | 251 | 219 | 195 | 158 | 125 | 148 | 129 | 111 | 93 | 80 |
| 28 | * | 97 | 96 | 93 | 93 | 94 | 91 | 88 | 87 | 87 | 86 | 82 | 80 | 78 | 75 | 71 |
| | ** | 107 | 106 | 102 | 103 | 103 | 101 | 97 | 95 | 96 | 95 | 91 | 89 | 87 | 83 | 76 |
| | *B | 284 | 288 | 283 | 270 | 253 | 243 | 214 | 190 | 152 | 119 | 148 | 128 | 109 | 93 | 79 |
| 30 | * | 88 | 87 | 86 | 83 | 85 | 83 | 81 | 78 | 77 | 77 | 73 | 72 | 71 | 69 | 67 |
| | ** | 96 | 96 | 94 | 91 | 93 | 92 | 90 | 86 | 86 | 86 | 82 | 81 | 80 | 77 | 75 |
| | *B | 267 | 268 | 266 | 260 | 244 | 235 | 208 | 184 | 147 | 114 | 147 | 126 | 108 | 92 | 79 |
| 32 | * | 81 | 79 | 78 | 76 | 75 | 75 | 74 | 72 | 70 | 68 | 65 | 65 | 65 | 62 | 61 |
| | ** | 89 | 87 | 86 | 84 | 83 | 83 | 82 | 80 | 79 | 76 | 73 | 73 | 73 | 70 | 69 |
| | *B | 252 | 248 | 249 | 246 | 235 | 227 | 205 | 183 | 142 | 108 | 146 | 125 | 107 | 90 | 77 |
| 34 | * | 74 | 72 | 71 | 70 | 69 | 67 | 67 | 66 | 65 | 63 | 58 | 58 | 58 | 56 | 56 |
| | ** | 82 | 80 | 78 | 78 | 76 | 74 | 74 | 73 | 72 | 70 | 65 | 65 | 65 | 64 | 63 |
| | *B | 236 | 234 | 232 | 231 | 224 | 219 | 199 | 180 | 141 | 106 | 143 | 125 | 106 | 89 | 76 |
| 36 | * | 68 | 67 | 64 | 64 | 64 | 61 | 60 | 59 | 59 | 58 | 53 | 52 | 51 | 50 | 50 |
| | ** | 75 | 74 | 71 | 71 | 71 | 68 | 67 | 66 | 66 | 65 | 60 | 59 | 58 | 57 | 57 |
| | *B | 221 | 221 | 217 | 217 | 213 | 209 | 194 | 177 | 138 | 103 | 140 | 122 | 105 | 88 | 74 |
| 38 | * | 63 | 62 | 60 | 57 | 59 | 57 | 54 | 53 | 53 | 53 | 48,6 | 47,3 | 46 | 43,7 | 44,2 |
| | ** | 69 | 68 | 66 | 64 | 65 | 63 | 61 | 59 | 60 | 60 | 55 | 54 | 53 | 50 | 51 |
| | *B | 208 | 208 | 206 | 202 | 202 | 199 | 188 | 174 | 135 | 101 | 137 | 119 | 102 | 86 | 73 |
| 40 | * | 58 | 56 | 55 | 53 | 53 | 52 | 50 | 47,7 | 47,8 | 47,9 | 44 | 43,1 | 42,1 | 39,8 | 38,7 |
| | ** | 64 | 63 | 61 | 59 | 59 | 58 | 57 | 54 | 54 | 54 | 51 | 49,6 | 48,5 | 46 | 44,9 |
| | *B | 198 | 195 | 195 | 192 | 191 | 189 | 181 | 168 | 133 | 99 | 134 | 117 | 100 | 84 | 71 |
| 44 | * | 49,5 | 48,6 | 46 | 45,3 | 45 | 42,7 | 42 | 40,5 | 39,7 | 38,2 | 34,8 | 34,6 | 34,1 | 32,5 | 32,1 |
| | ** | 55 | 54 | 52 | 51 | 51 | 48,4 | 47,9 | 46,3 | 45,5 | 43,9 | 41 | 40,7 | 40,3 | 38,2 | 37,6 |
| | *B | 176 | 176 | 173 | 173 | 173 | 169 | 166 | 152 | 124 | 92 | 129 | 112 | 96 | 80 | 68 |
| 48 | * | 43,2 | 41,5 | 39,9 | 37,6 | 38,4 | 36,6 | 34,4 | 33,3 | 33,1 | 32,2 | 28 | 26,2 | 26,2 | 25,2 | 25,6 |
| | ** | 48,5 | 46,8 | 45,2 | 42,8 | 43,7 | 41,9 | 39,6 | 38,5 | 38,6 | 37,6 | 33,5 | 31,8 | 32,1 | 30,5 | 30,5 |
| | *B | 152 | 159 | 158 | 155 | 157 | 155 | 151 | 136 | 113 | 82 | 123 | 107 | 92 | 76 | 64 |
| 52 | * | 37,5 | 36,1 | 34 | 32,6 | 31,9 | 30,9 | 29,2 | 27,3 | 26,6 | 26,1 | 22,9 | 21,9 | 20,3 | 18 | 19,1 |
| | ** | 42,3 | 40,9 | 38,9 | 37,5 | 36,7 | 35,8 | 34,3 | 32,1 | 31,7 | 31,3 | 27,8 | 26,9 | 25,6 | 22,8 | 23,3 |
| | *B | 128 | 141 | 143 | 142 | 141 | 141 | 139 | 123 | 102 | 73 | 116 | 101 | 87 | 72 | 60 |

VKTAB 181254 / 181256 / 181222

| m | | SL 54 – 138 | | | | | | | | | | | | | | |
|---|---|---|---|---|---|---|---|---|---|---|---|---|---|---|---|---|
| | | 54 | 60 | 66 | 72 | 78 | 84 | 90 | 96 | 102 | 108 | 114 | 120 | 126 | 132 | 138 |
| 56 | * | | 31,1 | 29,2 | 27,6 | 27,6 | 25,4 | 24 | 23 | 22,1 | 20,1 | 17,8 | 17,6 | 16,7 | 14,5 | 13,8 |
| | ** | | 35,6 | 33,8 | 32,1 | 32,2 | 29,9 | 28,9 | 27,3 | 26,7 | 25,1 | 22 | 21,9 | 21,3 | 18,7 | 17,4 |
| | *B | | 122 | 129 | 130 | 130 | 127 | 126 | 113 | 93 | 66 | 109 | 97 | 82 | 68 | 57 |
| 60 | * | | 27,6 | 25,2 | 23,4 | 23,2 | 21,9 | 19,3 | 18,7 | 18,6 | 17,1 | 13,4 | 13,3 | 13 | 11,3 | 10,8 |
| | ** | | 31,8 | 29,4 | 27,6 | 27,6 | 25,9 | 23,9 | 22,5 | 22,6 | 21,4 | 17,1 | 17 | 17,1 | 15,1 | 14,4 |
| | *B | | 99 | 115 | 118 | 119 | 117 | 114 | 102 | 85 | 59 | 102 | 94 | 79 | 66 | 55 |
| 64 | * | | | 21,7 | 20,1 | 19,5 | 18,4 | 16,6 | 14,9 | 15 | 14,2 | 10,8 | 10,1 | 9,3 | 8,2 | 7,9 |
| | ** | | | 25,6 | 23,9 | 23,5 | 22 | 20,7 | 18,2 | 18,5 | 18 | 14,3 | 13,3 | 12,8 | 11,5 | 11,3 |
| | *B | | | 97 | 107 | 108 | 106 | 103 | 92 | 78 | 53 | 95 | 90 | 76 | 63 | 52 |
| 68 | * | | | | 17,2 | 17,1 | 15,2 | 13,9 | 12,6 | 11,9 | 11,3 | 8,3 | 7,7 | 7 | 5,2 | 5 |
| | ** | | | | 20,5 | 20,5 | 18,3 | 17,5 | 15,6 | 14,9 | 14,6 | 11,5 | 10,8 | 10,1 | 8,1 | 8,2 |
| | *B | | | | 94 | 96 | 96 | 92 | 83 | 70 | 47,6 | 89 | 84 | 72 | 60 | 49,9 |
| 72 | * | | | | 15,4 | 14,7 | 13,1 | 11,3 | 10,2 | 9,8 | 8,7 | 5,8 | 5,4 | | | |
| | ** | | | | 18,4 | 17,5 | 16,1 | 14,4 | 13,1 | 12,7 | 11,6 | 8,7 | 8,3 | 7,8 | 6,2 | 5,7 |
| | *B | | | | 72 | 84 | 84 | 81 | 76 | 63 | 42,5 | 83 | 79 | 69 | 57 | 47,3 |
| 76 | * | | | | | 12,8 | 11 | 9,5 | 7,9 | 7,7 | 6,9 | | | | | |
| | ** | | | | | 15,5 | 13,9 | 12,4 | 10,5 | 10,5 | 9,7 | 6,3 | 5,8 | 5,5 | | |
| | *B | | | | | 75 | 74 | 71 | 70 | 57 | 38,1 | 77 | 74 | 67 | 55 | 45,2 |
| 80 | * | | | | | | 9,4 | 7,8 | 6,2 | 5,6 | 5 | | | | | |
| | ** | | | | | | 12,1 | 10,5 | 8,7 | 8,3 | 7,7 | | | | | |
| | *B | | | | | | 65 | 63 | 62 | 51 | 33,7 | 72 | 69 | 65 | 53 | 43,3 |
| 84 | * | | | | | | 8,5 | 6,1 | | | | | | | | |
| | ** | | | | | | 11 | 8,7 | 7 | 6,6 | 5,7 | | | | | |
| | *B | | | | | | 49,1 | 56 | 55 | 45,2 | 29,4 | 67 | 64 | 61 | 51 | 41,7 |
| 88 | * | | | | | | | | | | | | | | | |
| | ** | | | | | | | 7,3 | 5,3 | 5,1 | | | | | | |
| | *B | | | | | | | 48,2 | 47,6 | 40,3 | 25,4 | 62 | 60 | 58 | 49,1 | 40 |
| 92 | * | | | | | | | | | | | | | | | |
| | ** | | | | | | | | | | | | | | | |
| | *B | | | | | | | | 41,8 | 35,4 | 21,6 | 57 | 56 | 54 | 46,9 | 38,7 |
| 96 | * | | | | | | | | | | | | | | | |
| | ** | | | | | | | | | | | | | | | |
| | *B | | | | | | | | 30,3 | 30,3 | 17,7 | 53 | 52 | 50 | 44,7 | 37,9 |
| 100 | * | | | | | | | | | | | | | | | |
| | ** | | | | | | | | | | | | | | | |
| | *B | | | | | | | | | 23,8 | 13,9 | 48,5 | 47,8 | 46,2 | 42,5 | 37 |
| 104 | * | | | | | | | | | | | | | | | |
| | ** | | | | | | | | | | | | | | | |
| | *B | | | | | | | | | | 10 | 44,2 | 44,1 | 42,9 | 40,3 | 36,2 |
| 108 | * | | | | | | | | | | | | | | | |
| | ** | | | | | | | | | | | | | | | |
| | *B | | | | | | | | | | | 39,5 | 40,3 | 39,5 | 37,4 | 35,4 |
| 112 | * | | | | | | | | | | | | | | | |
| | ** | | | | | | | | | | | | | | | |
| | *B | | | | | | | | | | | 24,3 | 36,6 | 36,2 | 34,4 | 33,3 |
| 116 | * | | | | | | | | | | | | | | | |
| | ** | | | | | | | | | | | | | | | |
| | *B | | | | | | | | | | | | 32,3 | 32,8 | 31,4 | 30,6 |
| 120 | * | | | | | | | | | | | | | | | |
| | ** | | | | | | | | | | | | | | | |
| | *B | | | | | | | | | | | | | 29,5 | 28,4 | 28 |
| 124 | * | | | | | | | | | | | | | | | |
| | ** | | | | | | | | | | | | | | | |
| | *B | | | | | | | | | | | | | | 25,4 | 25,3 |
| 128 | * | | | | | | | | | | | | | | | |
| | ** | | | | | | | | | | | | | | | |
| | *B | | | | | | | | | | | | | | 20,1 | 20,6 |
| 132 | * | | | | | | | | | | | | | | | |
| | ** | | | | | | | | | | | | | | | |
| | *B | | | | | | | | | | | | | | | 18,4 |

VKTAB 181254 / 181256 / 181222

## Hubhöhen
## Lifting heights
**Hauteurs de levage • Altezze di sollevamento**
**Alturas de elevación • Высота подъема**

**SLD / SLDB**

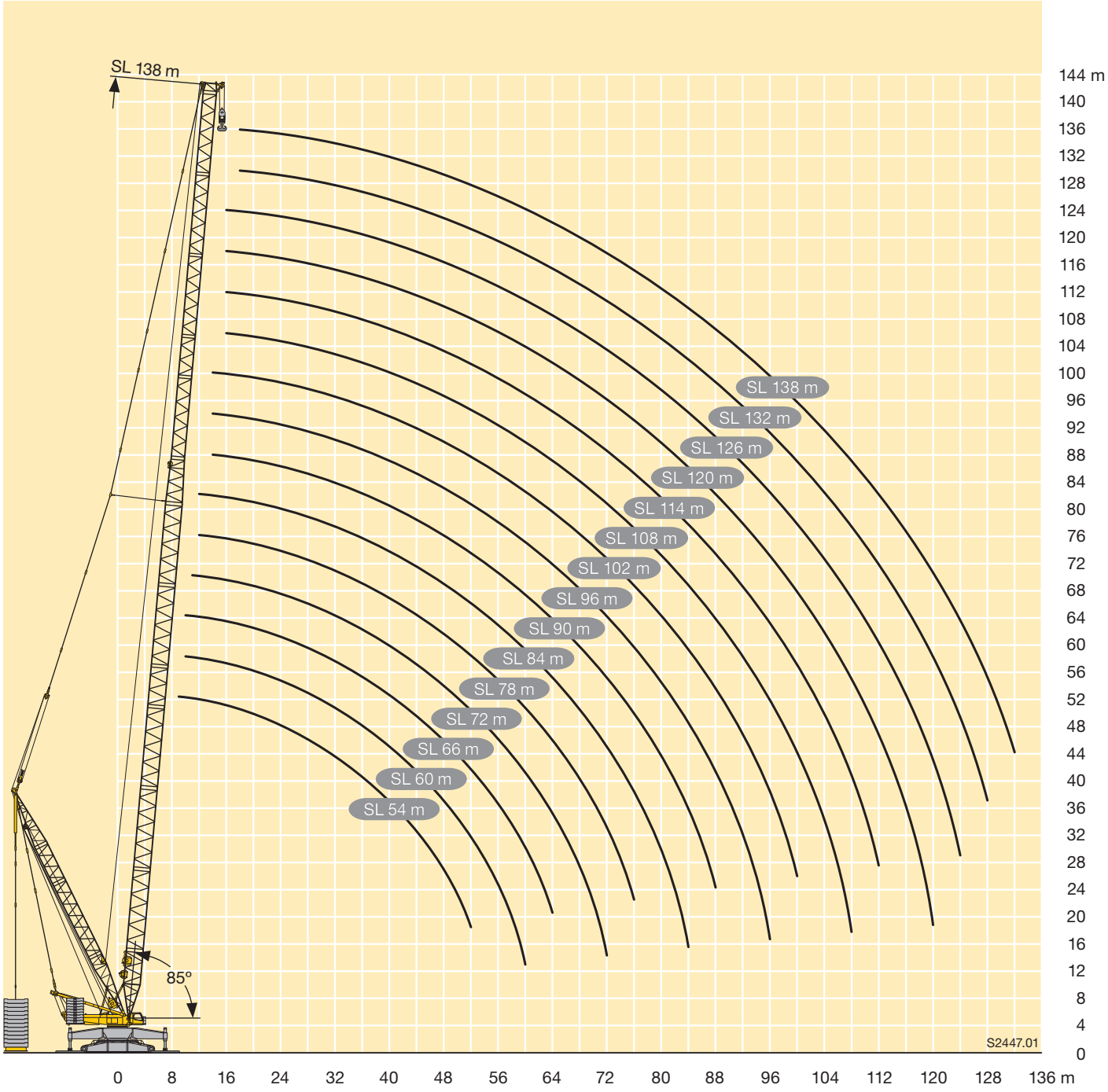

| m | | SL2 72 – 138 | | | | | | | | | | | |
|---|---|---|---|---|---|---|---|---|---|---|---|---|---|
| | | 72 | 78 | 84 | 90 | 96 | 102 | 108 | 114 | 120 | 126 | 132 | 138 |
| 11 | * | 292 | | | | | | | | | | | |
| | ** | 295 | | | | | | | | | | | |
| | *B | 293 | | | | | | | | | | | |
| 12 | * | 267 | 266 | 261 | | | | | | | | | |
| | ** | 276 | 274 | 272 | | | | | | | | | |
| | *B | 294 | 281 | 265 | | | | | | | | | |
| 14 | * | 224 | 219 | 220 | 213 | 210 | 205 | | | | | | |
| | ** | 242 | 237 | 233 | 225 | 221 | 214 | | | | | | |
| | *B | 295 | 282 | 266 | 242 | 229 | 210 | | | | | | |
| 16 | * | 191 | 190 | 187 | 181 | 178 | 177 | 170 | 161 | 147 | | | |
| | ** | 208 | 206 | 202 | 196 | 191 | 186 | 177 | 163 | 147 | | | |
| | *B | 298 | 282 | 265 | 239 | 228 | 208 | 186 | 163 | 146 | 126 | | |
| 18 | * | 164 | 161 | 161 | 159 | 155 | 151 | 148 | 143 | 134 | 124 | 111 | 98 |
| | ** | 179 | 176 | 176 | 173 | 169 | 165 | 160 | 152 | 141 | 128 | 113 | 98 |
| | *B | 291 | 284 | 267 | 236 | 226 | 206 | 185 | 163 | 145 | 125 | 109 | 96 |
| 20 | * | 145 | 142 | 138 | 136 | 135 | 133 | 131 | 128 | 125 | 120 | 110 | 98 |
| | ** | 158 | 156 | 151 | 149 | 148 | 146 | 144 | 141 | 137 | 128 | 113 | 98 |
| | *B | 298 | 283 | 263 | 232 | 224 | 204 | 184 | 161 | 144 | 125 | 108 | 96 |
| 22 | * | 126 | 126 | 124 | 120 | 116 | 115 | 115 | 114 | 112 | 111 | 107 | 97 |
| | ** | 137 | 138 | 136 | 132 | 128 | 127 | 127 | 126 | 123 | 121 | 111 | 97 |
| | *B | 300 | 284 | 266 | 226 | 220 | 202 | 183 | 160 | 142 | 124 | 107 | 95 |
| 24 | * | 114 | 109 | 110 | 108 | 105 | 101 | 99 | 100 | 99 | 99 | 97 | 91 |
| | ** | 124 | 120 | 120 | 118 | 116 | 112 | 110 | 110 | 110 | 109 | 101 | 93 |
| | *B | 286 | 284 | 266 | 223 | 214 | 198 | 181 | 159 | 141 | 123 | 107 | 94 |
| 26 | * | 103 | 100 | 97 | 95 | 94 | 91 | 89 | 88 | 86 | 87 | 86 | 82 |
| | ** | 113 | 110 | 106 | 104 | 103 | 101 | 99 | 97 | 96 | 96 | 92 | 86 |
| | *B | 281 | 272 | 263 | 218 | 212 | 194 | 178 | 158 | 140 | 123 | 107 | 93 |
| 28 | * | 92 | 91 | 88 | 85 | 82 | 81 | 80 | 79 | 77 | 76 | 75 | 74 |
| | ** | 101 | 100 | 97 | 93 | 91 | 90 | 89 | 88 | 86 | 85 | 83 | 80 |
| | *B | 270 | 259 | 252 | 211 | 209 | 191 | 176 | 156 | 139 | 122 | 106 | 93 |
| 30 | * | 81 | 82 | 80 | 77 | 74 | 71 | 71 | 71 | 70 | 69 | 67 | 66 |
| | ** | 90 | 90 | 88 | 85 | 82 | 79 | 80 | 79 | 78 | 77 | 75 | 74 |
| | *B | 260 | 247 | 241 | 202 | 202 | 189 | 175 | 155 | 138 | 121 | 105 | 92 |
| 32 | * | 75 | 72 | 72 | 70 | 68 | 65 | 62 | 63 | 62 | 62 | 61 | 60 |
| | ** | 83 | 80 | 80 | 78 | 75 | 73 | 70 | 71 | 70 | 70 | 69 | 68 |
| | *B | 245 | 235 | 230 | 195 | 194 | 182 | 174 | 154 | 137 | 120 | 104 | 91 |
| 34 | * | 68 | 66 | 64 | 63 | 61 | 59 | 57 | 55 | 55 | 55 | 55 | 54 |
| | ** | 76 | 74 | 71 | 70 | 69 | 67 | 64 | 63 | 62 | 63 | 62 | 62 |
| | *B | 231 | 224 | 219 | 190 | 190 | 177 | 169 | 152 | 136 | 120 | 104 | 90 |
| 36 | * | 62 | 61 | 58 | 56 | 55 | 54 | 52 | 51 | 48,9 | 48,5 | 48,5 | 48,2 |
| | ** | 69 | 68 | 65 | 63 | 62 | 61 | 59 | 58 | 56 | 55 | 55 | 56 |
| | *B | 216 | 212 | 208 | 186 | 185 | 173 | 164 | 148 | 133 | 119 | 103 | 90 |
| 38 | * | 56 | 56 | 53 | 51 | 48,8 | 48 | 46,8 | 46,1 | 44,5 | 43,6 | 42,3 | 42,3 |
| | ** | 63 | 62 | 60 | 57 | 55 | 55 | 54 | 53 | 51 | 50 | 48,9 | 49,4 |
| | *B | 202 | 201 | 198 | 180 | 181 | 169 | 159 | 145 | 132 | 117 | 103 | 89 |
| 40 | * | 52 | 50 | 48,7 | 46,7 | 43,8 | 42,4 | 41,8 | 41,5 | 40,2 | 39,6 | 38,4 | 36,9 |
| | ** | 58 | 57 | 55 | 53 | 50 | 48,8 | 48,4 | 48,1 | 46,8 | 46 | 44,6 | 43,5 |
| | *B | 192 | 189 | 188 | 174 | 175 | 165 | 154 | 141 | 129 | 115 | 101 | 88 |
| 44 | * | 44 | 42,1 | 39,4 | 38,6 | 36,4 | 34,3 | 32,1 | 32,1 | 31,6 | 31,5 | 31,2 | 30,5 |
| | ** | 49,8 | 47,9 | 45,1 | 44,4 | 42,3 | 40,1 | 38,2 | 38,3 | 37,8 | 37,6 | 36,8 | 36,3 |
| | *B | 173 | 171 | 168 | 162 | 161 | 155 | 145 | 135 | 125 | 111 | 98 | 85 |
| 48 | * | 36,3 | 35,5 | 33,2 | 31,1 | 29 | 27,5 | 26,4 | 25,4 | 23,1 | 23,5 | 23,9 | 24,1 |
| | ** | 41,6 | 40,8 | 38,7 | 36,3 | 34,6 | 33 | 31,8 | 30,9 | 28,9 | 29,3 | 28,9 | 29,1 |
| | *B | 155 | 155 | 153 | 150 | 147 | 143 | 135 | 127 | 120 | 107 | 95 | 82 |
| 52 | * | 31,3 | 29 | 27,4 | 26 | 23,2 | 20,8 | 20,6 | 20,5 | 19 | 17,7 | 16,7 | 17,7 |
| | ** | 36,2 | 33,9 | 32,5 | 30,7 | 28,2 | 25,9 | 25,4 | 25,3 | 24,1 | 22,9 | 21,1 | 22 |
| | *B | 142 | 139 | 139 | 137 | 134 | 131 | 126 | 119 | 114 | 103 | 93 | 80 |
| 56 | * | 26,4 | 24,8 | 21,8 | 21 | 19,1 | 16,6 | 14,9 | 15,7 | 14,9 | 14,2 | 13,2 | 12,6 |
| | ** | 30,9 | 29,2 | 26,6 | 25,2 | 23,7 | 21,2 | 18,9 | 19,8 | 19,3 | 18,8 | 17,3 | 16,3 |
| | *B | 130 | 128 | 126 | 125 | 123 | 121 | 116 | 111 | 108 | 97 | 88 | 77 |

VKTAB 181257 / 181259 / 181224

| m | | SL2 72 – 138 | | | | | | | | | | | |
|---|---|---|---|---|---|---|---|---|---|---|---|---|---|
| | | 72 | 78 | 84 | 90 | 96 | 102 | 108 | 114 | 120 | 126 | 132 | 138 |
| 60 | * | 22,2 | 20,6 | 18,6 | 16,4 | 15,1 | 13,5 | 12 | 11,4 | 10,8 | 10,7 | 10,1 | 9,7 |
| | ** | 26,3 | 24,5 | 22,9 | 20,1 | 19,1 | 17,5 | 15,8 | 14,9 | 14,6 | 14,7 | 13,9 | 13,1 |
| | *B | 118 | 118 | 116 | 113 | 112 | 111 | 108 | 103 | 101 | 91 | 84 | 74 |
| 64 | * | 19 | 17 | 15,3 | 13,8 | 11,5 | 10,4 | 9,2 | 8,8 | 7,7 | 7,2 | 6,9 | 6,7 |
| | ** | 22,5 | 20,4 | 19,1 | 17,3 | 15 | 13,7 | 12,7 | 12,1 | 11 | 10,6 | 10,5 | 10 |
| | *B | 107 | 107 | 107 | 105 | 102 | 102 | 100 | 96 | 95 | 86 | 80 | 72 |
| 68 | * | 16,1 | 14,6 | 12,3 | 11,3 | 9,3 | 7,6 | 6,4 | 6,2 | 5,5 | 5,3 | | |
| | ** | 19,2 | 17,7 | 15,5 | 14,5 | 12,5 | 10,5 | 9,6 | 9,4 | 8,5 | 7,9 | 7,2 | 6,8 |
| | *B | 94 | 95 | 97 | 97 | 95 | 93 | 92 | 90 | 89 | 81 | 75 | 70 |
| 72 | * | 14,3 | 12,2 | 10,3 | 8,7 | 7 | 5,5 | | | | | | |
| | ** | 17,4 | 15 | 13,3 | 11,8 | 10 | 8,3 | 6,9 | 6,6 | 6 | 5,7 | 5,5 | |
| | *B | 71 | 84 | 84 | 89 | 88 | 86 | 85 | 83 | 82 | 76 | 71 | 67 |
| 76 | * | | 10,4 | 8,4 | 7 | | | | | | | | |
| | ** | | 13 | 11,1 | 9,8 | 7,5 | 6,2 | | | | | | |
| | *B | | 73 | 72 | 82 | 81 | 80 | 79 | 77 | 76 | 71 | 67 | 64 |
| 80 | * | | | 6,6 | 5,2 | | | | | | | | |
| | ** | | | 9,2 | 7,8 | 5,7 | | | | | | | |
| | *B | | | 63 | 76 | 74 | 73 | 73 | 71 | 70 | 66 | 63 | 61 |
| 84 | * | | | 5,6 | | | | | | | | | |
| | ** | | | 8 | 6 | | | | | | | | |
| | *B | | | 47,1 | 68 | 68 | 68 | 67 | 66 | 65 | 62 | 58 | 58 |
| 88 | * | | | | | | | | | | | | |
| | ** | | | | | | | | | | | | |
| | *B | | | | 54 | 63 | 63 | 61 | 61 | 60 | 57 | 55 | 55 |
| 92 | * | | | | | | | | | | | | |
| | ** | | | | | | | | | | | | |
| | *B | | | | | 54 | 57 | 57 | 56 | 56 | 53 | 51 | 51 |
| 96 | * | | | | | | | | | | | | |
| | ** | | | | | | | | | | | | |
| | *B | | | | | 30,4 | 51 | 52 | 52 | 51 | 49,3 | 47,5 | 48,2 |
| 100 | * | | | | | | | | | | | | |
| | ** | | | | | | | | | | | | |
| | *B | | | | | | 37,5 | 47,1 | 47,5 | 47,8 | 45,3 | 44 | 44,9 |
| 104 | * | | | | | | | | | | | | |
| | ** | | | | | | | | | | | | |
| | *B | | | | | | | 41,2 | 43,2 | 44,4 | 41,9 | 40,4 | 41,6 |
| 108 | * | | | | | | | | | | | | |
| | ** | | | | | | | | | | | | |
| | *B | | | | | | | 19,4 | 37 | 41 | 38,5 | 37,3 | 38,3 |
| 112 | * | | | | | | | | | | | | |
| | ** | | | | | | | | | | | | |
| | *B | | | | | | | | 22,6 | 34,2 | 35 | 34,2 | 35,4 |
| 116 | * | | | | | | | | | | | | |
| | ** | | | | | | | | | | | | |
| | *B | | | | | | | | | 26,3 | 31,6 | 31,1 | 32,7 |
| 120 | * | | | | | | | | | | | | |
| | ** | | | | | | | | | | | | |
| | *B | | | | | | | | | 10,7 | 28,2 | 28,1 | 30 |
| 124 | * | | | | | | | | | | | | |
| | ** | | | | | | | | | | | | |
| | *B | | | | | | | | | | 14,4 | 20,1 | 27,2 |
| 128 | * | | | | | | | | | | | | |
| | ** | | | | | | | | | | | | |
| | *B | | | | | | | | | | | 16,5 | 17,6 |
| 132 | * | | | | | | | | | | | | |
| | ** | | | | | | | | | | | | |
| | *B | | | | | | | | | | | | 15,9 |

VKTAB 181257 / 181259 / 181224

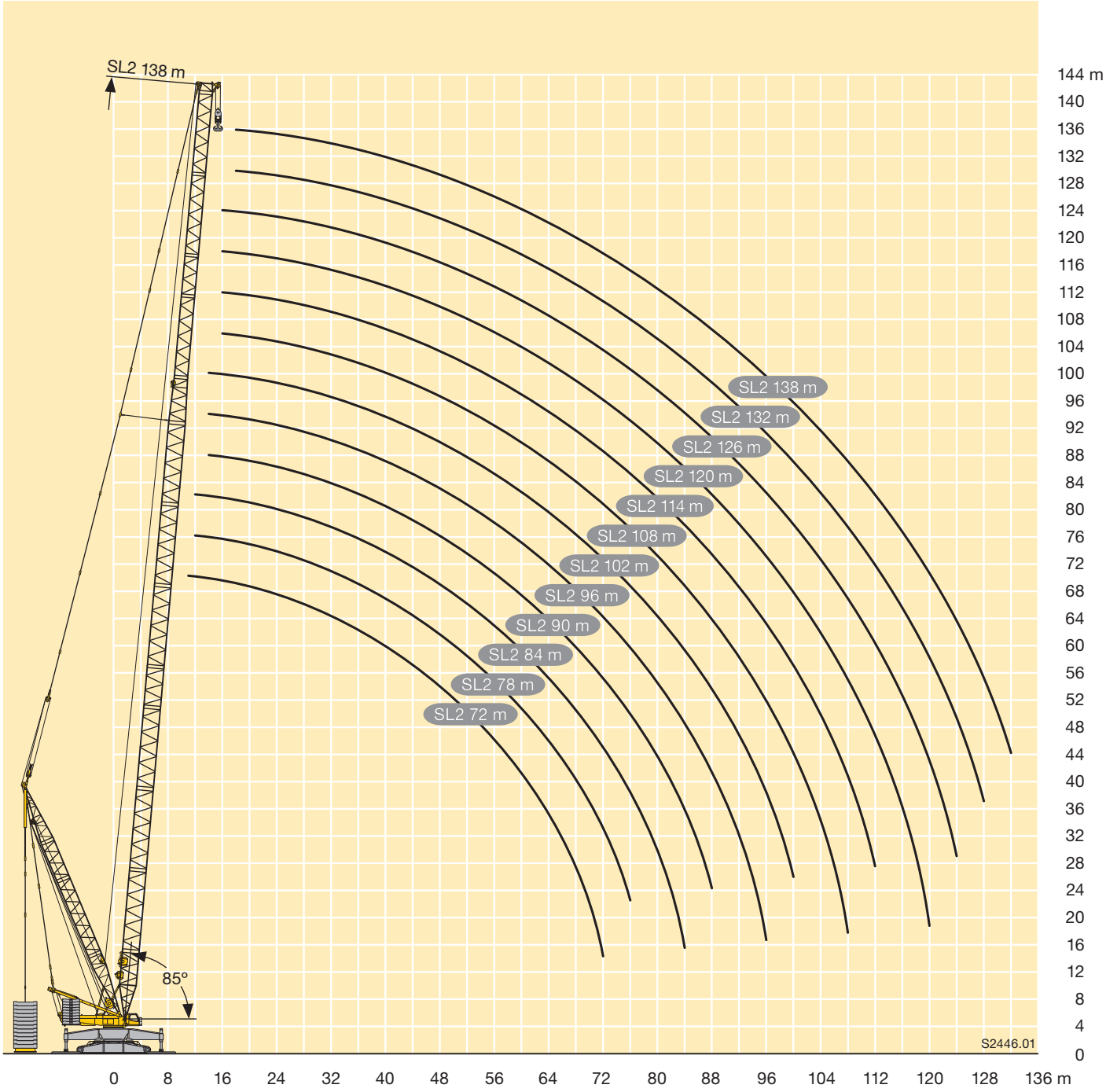
SL2 138 m
85°
SL2 138 m
SL2 132 m
SL2 126 m
SL2 120 m
SL2 114 m
SL2 108 m
SL2 102 m
SL2 96 m
SL2 90 m
SL2 84 m
SL2 78 m
SL2 72 m
144 m
140
136
132
128
124
120
116
112
108
104
100
96
92
88
84
80
76
72
68
64
60
56
52
48
44
40
36
32
28
24
20
16
12
8
4
0
0
8
16
24
32
40
48
56
64
72
80
88
96
104
112
120
128
136 m
S2446.01

| m | S 24 | S 30 | S 36 | S 42 | S 48 | S 54 | S 60 | S 66 | S 72 | S 78 | S 84 | S 90 | S 96 | m |
|---|---|---|---|---|---|---|---|---|---|---|---|---|---|---|
| 5,5 | 600 | | | | | | | | | | | | | 5,5 |
| 6 | 575 | 575 | | | | | | | | | | | | 6 |
| 6,5 | 538 | 534 | 530 | | | | | | | | | | | 6,5 |
| 7 | 502 | 497 | 496 | 489 | | | | | | | | | | 7 |
| 8 | 439 | 437 | 435 | 429 | 427 | 421 | | | | | | | | 8 |
| 9 | 385 | 386 | 383 | 380 | 375 | 374 | 369 | | | | | | | 9 |
| 10 | 346 | 343 | 338 | 337 | 336 | 327 | 328 | 324 | 314 | | | | | 10 |
| 11 | 311 | 305 | 306 | 299 | 301 | 297 | 290 | 289 | 286 | 282 | | | | 11 |
| 12 | 278 | 280 | 273 | 274 | 267 | 268 | 266 | 260 | 257 | 256 | 250 | 238 | | 12 |
| 14 | 234 | 229 | 232 | 226 | 227 | 223 | 218 | 219 | 216 | 211 | 207 | 204 | 189 | 14 |
| 16 | 200 | 199 | 194 | 197 | 192 | 190 | 188 | 184 | 181 | 182 | 178 | 174 | 169 | 16 |
| 18 | 172 | 171 | 171 | 168 | 169 | 165 | 161 | 161 | 158 | 154 | 153 | 151 | 149 | 18 |
| 20 | 153 | 152 | 150 | 149 | 146 | 146 | 142 | 137 | 138 | 137 | 133 | 129 | 129 | 20 |
| 22 | 136 | 135 | 134 | 132 | 130 | 127 | 127 | 124 | 119 | 120 | 118 | 115 | 112 | 22 |
| 24 | | 121 | 120 | 117 | 117 | 113 | 112 | 111 | 108 | 105 | 103 | 102 | 100 | 24 |
| 26 | | 109 | 108 | 107 | 103 | 102 | 99 | 98 | 97 | 95 | 92 | 89 | 89 | 26 |
| 28 | | 99 | 98 | 96 | 95 | 92 | 90 | 88 | 86 | 86 | 83 | 80 | 78 | 28 |
| 30 | | | 89 | 87 | 86 | 83 | 82 | 80 | 76 | 77 | 75 | 73 | 71 | 30 |
| 32 | | | 82 | 80 | 78 | 76 | 73 | 73 | 70 | 68 | 67 | 66 | 64 | 32 |
| 34 | | | 75 | 73 | 72 | 70 | 67 | 65 | 64 | 62 | 59 | 59 | 58 | 34 |
| 36 | | | | 67 | 66 | 63 | 62 | 59 | 57 | 57 | 54 | 52 | 52 | 36 |
| 38 | | | | 63 | 61 | 58 | 56 | 55 | 51 | 52 | 50 | 47,5 | 46 | 38 |
| 40 | | | | | 56 | 54 | 51 | 50 | 47,5 | 46,5 | 45,5 | 43,5 | 41 | 40 |
| 44 | | | | | 48,5 | 45 | 43,5 | 41 | 40 | 39 | 36 | 35,5 | 34 | 44 |
| 48 | | | | | | 39 | 37 | 35,5 | 32,5 | 32,5 | 30,5 | 27,9 | 26,8 | 48 |
| 52 | | | | | | | 31,5 | 29,7 | 27,4 | 26,1 | 24,6 | 23,2 | 21 | 52 |
| 56 | | | | | | | | 25 | 22,4 | 22,2 | 19,1 | 18,6 | 17,3 | 56 |
| 60 | | | | | | | | 20,9 | 18,5 | 18,3 | 16,2 | 14,2 | 13,6 | 60 |
| 64 | | | | | | | | | 15,8 | 14,9 | 13,3 | 11,7 | 10,1 | 64 |
| 68 | | | | | | | | | | 12,6 | 10,5 | 9,2 | 7,9 | 68 |
| 72 | | | | | | | | | | | 8,6 | 6,6 | 5,7 | 72 |
| 76 | | | | | | | | | | | 6,6 | | | 76 |

TAB 181143

## Hubhöhen
## Lifting heights
**Hauteurs de levage • Altezze di sollevamento**
**Alturas de elevación • Высота подъема**

# S 24 – 96

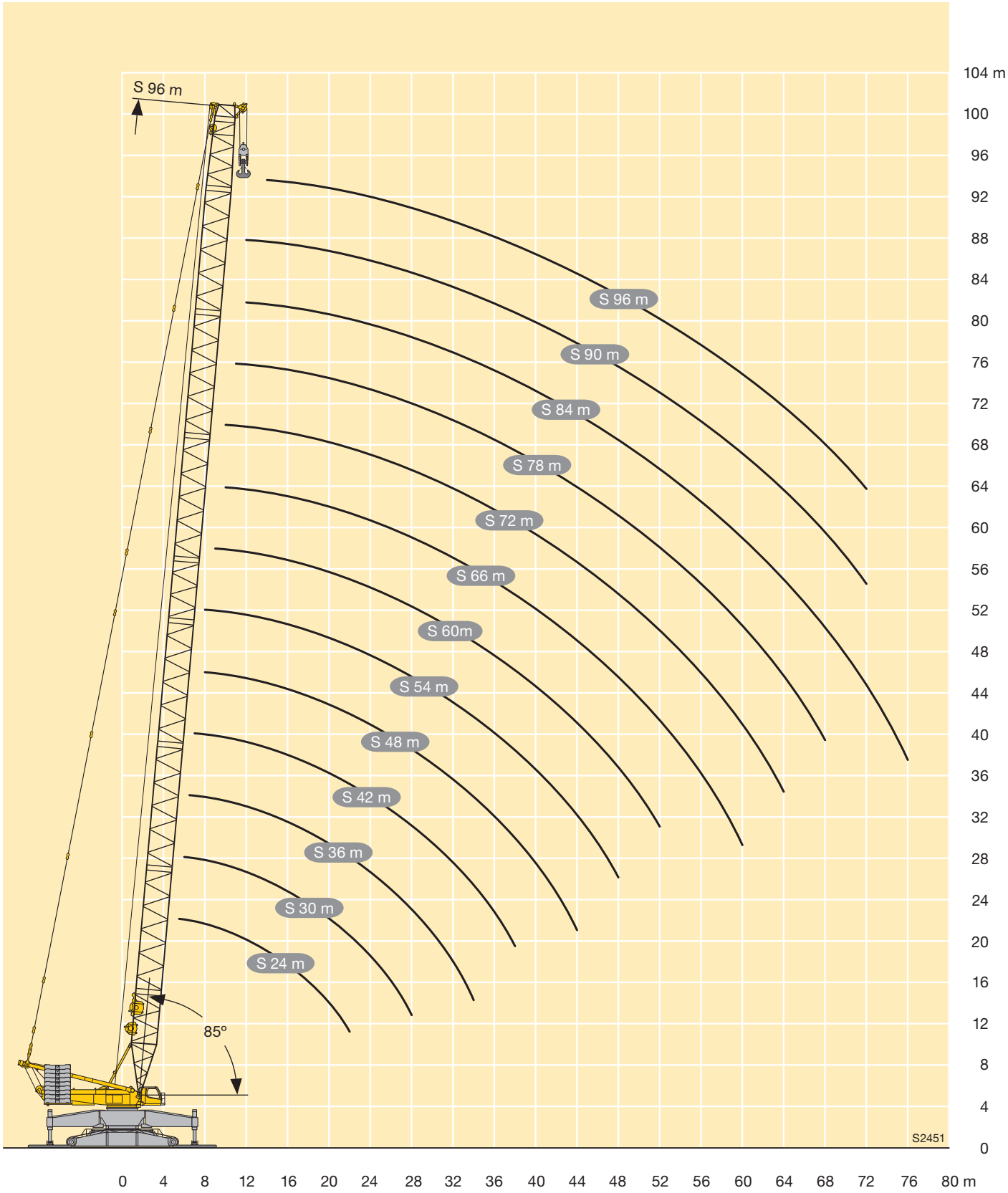

| m | | S 36 – 144 | | | | | | | | | | | | | | | | | | |
|---|---|---|---|---|---|---|---|---|---|---|---|---|---|---|---|---|---|---|---|---|
| | | 36 | 42 | 48 | 54 | 60 | 66 | 72 | 78 | 84 | 90 | 96 | 102 | 108 | 114 | 120 | 126 | 132 | 138 | 144 |
| 7 | * | 492 | | | | | | | | | | | | | | | | | | |
| | ** | 513 | | | | | | | | | | | | | | | | | | |
| | *B | 600 | | | | | | | | | | | | | | | | | | |
| 8 | * | 427 | 433 | | | | | | | | | | | | | | | | | |
| | ** | 454 | 455 | | | | | | | | | | | | | | | | | |
| | *B | 600 | 600 | | | | | | | | | | | | | | | | | |
| 9 | * | 376 | 378 | 379 | 373 | | | | | | | | | | | | | | | |
| | ** | 403 | 404 | 403 | 401 | | | | | | | | | | | | | | | |
| | *B | 600 | 600 | 600 | 575 | | | | | | | | | | | | | | | |
| 10 | * | 330 | 338 | 332 | 331 | 329 | | | | | | | | | | | | | | |
| | ** | 356 | 363 | 358 | 359 | 355 | | | | | | | | | | | | | | |
| | *B | 600 | 600 | 595 | 557 | 502 | 443 | | | | | | | | | | | | | |
| 11 | * | 298 | 300 | 301 | 293 | 294 | 295 | 290 | | | | | | | | | | | | |
| | ** | 322 | 324 | 324 | 319 | 317 | 318 | 314 | | | | | | | | | | | | |
| | *B | 600 | 590 | 571 | 538 | 498 | 439 | 387 | | | | | | | | | | | | |
| 12 | * | 269 | 271 | 270 | 268 | 264 | 264 | 264 | 262 | 254 | | | | | | | | | | |
| | ** | 291 | 293 | 291 | 291 | 285 | 285 | 286 | 283 | 271 | | | | | | | | | | |
| | *B | 578 | 569 | 547 | 520 | 487 | 438 | 386 | 341 | 301 | | | | | | | | | | |
| 14 | * | 226 | 225 | 225 | 221 | 221 | 221 | 219 | 216 | 214 | 212 | 208 | 202 | | | | | | | |
| | ** | 244 | 243 | 244 | 238 | 240 | 239 | 236 | 234 | 232 | 230 | 225 | 215 | | | | | | | |
| | *B | 519 | 522 | 506 | 483 | 460 | 424 | 374 | 338 | 300 | 270 | 239 | 210 | | | | | | | |
| 16 | * | 191 | 194 | 188 | 189 | 187 | 184 | 186 | 186 | 181 | 177 | 176 | 173 | 170 | 160 | 146 | | | | |
| | ** | 207 | 210 | 205 | 205 | 204 | 200 | 202 | 202 | 197 | 193 | 192 | 185 | 176 | 162 | 147 | | | | |
| | *B | 458 | 477 | 466 | 452 | 434 | 408 | 374 | 332 | 294 | 267 | 239 | 209 | 185 | 162 | 143 | 125 | | | |
| 18 | * | 166 | 166 | 166 | 161 | 161 | 162 | 159 | 157 | 156 | 155 | 152 | 147 | 146 | 141 | 133 | 122 | 110 | 99 | 86 |
| | ** | 180 | 180 | 181 | 174 | 176 | 176 | 173 | 172 | 171 | 170 | 166 | 161 | 158 | 150 | 139 | 127 | 112 | 100 | 86 |
| | *B | 411 | 433 | 430 | 420 | 408 | 387 | 362 | 329 | 292 | 265 | 236 | 206 | 184 | 161 | 143 | 125 | 109 | 96 | 83 |
| 20 | * | 145 | 145 | 145 | 143 | 140 | 139 | 140 | 139 | 134 | 133 | 133 | 130 | 128 | 125 | 121 | 116 | 106 | 98 | 86 |
| | ** | 158 | 157 | 157 | 155 | 153 | 152 | 153 | 152 | 147 | 146 | 145 | 142 | 141 | 137 | 134 | 125 | 112 | 99 | 86 |
| | *B | 369 | 397 | 394 | 389 | 381 | 366 | 347 | 317 | 286 | 263 | 235 | 206 | 183 | 160 | 142 | 124 | 108 | 96 | 82 |
| 22 | * | 129 | 129 | 127 | 125 | 125 | 123 | 121 | 122 | 120 | 117 | 114 | 112 | 112 | 111 | 108 | 106 | 101 | 97 | 86 |
| | ** | 140 | 140 | 138 | 136 | 137 | 135 | 133 | 134 | 132 | 129 | 124 | 124 | 124 | 122 | 120 | 117 | 110 | 99 | 86 |
| | *B | 333 | 365 | 361 | 359 | 354 | 344 | 331 | 305 | 281 | 254 | 232 | 205 | 182 | 160 | 142 | 124 | 107 | 95 | 82 |
| 24 | * | 115 | 113 | 114 | 110 | 110 | 110 | 108 | 106 | 105 | 104 | 102 | 98 | 97 | 96 | 96 | 94 | 91 | 89 | 82 |
| | ** | 126 | 123 | 124 | 120 | 121 | 121 | 119 | 117 | 116 | 115 | 112 | 109 | 107 | 107 | 107 | 105 | 99 | 92 | 83 |
| | *B | 301 | 335 | 334 | 330 | 327 | 321 | 312 | 293 | 274 | 252 | 227 | 200 | 181 | 159 | 141 | 123 | 107 | 95 | 82 |
| 26 | * | 103 | 103 | 101 | 99 | 96 | 98 | 98 | 97 | 92 | 91 | 91 | 88 | 87 | 84 | 83 | 82 | 80 | 79 | 74 |
| | ** | 113 | 112 | 110 | 109 | 106 | 108 | 108 | 107 | 102 | 101 | 100 | 98 | 97 | 93 | 93 | 92 | 88 | 84 | 77 |
| | *B | 271 | 311 | 306 | 306 | 302 | 299 | 293 | 278 | 266 | 247 | 223 | 198 | 177 | 157 | 141 | 123 | 106 | 95 | 81 |
| 28 | * | 94 | 92 | 91 | 89 | 88 | 86 | 87 | 87 | 84 | 81 | 79 | 78 | 78 | 76 | 74 | 71 | 69 | 69 | 66 |
| | ** | 104 | 102 | 100 | 98 | 97 | 94 | 96 | 97 | 93 | 90 | 88 | 87 | 87 | 85 | 83 | 80 | 78 | 76 | 70 |
| | *B | 242 | 287 | 284 | 282 | 281 | 277 | 274 | 263 | 253 | 240 | 219 | 196 | 176 | 155 | 138 | 121 | 105 | 94 | 81 |
| 30 | * | 85 | 83 | 83 | 79 | 79 | 79 | 76 | 78 | 76 | 74 | 71 | 68 | 69 | 68 | 66 | 64 | 61 | 60 | 58 |
| | ** | 94 | 92 | 91 | 87 | 88 | 87 | 85 | 87 | 85 | 82 | 80 | 76 | 77 | 76 | 75 | 73 | 69 | 68 | 64 |
| | *B | 219 | 263 | 265 | 260 | 261 | 260 | 255 | 249 | 241 | 230 | 213 | 194 | 175 | 154 | 137 | 121 | 105 | 93 | 80 |
| 32 | * | 78 | 77 | 75 | 72 | 71 | 71 | 70 | 69 | 68 | 67 | 65 | 61 | 60 | 59 | 59 | 57 | 55 | 54 | 51 |
| | ** | 86 | 85 | 82 | 80 | 79 | 79 | 78 | 77 | 76 | 75 | 73 | 69 | 68 | 67 | 67 | 66 | 63 | 62 | 58 |
| | *B | 196 | 241 | 246 | 245 | 241 | 243 | 240 | 234 | 229 | 220 | 205 | 187 | 174 | 153 | 135 | 121 | 104 | 93 | 79 |
| 34 | * | 72 | 70 | 68 | 66 | 64 | 64 | 63 | 63 | 60 | 60 | 59 | 56 | 55 | 52 | 51 | 51 | 48,2 | 47,6 | 44,7 |
| | ** | 79 | 77 | 75 | 74 | 72 | 71 | 71 | 70 | 68 | 67 | 66 | 63 | 62 | 59 | 59 | 58 | 56 | 55 | 52 |
| | *B | 172 | 219 | 229 | 229 | 226 | 226 | 226 | 222 | 217 | 211 | 198 | 182 | 168 | 152 | 134 | 120 | 104 | 93 | 79 |
| 36 | * | 67 | 64 | 63 | 59 | 59 | 57 | 57 | 57 | 55 | 53 | 52 | 50 | 49,6 | 47,4 | 45,3 | 43,6 | 41,7 | 41,5 | 38,8 |
| | ** | 74 | 71 | 70 | 67 | 66 | 64 | 64 | 64 | 62 | 60 | 60 | 57 | 57 | 54 | 52 | 51 | 49,2 | 49 | 46,3 |
| | *B | 147 | 198 | 215 | 213 | 214 | 211 | 211 | 210 | 206 | 201 | 190 | 176 | 163 | 148 | 131 | 120 | 103 | 92 | 79 |
| 38 | * | | 60 | 57 | 54 | 54 | 53 | 51 | 52 | 49,9 | 47,3 | 46,2 | 44,4 | 44,4 | 42,6 | 40,9 | 38,8 | 35,2 | 35,4 | 32,9 |
| | ** | | 66 | 64 | 61 | 60 | 59 | 58 | 59 | 57 | 54 | 53 | 51 | 51 | 49,5 | 47,7 | 45,6 | 42,4 | 42,6 | 40,3 |
| | *B | | 180 | 201 | 201 | 201 | 200 | 197 | 198 | 195 | 192 | 183 | 170 | 158 | 144 | 127 | 117 | 102 | 92 | 78 |
| 40 | * | | 55 | 52 | 50 | 48,3 | 48,3 | 46,8 | 46,6 | 45,3 | 43,2 | 41,2 | 38,7 | 39,3 | 37,8 | 36,5 | 34,9 | 31,6 | 29,7 | 27 |
| | ** | | 61 | 59 | 57 | 55 | 55 | 53 | 53 | 52 | 49,7 | 47,5 | 45,4 | 46 | 44,5 | 43,1 | 41,3 | 38,2 | 36,6 | 34,3 |
| | *B | | 166 | 186 | 191 | 188 | 189 | 187 | 186 | 185 | 182 | 175 | 164 | 153 | 140 | 125 | 115 | 100 | 91 | 78 |
| 44 | * | | | 45,4 | 41,8 | 41 | 39,3 | 39,1 | 38,7 | 36,1 | 34,9 | 33,6 | 30,7 | 29,6 | 28,3 | 27,6 | 27,1 | 24,8 | 23,8 | 19,9 |
| | ** | | | 51 | 47,6 | 46,8 | 45,1 | 44,9 | 44,4 | 41,8 | 41 | 39,6 | 36,5 | 35,7 | 34,6 | 33,8 | 32,6 | 30,6 | 29,8 | 26,4 |
| | *B | | | 154 | 170 | 170 | 167 | 168 | 167 | 164 | 164 | 160 | 152 | 144 | 133 | 118 | 110 | 97 | 88 | 76 |
| 48 | * | | | 39,8 | 36,1 | 34,2 | 33,4 | 31,5 | 32,1 | 30 | 27,4 | 26,1 | 24,2 | 24,1 | 21,6 | 18,9 | 19,2 | 17,9 | 17,9 | 14,9 |
| | ** | | | 45 | 41,4 | 39,5 | 38,7 | 36,8 | 37,4 | 35,3 | 33 | 31,8 | 29,2 | 29,4 | 27,2 | 24,6 | 24 | 23 | 23,1 | 20,6 |
| | *B | | | 125 | 145 | 153 | 152 | 150 | 151 | 149 | 146 | 145 | 140 | 134 | 124 | 113 | 106 | 94 | 85 | 75 |
| 52 | * | | | | 31,1 | 29,2 | 27,7 | 26,6 | 25,7 | 24,1 | 22,6 | 20,3 | 17,7 | 18,6 | 17,1 | 15,1 | 13,4 | 11,1 | 11,9 | 10 |
| | ** | | | | 36 | 34,1 | 32,6 | 31,4 | 30,5 | 29,1 | 27,5 | 25,4 | 21,9 | 23,2 | 21,8 | 20,1 | 17,6 | 15,3 | 16,3 | 14,7 |
| | *B | | | | 122 | 134 | 138 | 137 | 135 | 135 | 134 | 131 | 128 | 124 | 116 | 107 | 101 | 91 | 82 | 73 |

VKTAB 181251 / 181253 / 181220

| m | | S 36 – 144 | | | | | | | | | | | | | | | | | | |
|---|---|---|---|---|---|---|---|---|---|---|---|---|---|---|---|---|---|---|---|---|
| | | 36 | 42 | 48 | 54 | 60 | 66 | 72 | 78 | 84 | 90 | 96 | 102 | 108 | 114 | 120 | 126 | 132 | 138 | 144 |
| 56 | * | | | | | 24,8 | 23,2 | 21,7 | 21,7 | 18,6 | 17,9 | 16,6 | 13,6 | 13,1 | 12,5 | 11,2 | 10 | 8,1 | 7,4 | 5 |
| | ** | | | | | 29,3 | 27,6 | 26,1 | 25,9 | 23,2 | 22,1 | 21 | 17,4 | 16,9 | 16,4 | 15,7 | 13,8 | 11,6 | 10,9 | 8,8 |
| | *B | | | | | 115 | 123 | 125 | 125 | 122 | 121 | 120 | 118 | 115 | 108 | 101 | 95 | 87 | 79 | 71 |
| 60 | * | | | | | 22,4 | 19,4 | 17,8 | 17,7 | 15,7 | 13,6 | 12,9 | 10,4 | 10,2 | 8,6 | 7,4 | 6,5 | 5,3 | 5,4 | |
| | ** | | | | | 26,6 | 23,5 | 21,8 | 21,3 | 19,7 | 17,1 | 16,6 | 14 | 13,8 | 11,7 | 11,3 | 10,1 | 8,2 | 7,9 | 6,2 |
| | *B | | | | | 94 | 108 | 113 | 114 | 112 | 110 | 109 | 108 | 106 | 101 | 95 | 89 | 82 | 75 | 68 |
| 64 | * | | | | | | 16,6 | 15,1 | 14,2 | 12,7 | 11,1 | 9,6 | 7,3 | 7,2 | 6,1 | | | | | |
| | ** | | | | | | 20,2 | 18,5 | 17,4 | 16,3 | 14,3 | 12,6 | 10,6 | 10,7 | 9 | 7,9 | 6,3 | | | |
| | *B | | | | | | 92 | 101 | 104 | 103 | 101 | 99 | 99 | 98 | 94 | 89 | 83 | 77 | 71 | 64 |
| 68 | * | | | | | | | 12,6 | 11,9 | 9,9 | 8,5 | 7,2 | | | | | | | | |
| | ** | | | | | | | 15,7 | 15 | 13 | 11,5 | 10,2 | 7,5 | 7,6 | 6,3 | 5,7 | | | | |
| | *B | | | | | | | 88 | 94 | 94 | 93 | 92 | 90 | 89 | 87 | 83 | 78 | 72 | 67 | 61 |
| 72 | * | | | | | | | 11,3 | 9,6 | 7,9 | 5,9 | | | | | | | | | |
| | ** | | | | | | | 14,3 | 12,7 | 11 | 8,8 | 7,8 | 5,4 | 5,2 | | | | | | |
| | *B | | | | | | | 69 | 85 | 85 | 85 | 85 | 83 | 82 | 80 | 77 | 73 | 67 | 63 | 57 |
| 76 | * | | | | | | | | 8 | 5,9 | | | | | | | | | | |
| | ** | | | | | | | | 10,7 | 8,9 | 6,9 | 5,4 | | | | | | | | |
| | *B | | | | | | | | 71 | 77 | 78 | 77 | 77 | 76 | 73 | 71 | 68 | 63 | 59 | 53 |
| 80 | * | | | | | | | | | | | | | | | | | | | |
| | ** | | | | | | | | | 7 | 5,1 | | | | | | | | | |
| | *B | | | | | | | | | 67 | 71 | 72 | 70 | 70 | 68 | 66 | 63 | 58 | 55 | 50 |
| 84 | * | | | | | | | | | | | | | | | | | | | |
| | ** | | | | | | | | | 6,1 | | | | | | | | | | |
| | *B | | | | | | | | | 52 | 63 | 66 | 64 | 64 | 63 | 61 | 58 | 54 | 51 | 46,6 |
| 88 | * | | | | | | | | | | | | | | | | | | | |
| | ** | | | | | | | | | | | | | | | | | | | |
| | *B | | | | | | | | | | 52 | 60 | 59 | 59 | 57 | 56 | 54 | 49,9 | 47,5 | 43,2 |
| 92 | * | | | | | | | | | | | | | | | | | | | |
| | ** | | | | | | | | | | | | | | | | | | | |
| | *B | | | | | | | | | | | 51 | 54 | 54 | 52 | 52 | 49,6 | 46,2 | 44 | 39,9 |
| 96 | * | | | | | | | | | | | | | | | | | | | |
| | ** | | | | | | | | | | | | | | | | | | | |
| | *B | | | | | | | | | | | 37,9 | 47,9 | 49,4 | 48,2 | 47 | 45,4 | 42,5 | 40,7 | 36,8 |
| 100 | * | | | | | | | | | | | | | | | | | | | |
| | ** | | | | | | | | | | | | | | | | | | | |
| | *B | | | | | | | | | | | | 38 | 44,3 | 44 | 43,2 | 41,3 | 38,8 | 37,4 | 33,8 |
| 104 | * | | | | | | | | | | | | | | | | | | | |
| | ** | | | | | | | | | | | | | | | | | | | |
| | *B | | | | | | | | | | | | | 37,4 | 39,9 | 39,3 | 37,8 | 35,1 | 34 | 30,8 |
| 108 | * | | | | | | | | | | | | | | | | | | | |
| | ** | | | | | | | | | | | | | | | | | | | |
| | *B | | | | | | | | | | | | | 26,1 | 34,4 | 35,5 | 34,2 | 31,9 | 30,7 | 27,9 |
| 112 | * | | | | | | | | | | | | | | | | | | | |
| | ** | | | | | | | | | | | | | | | | | | | |
| | *B | | | | | | | | | | | | | | 25,8 | 30,8 | 30,7 | 28,7 | 27,8 | 24,9 |
| 116 | * | | | | | | | | | | | | | | | | | | | |
| | ** | | | | | | | | | | | | | | | | | | | |
| | *B | | | | | | | | | | | | | | | 25,4 | 27 | 25,6 | 24,9 | 22,4 |
| 120 | * | | | | | | | | | | | | | | | | | | | |
| | ** | | | | | | | | | | | | | | | | | | | |
| | *B | | | | | | | | | | | | | | | 16,6 | 22,7 | 22,4 | 22,1 | 20,1 |
| 124 | * | | | | | | | | | | | | | | | | | | | |
| | ** | | | | | | | | | | | | | | | | | | | |
| | *B | | | | | | | | | | | | | | | | 15,6 | 19,4 | 19,3 | 17,8 |
| 128 | * | | | | | | | | | | | | | | | | | | | |
| | ** | | | | | | | | | | | | | | | | | | | |
| | *B | | | | | | | | | | | | | | | | | 14,9 | 16,6 | 15,6 |
| 132 | * | | | | | | | | | | | | | | | | | | | |
| | ** | | | | | | | | | | | | | | | | | | | |
| | *B | | | | | | | | | | | | | | | | | 9,1 | 14,1 | 13,3 |
| 136 | * | | | | | | | | | | | | | | | | | | | |
| | ** | | | | | | | | | | | | | | | | | | | |
| | *B | | | | | | | | | | | | | | | | | | 7,8 | 11,3 |
| 140 | * | | | | | | | | | | | | | | | | | | | |
| | ** | | | | | | | | | | | | | | | | | | | |
| | *B | | | | | | | | | | | | | | | | | | | 7,9 |

VKTAB 181251 / 181253 / 181220

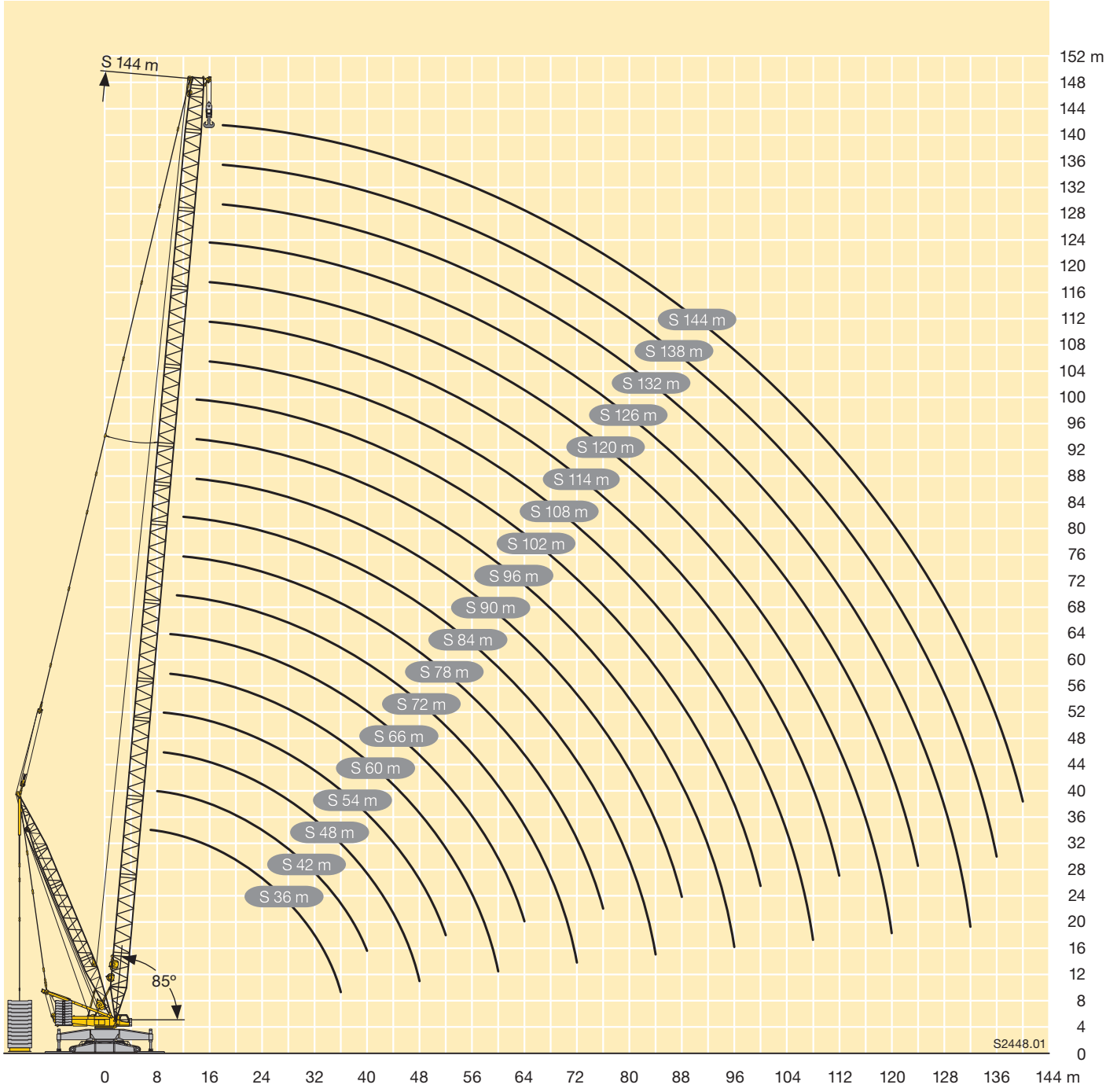
S 144 m
85°
S 144 m
S 138 m
S 132 m
S 126 m
S 120 m
S 114 m
S 108 m
S 102 m
S 96 m
S 90 m
S 84 m
S 78 m
S 72 m
S 66 m
S 60 m
S 54 m
S 48 m
S 42 m
S 36 m
152 m
148
144
140
136
132
128
124
120
116
112
108
104
100
96
92
88
84
80
76
72
68
64
60
56
52
48
44
40
36
32
28
24
20
16
12
8
4
0
0
8
16
24
32
40
48
56
64
72
80
88
96
104
112
120
128
136
144 m
S2448.01

## Anmerkungen zu den Traglasttabellen

1. Die Traglasttabellen entsprechen der EN 13000.
2. Die Traglasten sind in Tonnen angegeben.
3. Das Gewicht des Lasthakens bzw. der Hakenflasche sowie der Anschlagmittel ist von den Traglasten abzuziehen.
4. Die Ausladungen sind von Mitte Drehkranz gemessen.
5. Abhängig von der Auslegerlänge ist der Kranbetrieb zulässig bis zu einer Windgeschwindigkeit von 9,0 m/s bzw. 12,8 m/s (Staudruck 100 N/m²). Die genauen Angaben sind der Bedienungsanleitung zu entnehmen.
6. Die Aufstandsfläche muß eben und tragfähig sein.
7. Traglaständerungen vorbehalten.
8. Der Kran kann mit den in den Traglasttabellen angegebenen Lasten verfahren. Die Betriebsbedingungen sind der Bedienungsanleitung zu entnehmen.

## Remarks referring to load charts

1. The load charts are in accordance with EN 13000.
2. Lifting capacities are given in metric tons.
3. The weight of the load hook and hook blocks as well as of the lifting tackle must be deducted from the lifting capacities.
4. The working radii are measured from the slewing centreline.
5. Depending on the boom length the crane operation is permissible up to a wind speed of 9.0 m/s respectively 12.8 m/s (impact pressure 100 N/m²). The exact values can be taken from the operation manual.
6. The subsoil must be even and of good bearing capacity.
7. Subject to modification of lifting capacities.
8. The crane can be displaced with suspended loads as stated in the load charts. Operating conditions must conform to the rules in the operating instructions.

## Remarques relatives aux tableaux des charges

1. Les tableaux de charge sont conformes à EN 13000.
2. Les charges sont indiquées en tonnes.
3. Les poids du crochet ou du moufle ainsi que des élingues sont à déduire des charges indiquées.
4. Les portées sont prises à partir de l'axe de rotation de la partie tournante.
5. En fonction de la longueur de la flèche, le fonctionnement de la grue est autorisé pour une vitesse de vent de 9,0 m/s resp. 12,8 m/s (pression dynamique 100 N/m²). Les données exactes sont contenues dans le manuel d'utilisation.
6. Le sol doit être plat et résistant.
7. Charges données sous réserve de modification.
8. La grue peut être déplacée avec les charges indiquées dans les tableaux des charges. Les conditions de service sont stipulées dans les instructions de service.

## Note alle tabelle di portata

1. Le tabelle di portata sono conformi EN 13000.
2. Le portate sono indicate in tonnellate.
3. Il peso del gancio del bozzello nonché di ulteriori accessori vanno sottratti dalle portate.
4. Gli sbracci sono misurati dal centro della ralla.
5. L'utilizzo della gru è autorizzato con forza del vento da 9,0 m/s a 12,8 m/s (pressione dinamica 100 N/m²), dipendentemente dalla lunghezza del braccio. Le istruzioni esatte si possono trovare nel manuali d'uso.
6. La superficie adibita al montaggio deve essere piana e in grado di sopportare il carico.
7. Con riserva di modifiche di portata.
8. La gru si può movimentare con carichi indicati nelle tabelle. Ulteriori condizioni di utilizzo vengono riportate nel manuale d'uso della gru.

## Observaciones con respecto a las tablas de carga

1. Las tablas de carga conformes a la normativa EN 13000.
2. Las capacidades de carga se indican en toneladas.
3. El peso del gancho de carga o de la pasteca, así como de los accesorios de eslingado, se ha de restar de las capacidades de carga.
4. Los radios de trabajo se han medido desde el centro de la corona de giro.
5. Se admiten fuerzas de viento de 9,0 m/s ó 12,8 m/s en el servicio de grúa dependiendo de la longitud de la pluma (presión de apoyo 100/N/m²). La información exacta debe ser extraída del manual de instrucciones.
6. La superficie de apoyo ha de ser llana y firme.
7. Las capacidades de carga están sujetas a modificaciones.
8. La grúa puede desplazarse con las cargas indicadas en las tablas de carga. Las condiciones de servicio se indican en las instrucciones de servicio.

## Примечания к таблицам грузоподъемности

1. Таблицы грузоподъемности соответствуют EN 13000.
2. Грузоподъемности указаны в тоннах.
3. Вес грузового крюка или крюковой подвески, а такжке строповочных средств должен быть вычтен из значения грузоподъемности.
4. Вылет измеряется от середины опорно-поворотного круга.
5. В зависимости от длины стрелы работа крана разрешена до скорости ветра 9,0 – 12,8 м/с (ветровое давление 100 Н/м²). Точные данные следует взять в руководстве по обслуживанию.
6. Изменения значений грузоподъемности возможны.
7. Возможно изменения значений грузоподъемности.
8. Кран может перемещаться с грузами, приведенными в таблицах грузоподъемности. Условия такого режима в соответствии с руководством по зксплуатации.

Änderungen vorbehalten / Subject to modification / Sous réserve de modifications / Con riserva di modifiche / Salvo modificaciones / Возможны изменения

TD-W 181.00.DEFISR09.2011

**Liebherr-Werk Ehingen GmbH**
Postfach 1361, 89582 Ehingen, Germany
☎ +49 73 91 5 02-0, Fax +49 73 91 5 02-33 99
www.liebherr.com, E-mail: info.lwe@liebherr.com