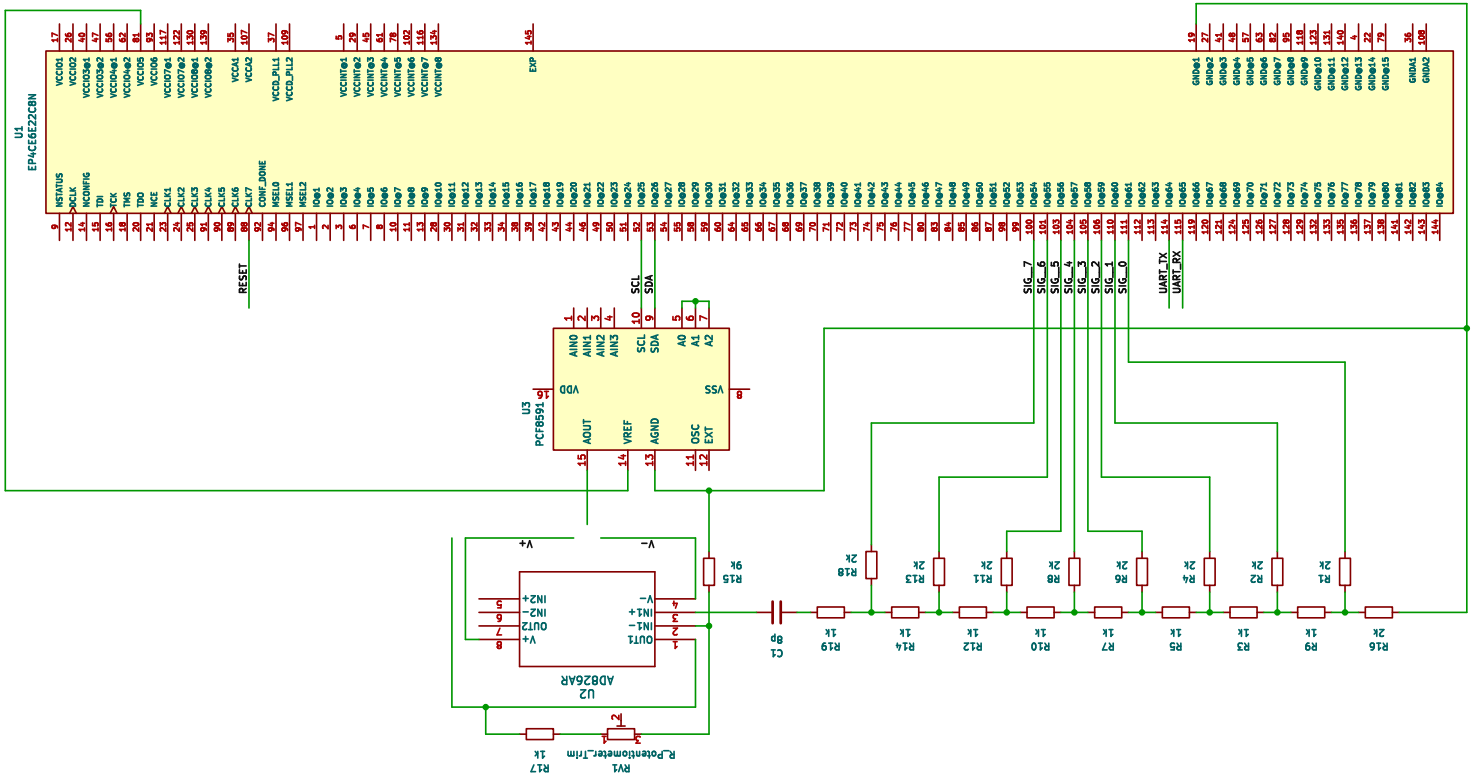

Рис. 2 – Принципиальная электрическая схема устройства