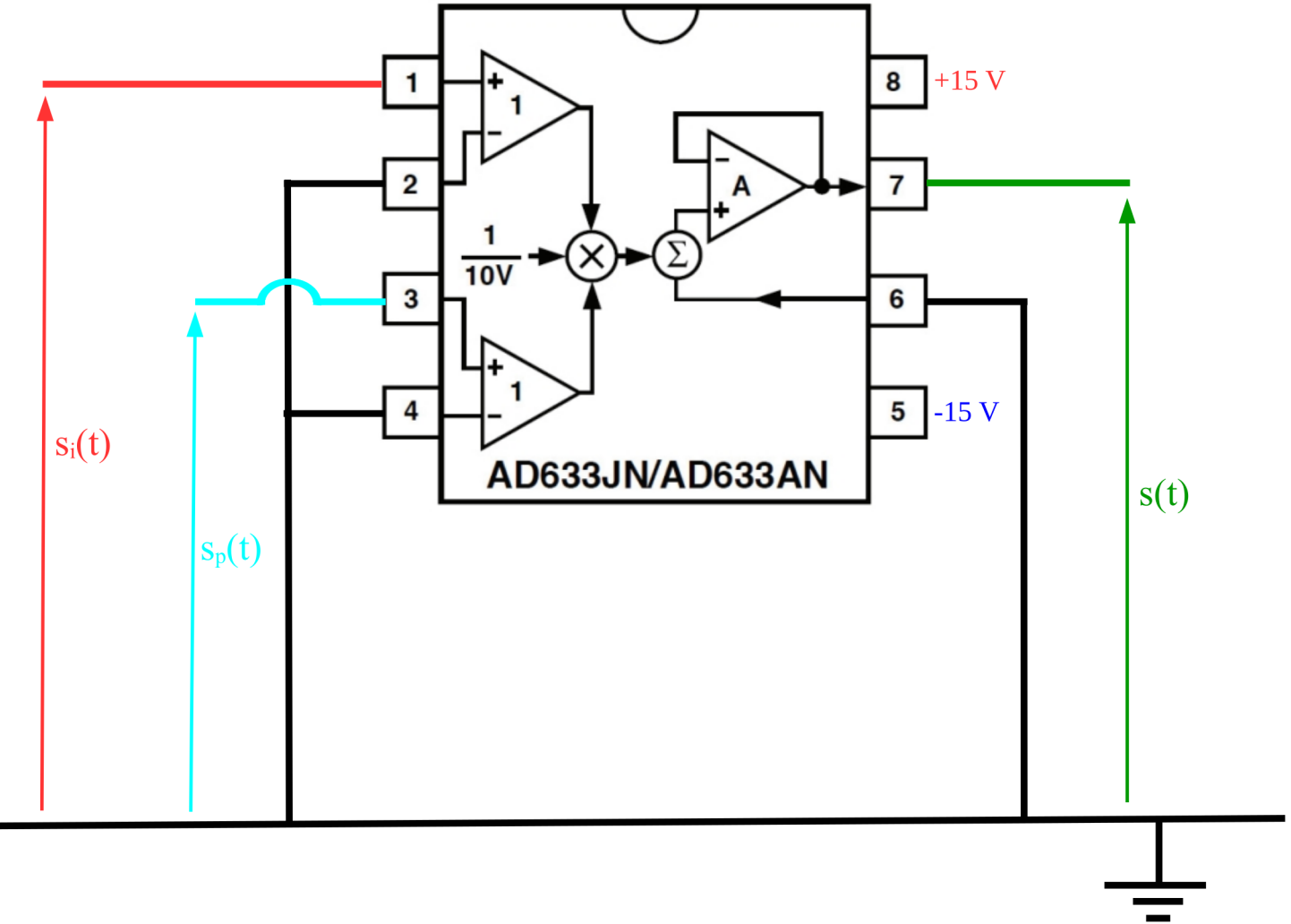
1
2
3
4
8
7
6
5
+15 V
-15 V
1
1
A
1
10V
AD633JN/AD633AN
$s_i(t)$
$s_p(t)$
s(t)