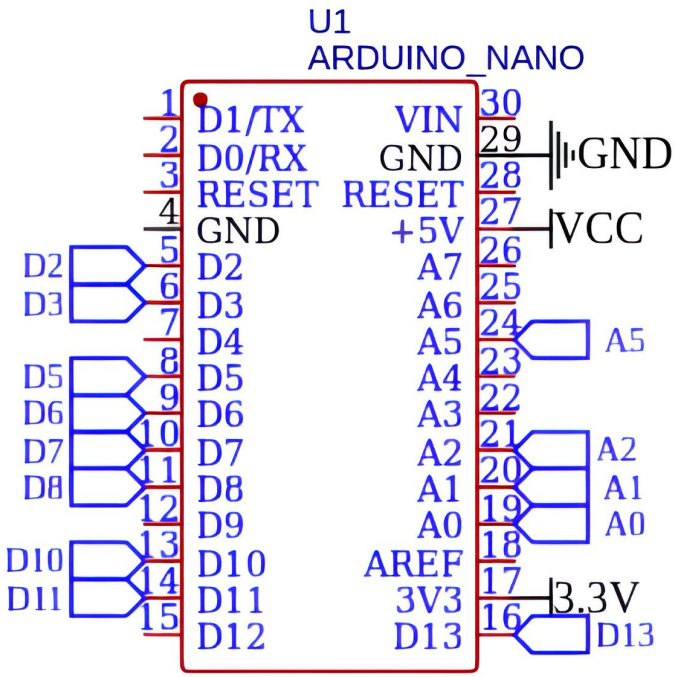
U1
ARDUINO_NANO
D1/TX
D0/RX
RESET
GND
D2
D3
D4
D5
D6
D7
D8
D9
D10
D11
D12
VIN
GND
RESET
+5V
A7
A6
A5
A4
A3
A2
A1
A0
AREF
3V3
D13
GND
VCC
3.3V

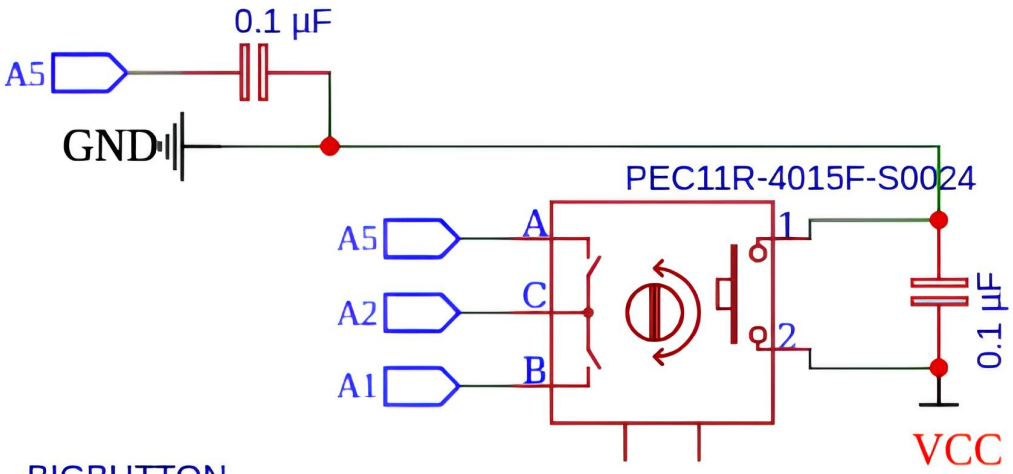
0.1 µF
A5
GND
PEC11R-4015F-S0024
A
C
B
A2
A1
0.1 µF
VCC

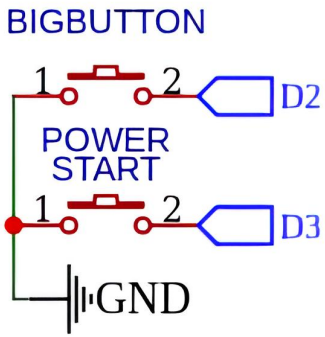
BIGBUTTON
D2
POWER
START
D3
GND

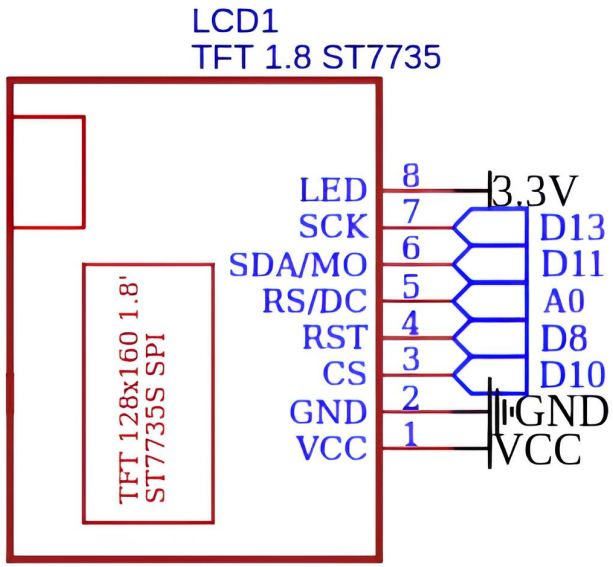
LCD1
TFT 1.8 ST7735
TFT 128x160 1.8'
ST7735S SPI
LED
SCK
SDA/MO
RS/DC
RST
CS
GND
VCC
3.3V
D13
D11
A0
D8
D10
GND
VCC

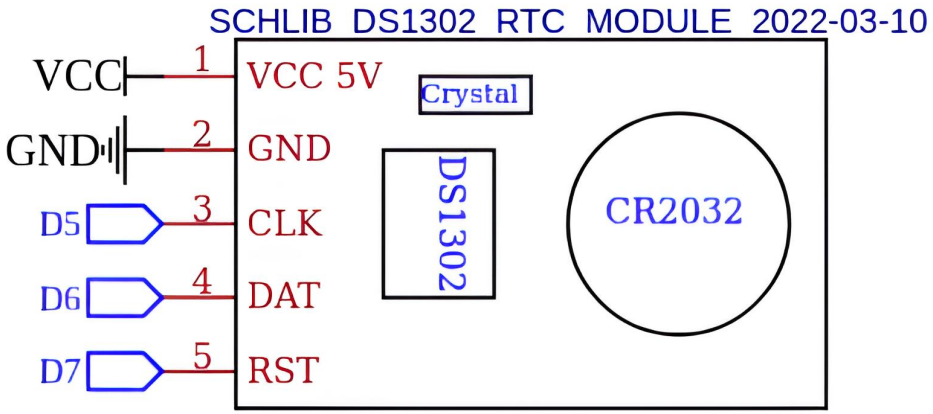
SCHLIB_DS1302_RTC_MODULE_2022-03-10
VCC
GND
D5
D6
D7
VCC 5V
GND
CLK
DAT
RST
Crystal
DS1302
CR2032