YC-S-01

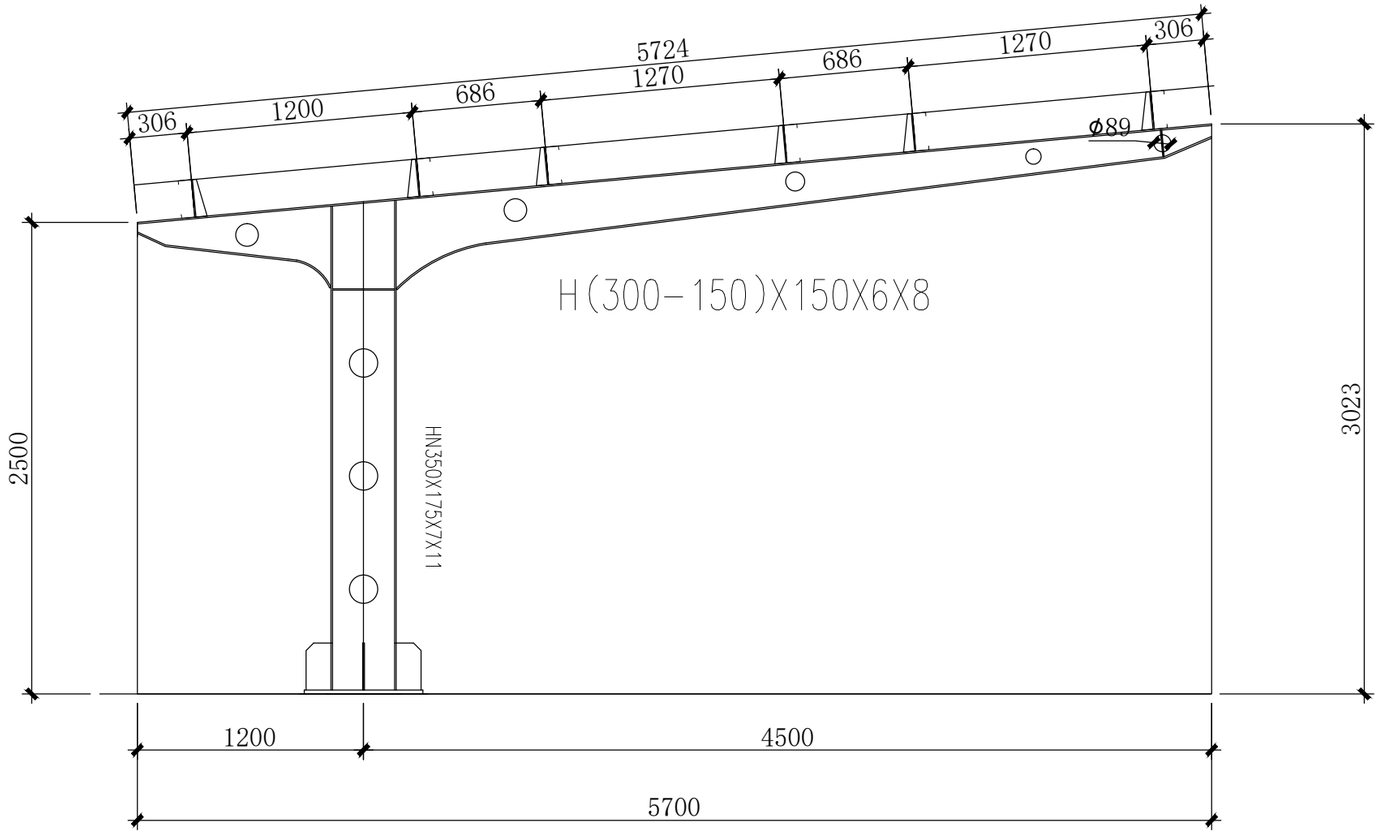
306
1200
686
1270
5724
686
1270
306
Φ89
H(300-150)X150X6X8
HN350X175X7X11
2500
3023
1200
4500
5700

YC-S-02

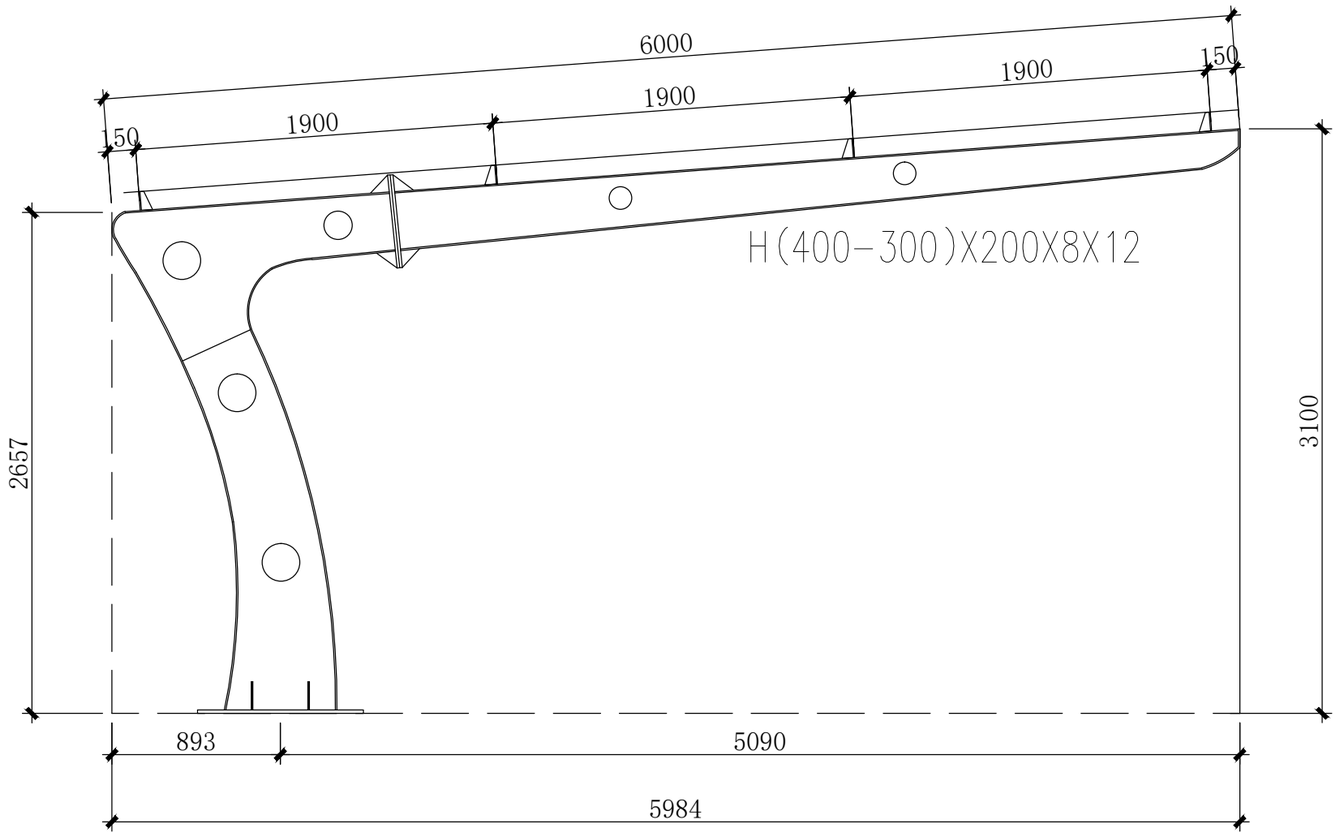
6000
1900
1900
1900
150
150
H(400-300)X200X8X12
2657
3100
893
5090
5984

YC-S-03

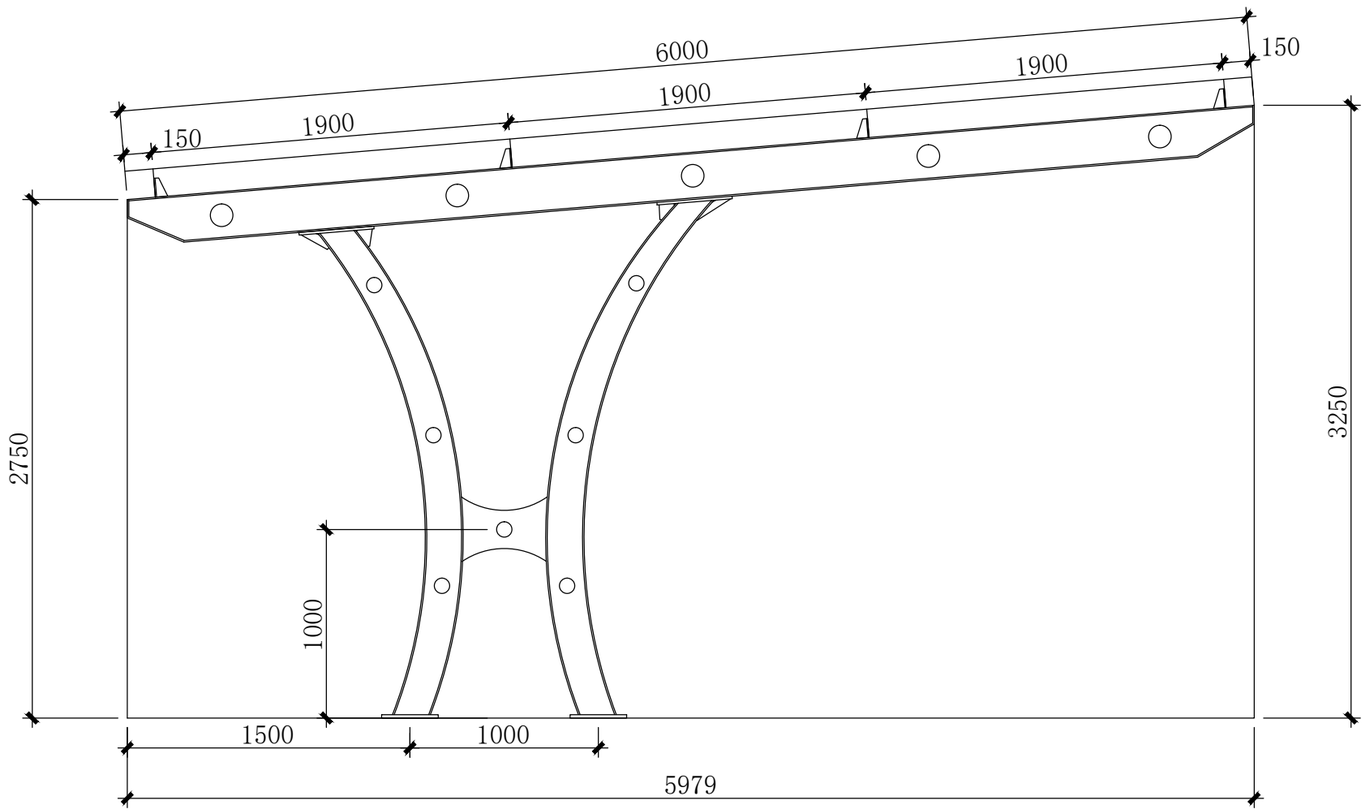

YC-S-04

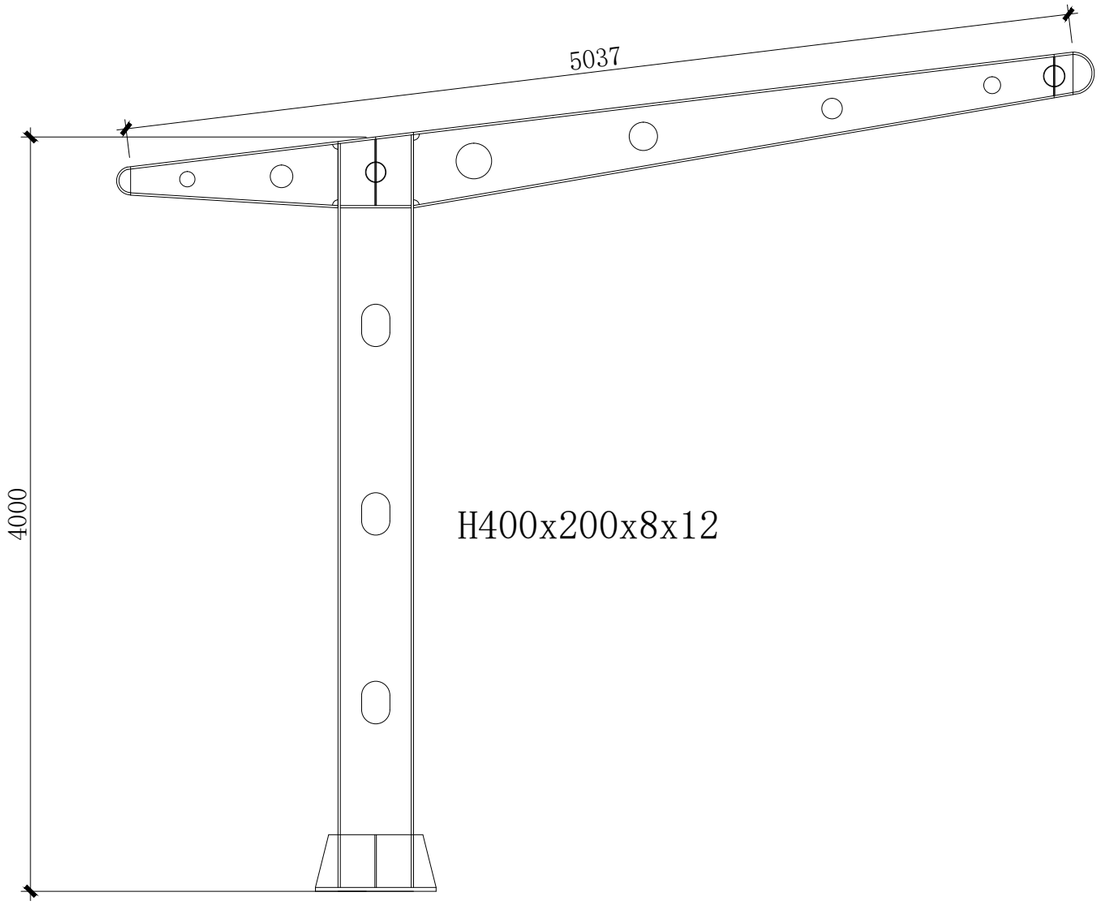

YC-S-05

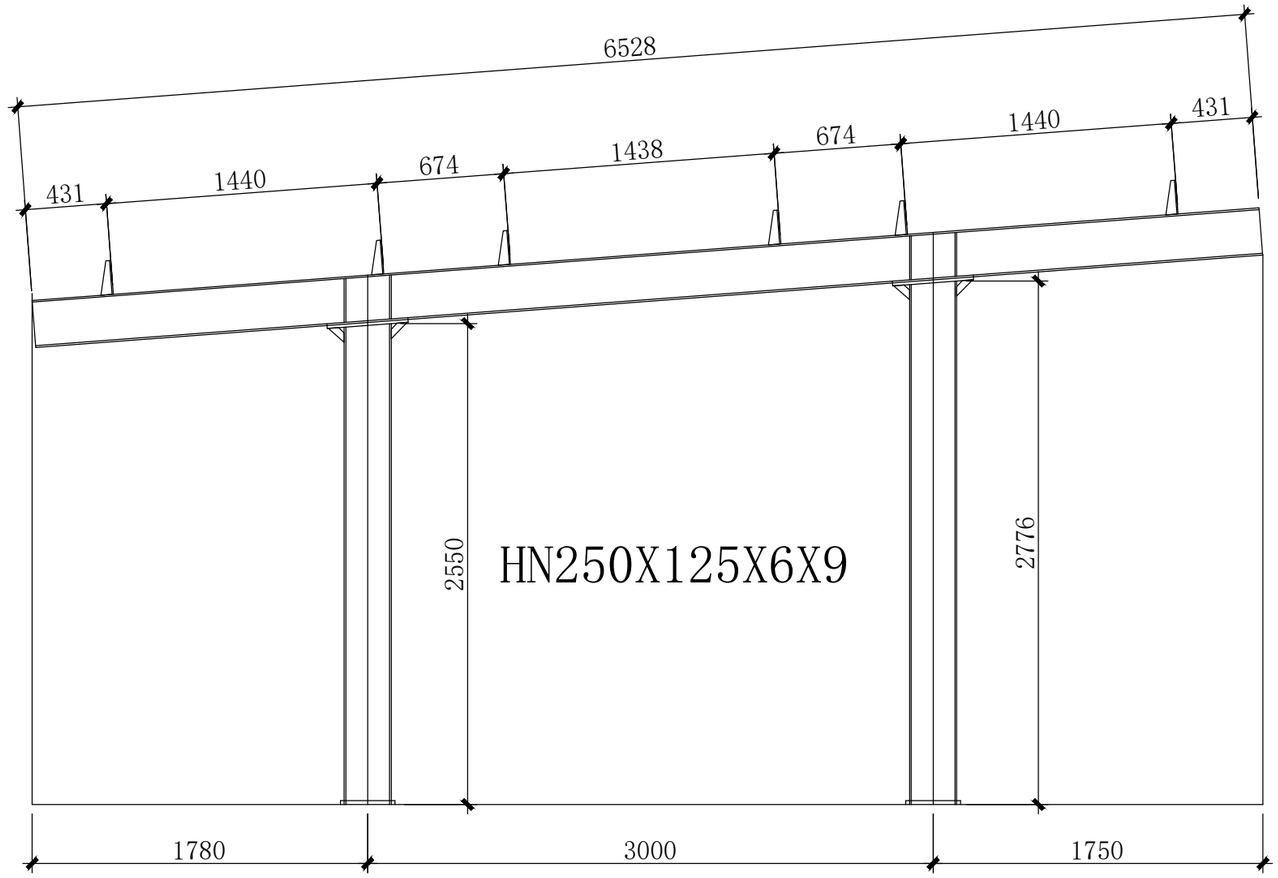
6528
431
1440
674
1438
674
1440
431
2550
HN250X125X6X9
2776
1780
3000
1750

YC-S-06

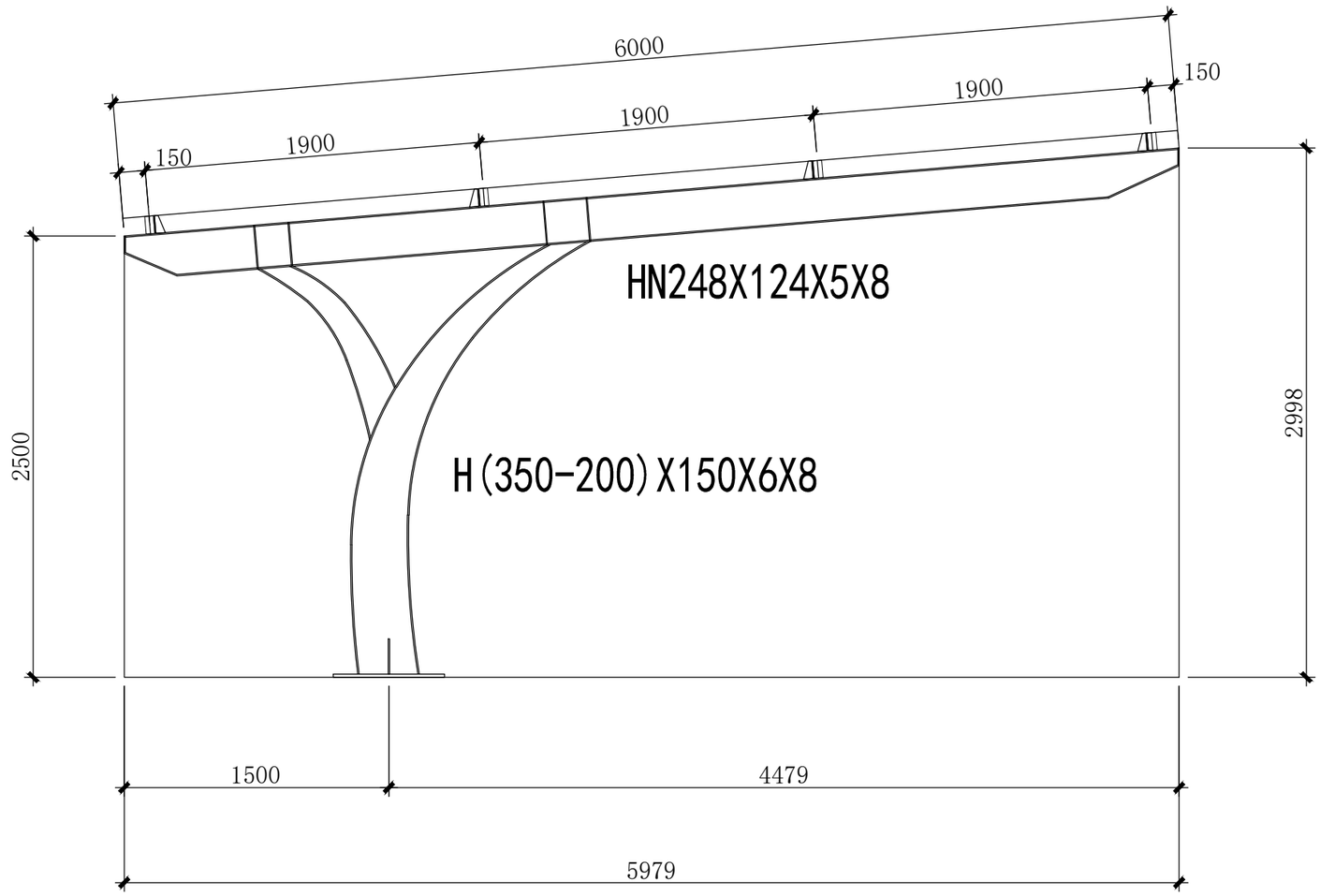
6000
150
1900
1900
1900
150
HN248X124X5X8
2500
2998
H(350-200)X150X6X8
1500
4479
5979

YC—S—07

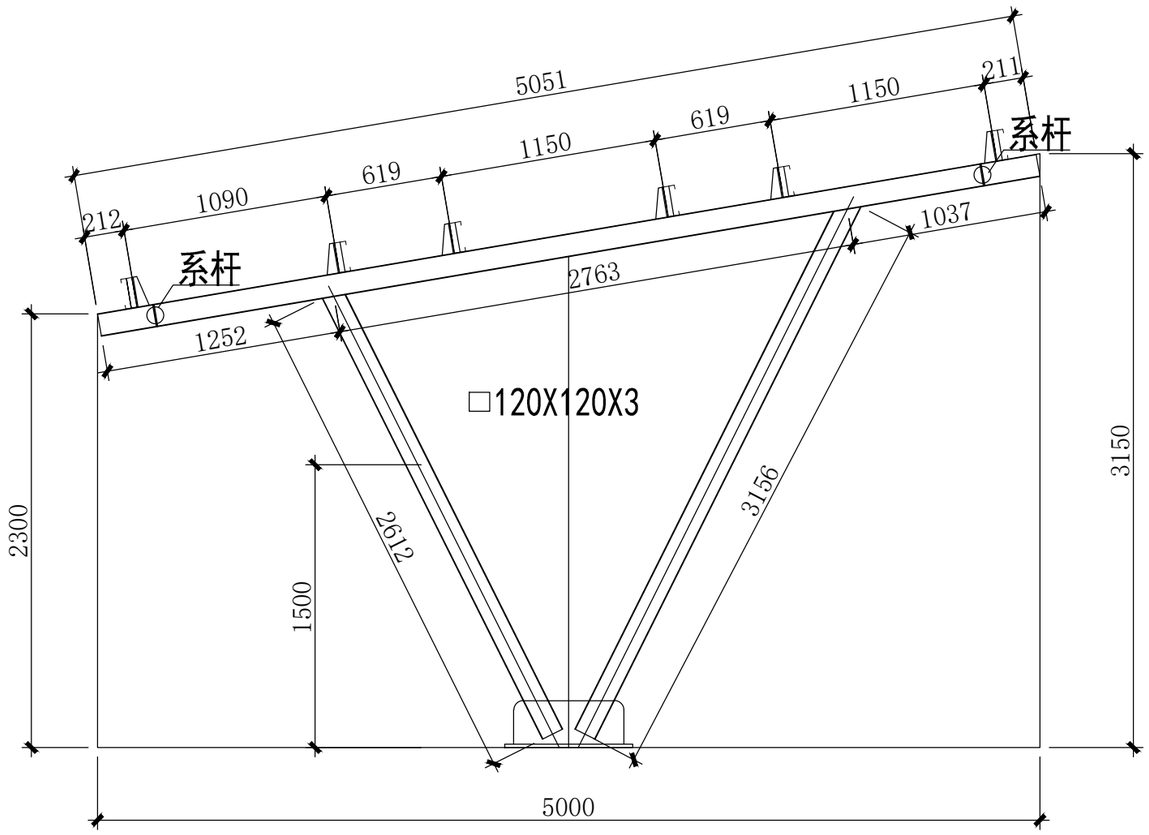
5051
211
1150
619
1150
619
1090
212
系杆
系杆
1037
2763
1252
□120X120X3
3150
3156
2612
2300
1500
5000

GJ-1

YC-S-08

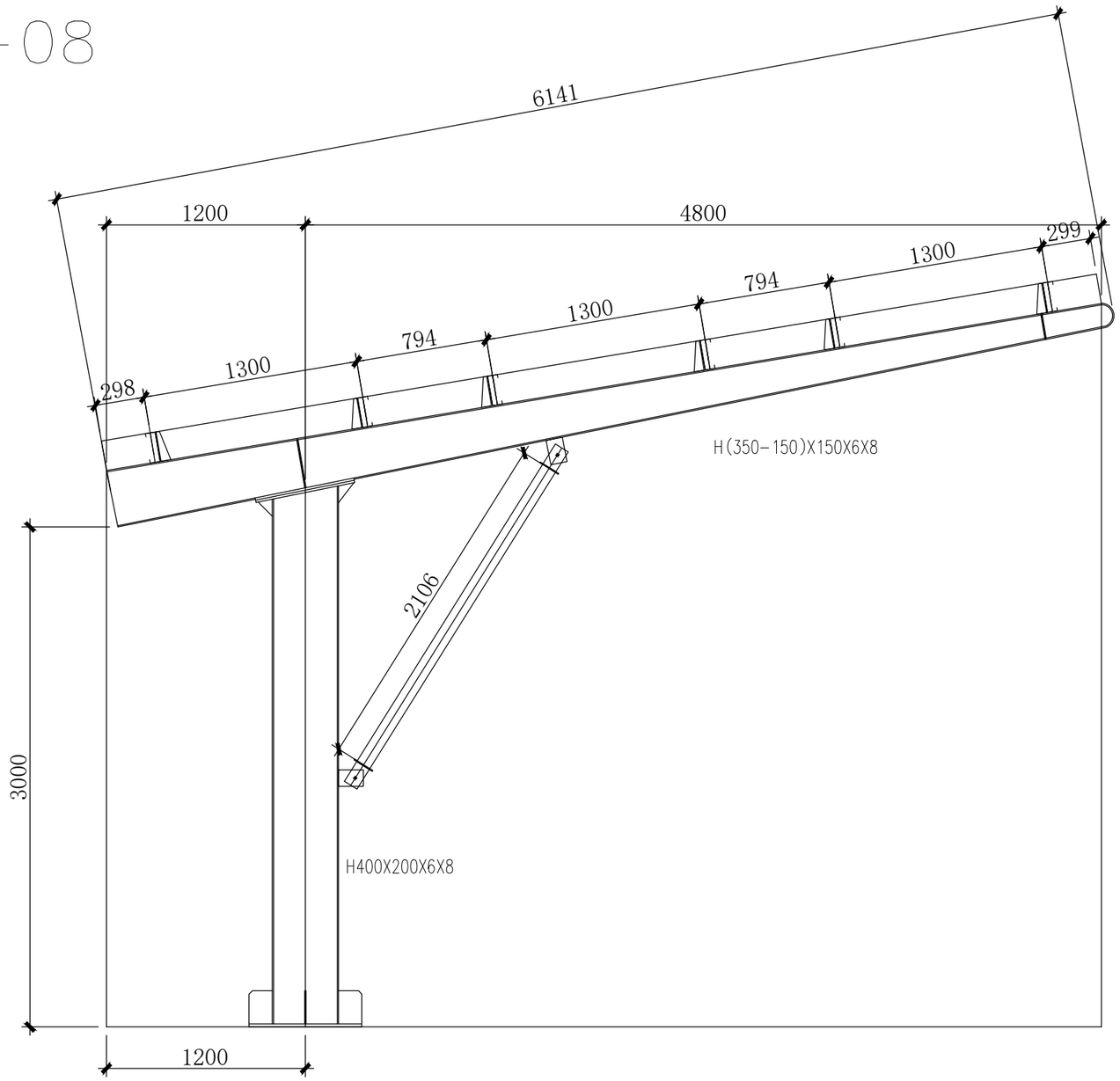
6141
1200
4800
299
1300
794
1300
794
1300
298
H(350-150)X150X6X8
2106
3000
H400X200X6X8
1200

YC-S-09

1:20

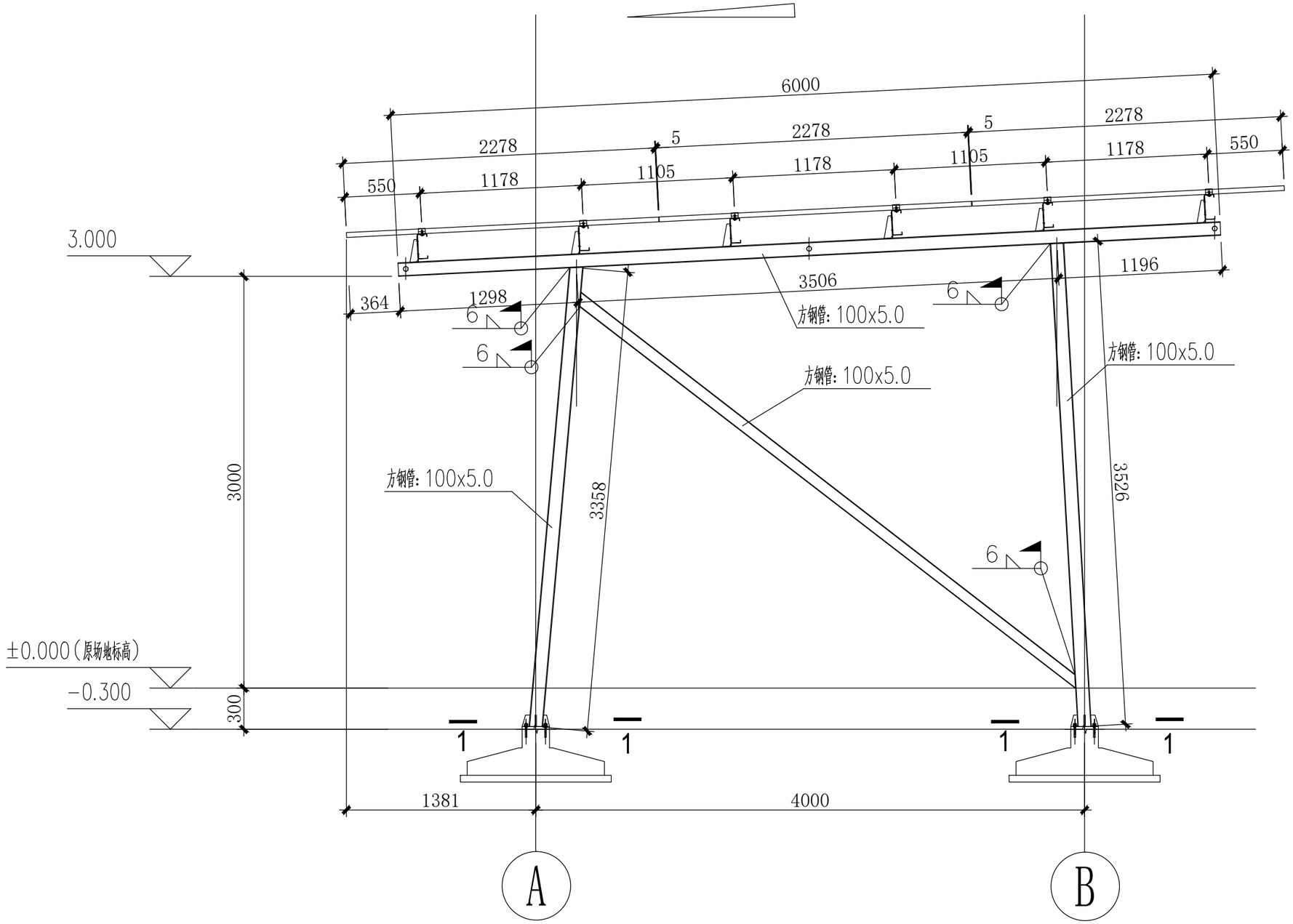
6000
2278
5
2278
5
2278
550
1178
1105
1178
1105
1178
550
3.000
364
1298
3506
1196
6
方钢管: 100x5.0
方钢管: 100x5.0
方钢管: 100x5.0
方钢管: 100x5.0
3000
3358
3526
±0.000(原场地标高)
-0.300
300
1
1
1
1
1381
4000
A
B

YC-S-10

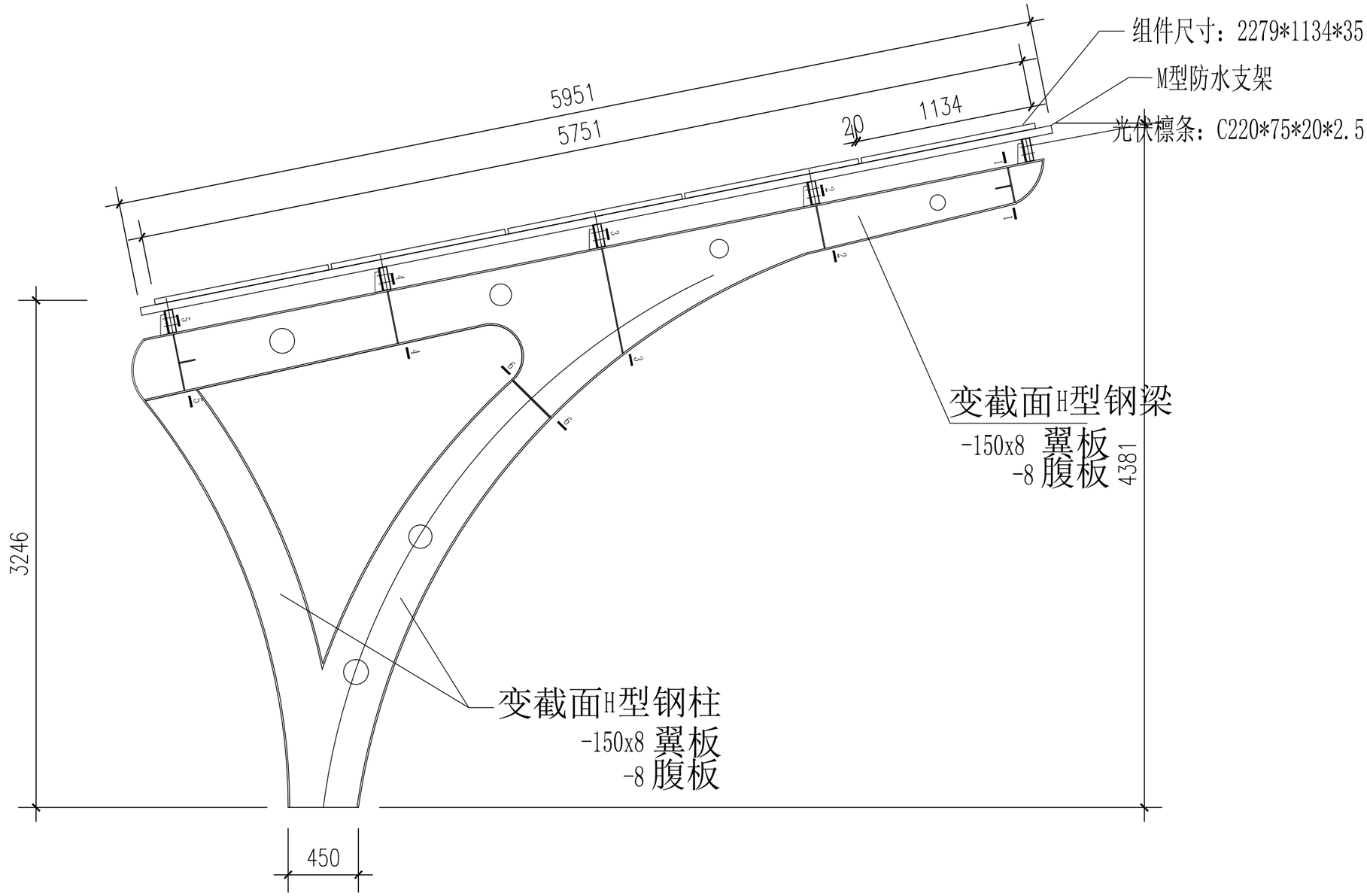
组件尺寸：2279*1134*35
M型防水支架
光伏檩条：C220*75*20*2.5
5951
5751
1134
20
变截面H型钢梁
-150x8 翼板
-8 腹板
4381
3246
变截面H型钢柱
-150x8 翼板
-8 腹板
450

YC-S-11

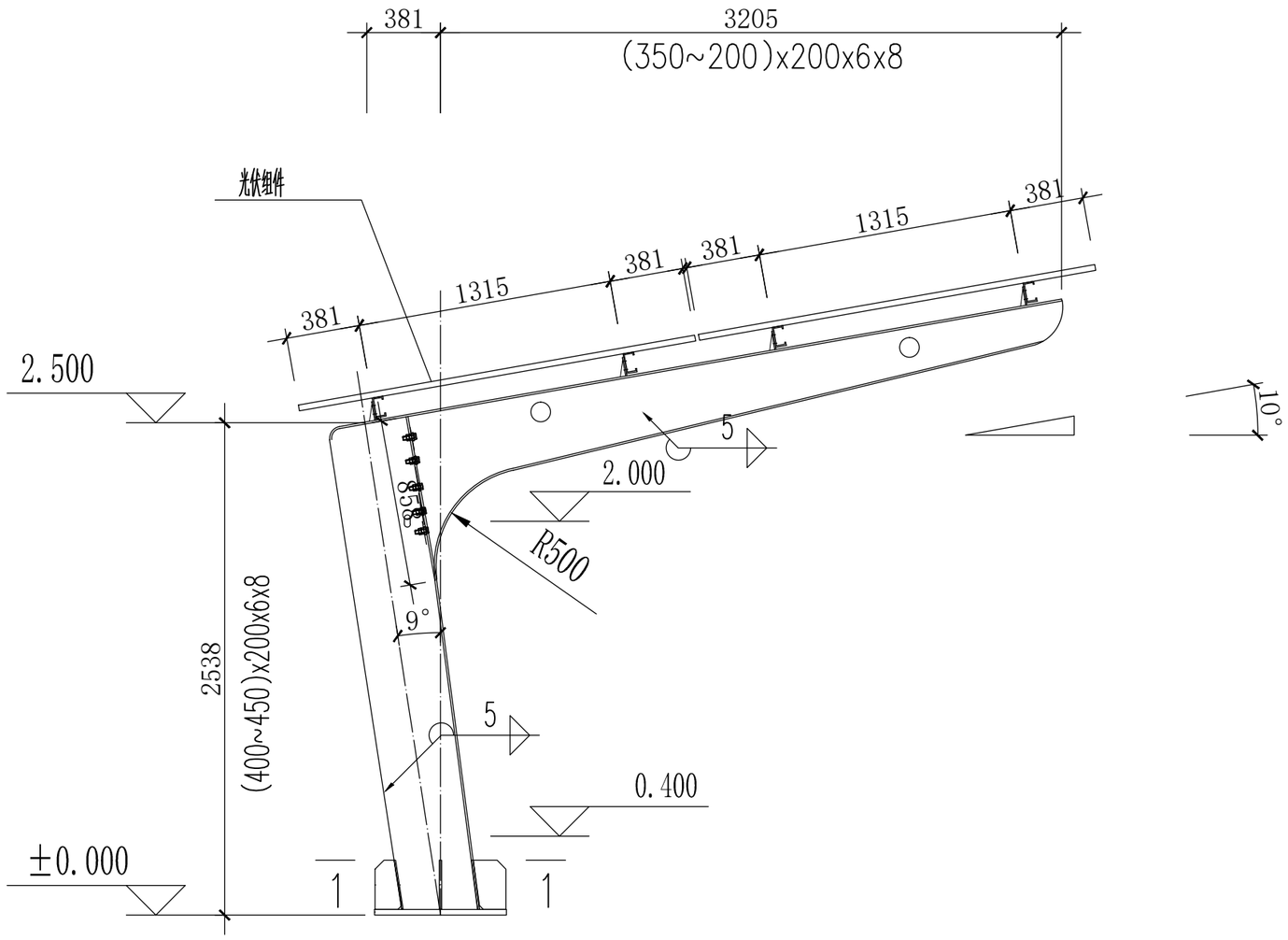
381
3205
(350~200)x200x6x8
光伏组件
381
1315
381
381
1315
381
2.500
5
2.000
R500
10°
858
9°
2538
(400~450)x200x6x8
5
0.400
±0.000
1
1

YC-S-12

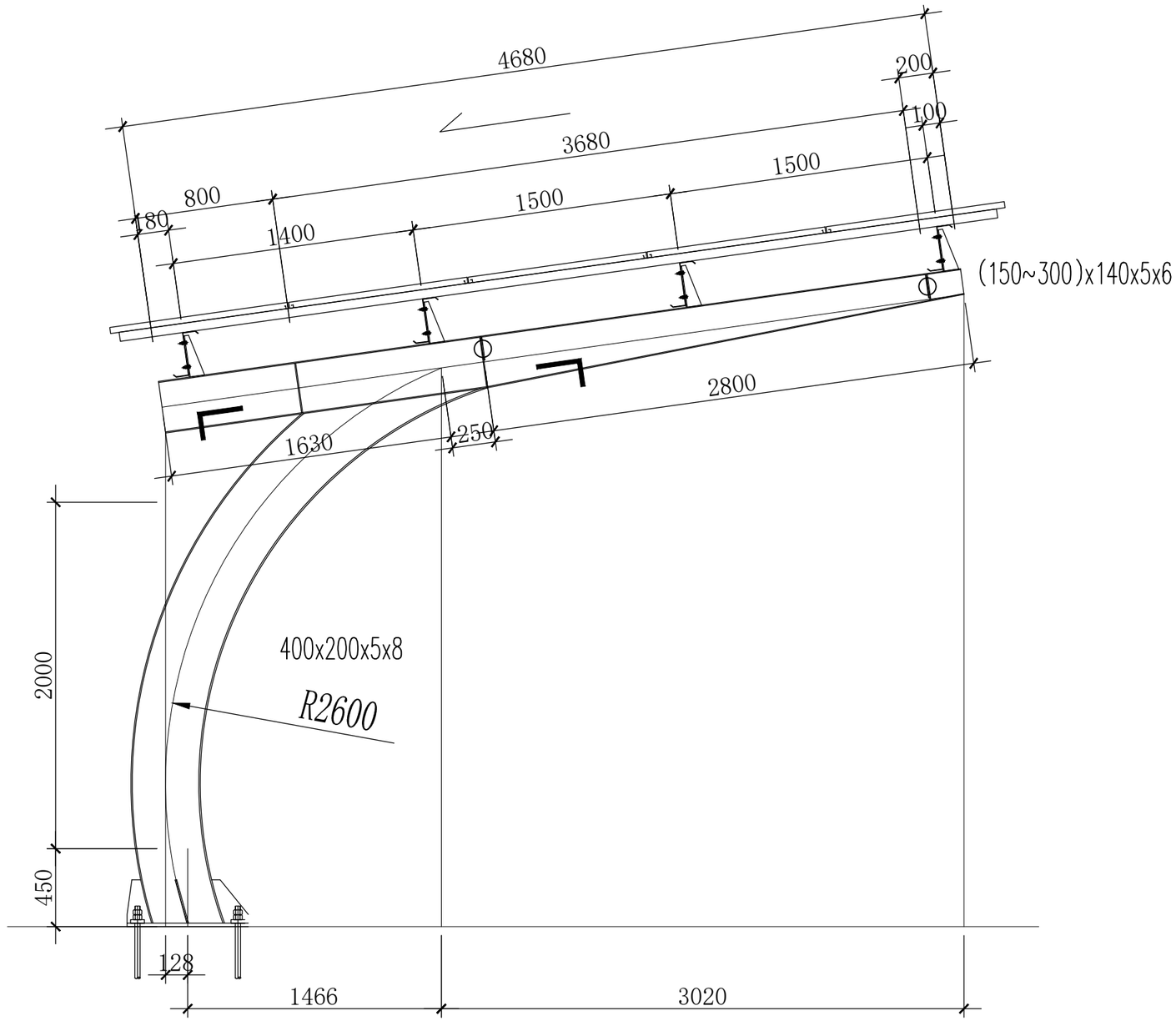
4680
200
100
3680
1500
800
1500
180
1400
(150~300)x140x5x6
2800
1630
250
2000
400x200x5x8
R2600
450
128
1466
3020

YC-S-13

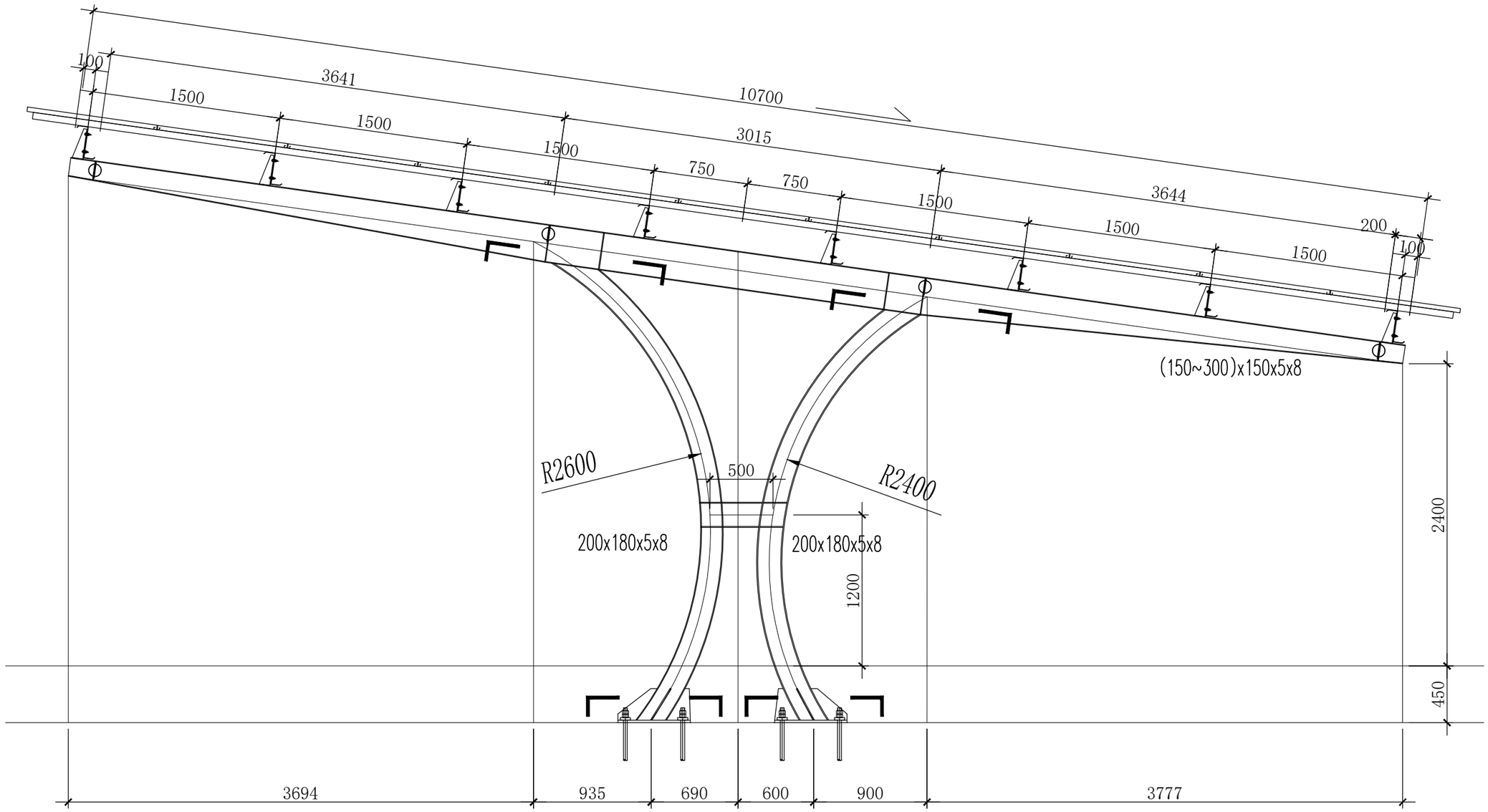
100
3641
10700
1500
1500
1500
3015
750
750
1500
3644
1500
1500
200
100
(150~300)x150x5x8
R2600
500
R2400
200x180x5x8
200x180x5x8
1200
2400
450
3694
935
690
600
900
3777

YC-S-14

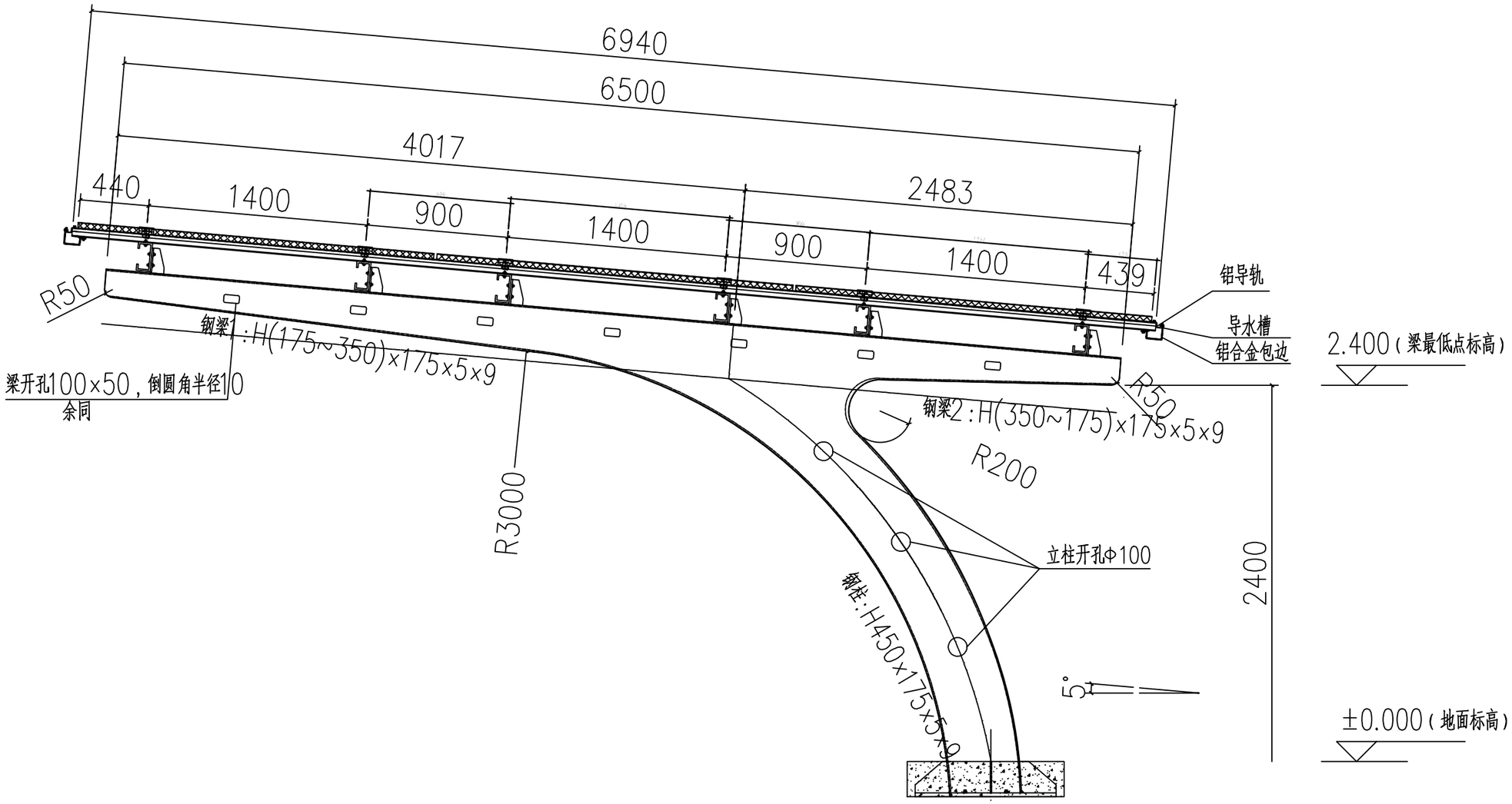
6940
6500
4017
2483
440
1400
900
1400
900
1400
439
铝导轨
导水槽
铝合金包边
2.400（梁最低点标高）
R50
钢梁1：H(175~350)x175x5x9
梁开孔100x50，倒圆角半径10
余同
R50
钢梁2：H(350~175)x175x5x9
R200
R3000
立柱开孔Φ100
钢柱：H450x175x5x9
2400
5°
±0.000（地面标高）

YC-S-15

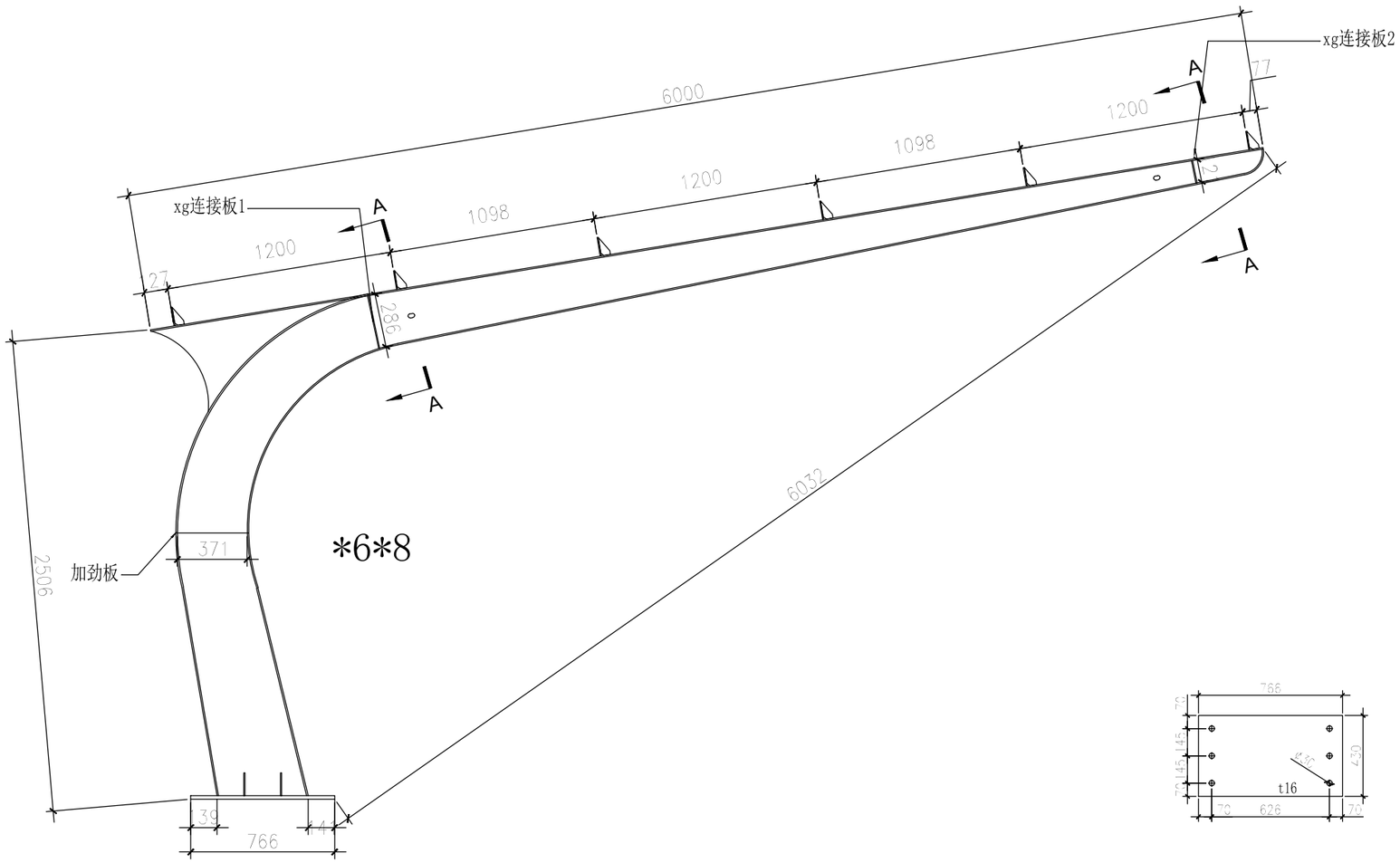
xg连接板2
xg连接板1
加劲板
6000
1200
1098
1200
1098
1200
77
27
286
6032
2506
371
*6*8
A
A
A
A
39
14
766
766
70
145
145
70
430
t16
70
626
70

YC-S-16

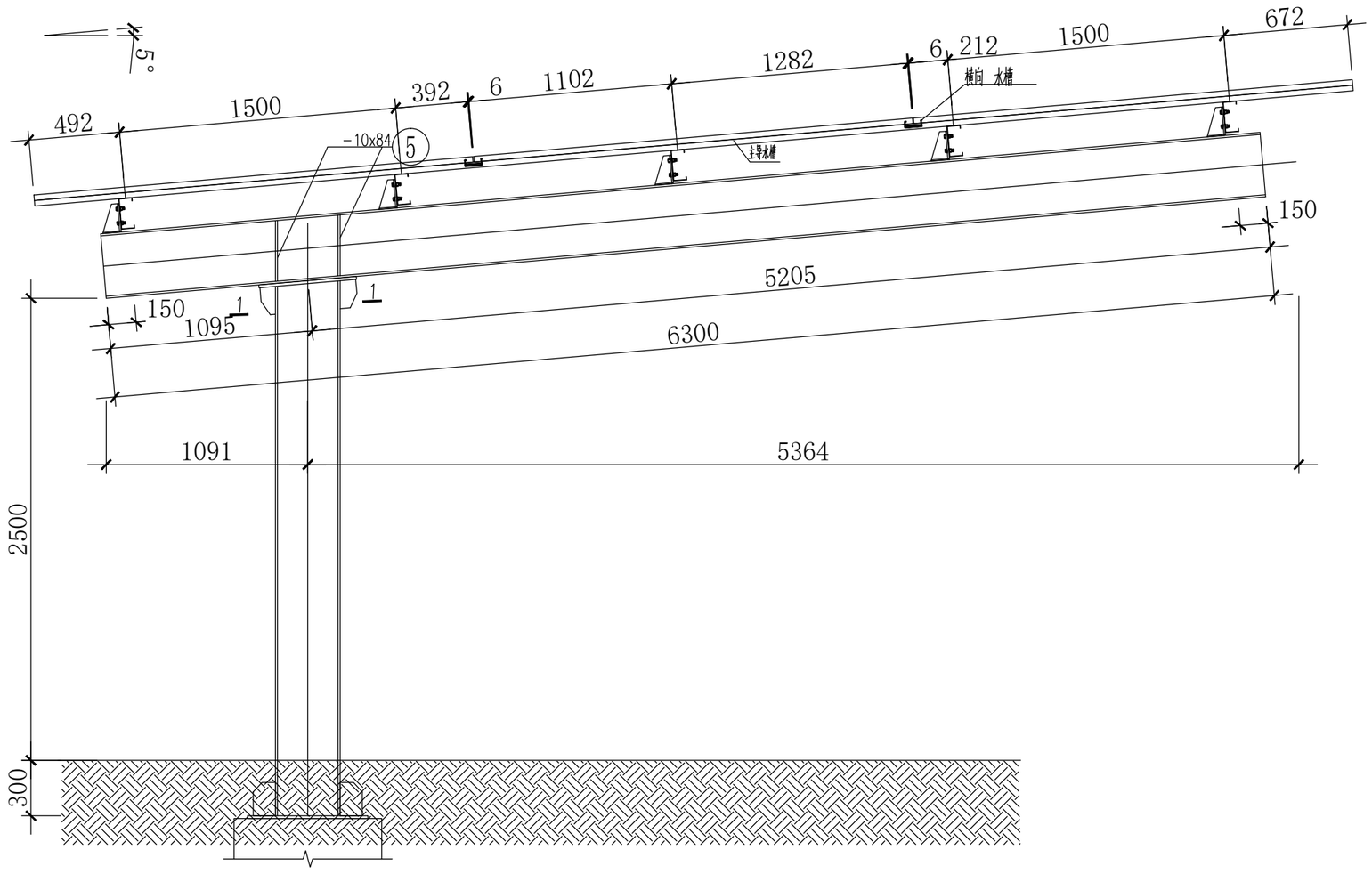

单排车棚结构剖面图

YC-S-17

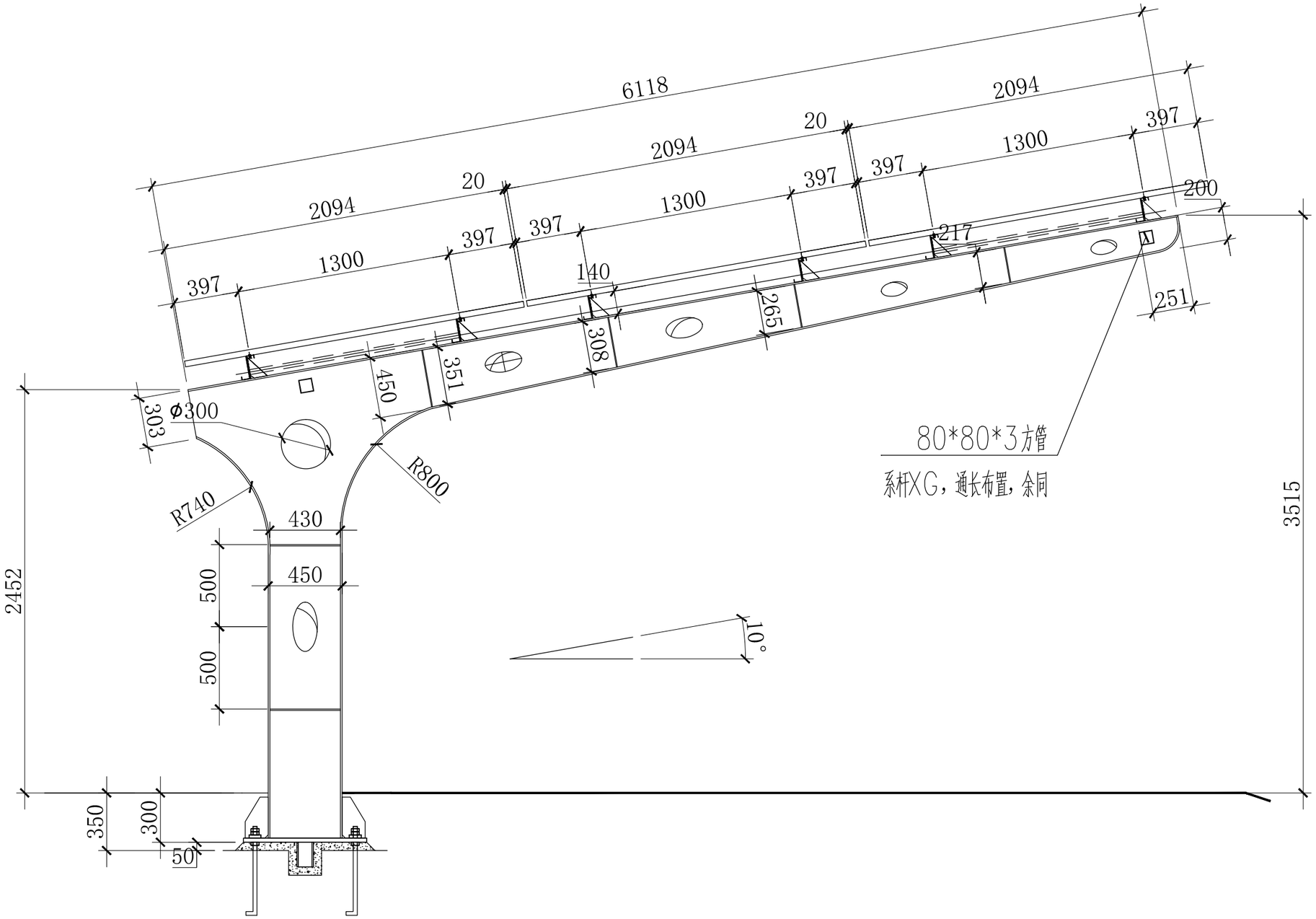
6118
2094
20
2094
20
2094
397
1300
397
397
1300
397
397
1300
397
200
217
140
265
308
351
450
251
303
Φ300
R800
R740
430
450
500
500
2452
3515
10°
350
300
50
80*80*3方管
系杆XG，通长布置，余同

YC-S-18

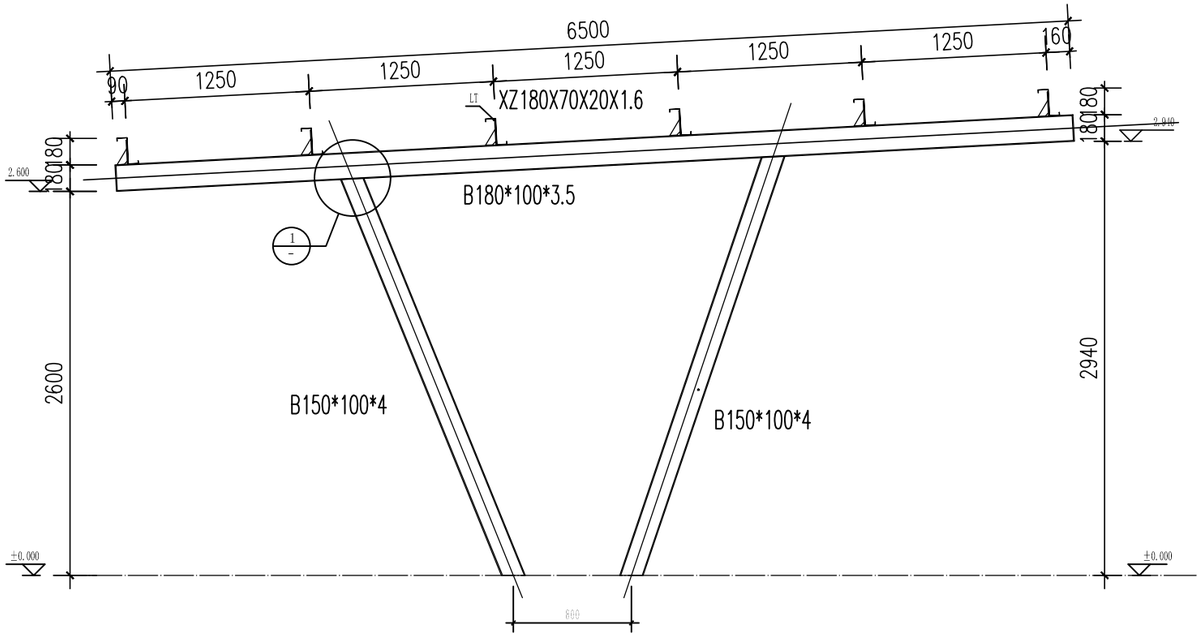

钢架剖面图

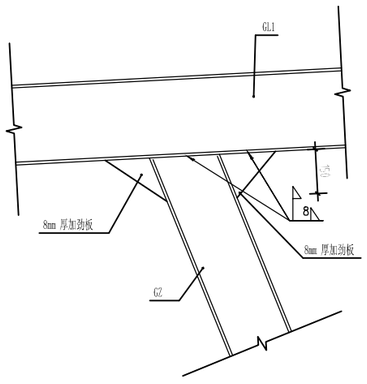

1

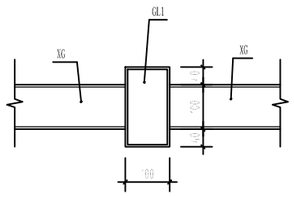

GL1与XG 连接大样

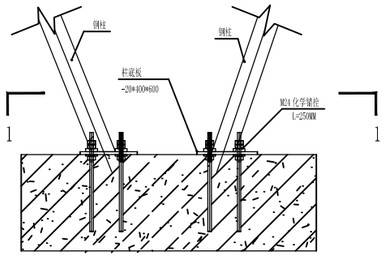

柱脚节点

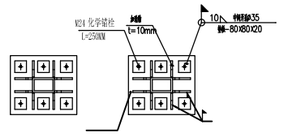

1-1剖面图

YC-S-19

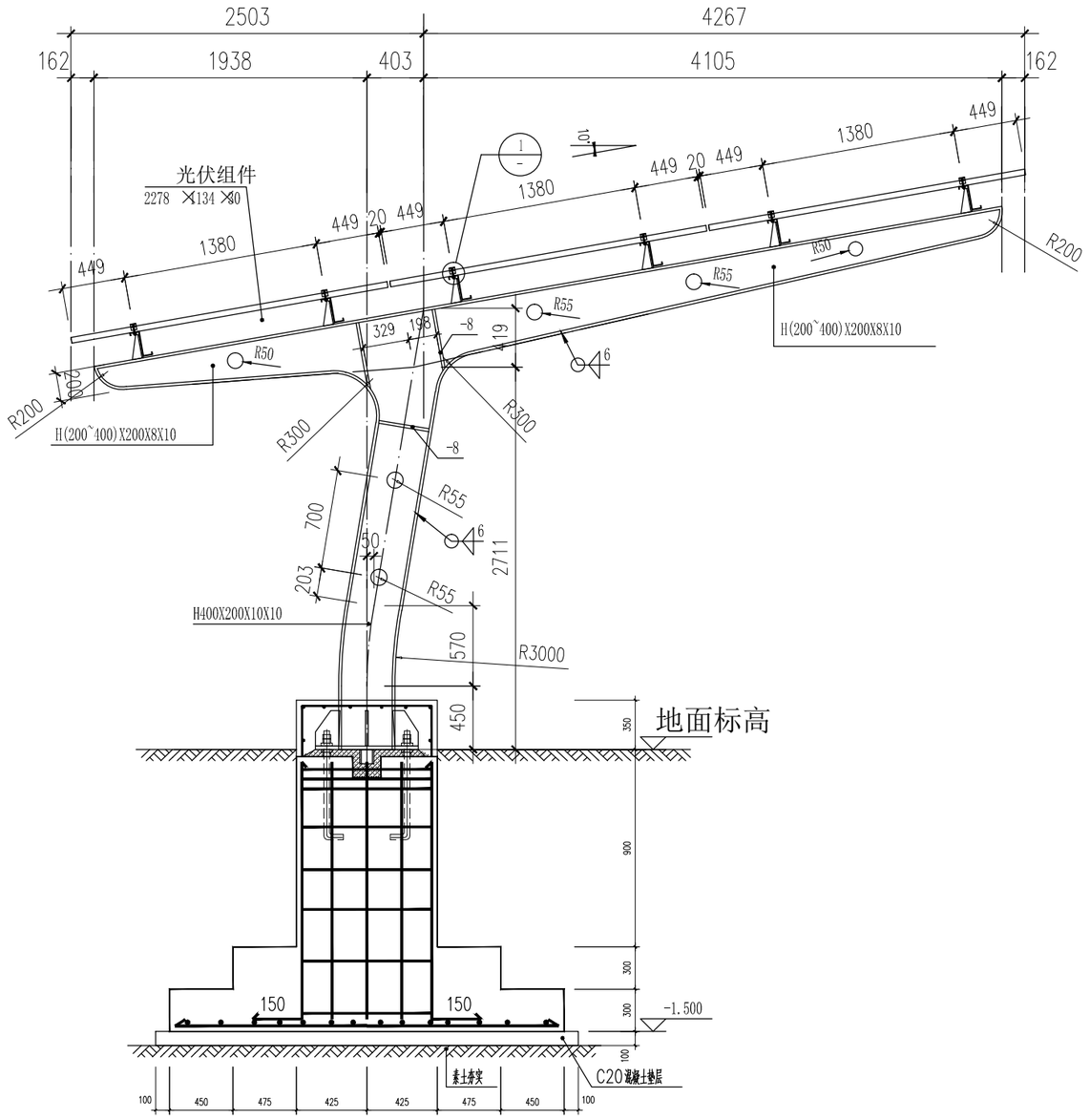

GJ-1详图 1:30

注：钢梁上造型洞口位于屋面相邻两檩条中间，且沿梁截面高度中心布置。

YC-S-20

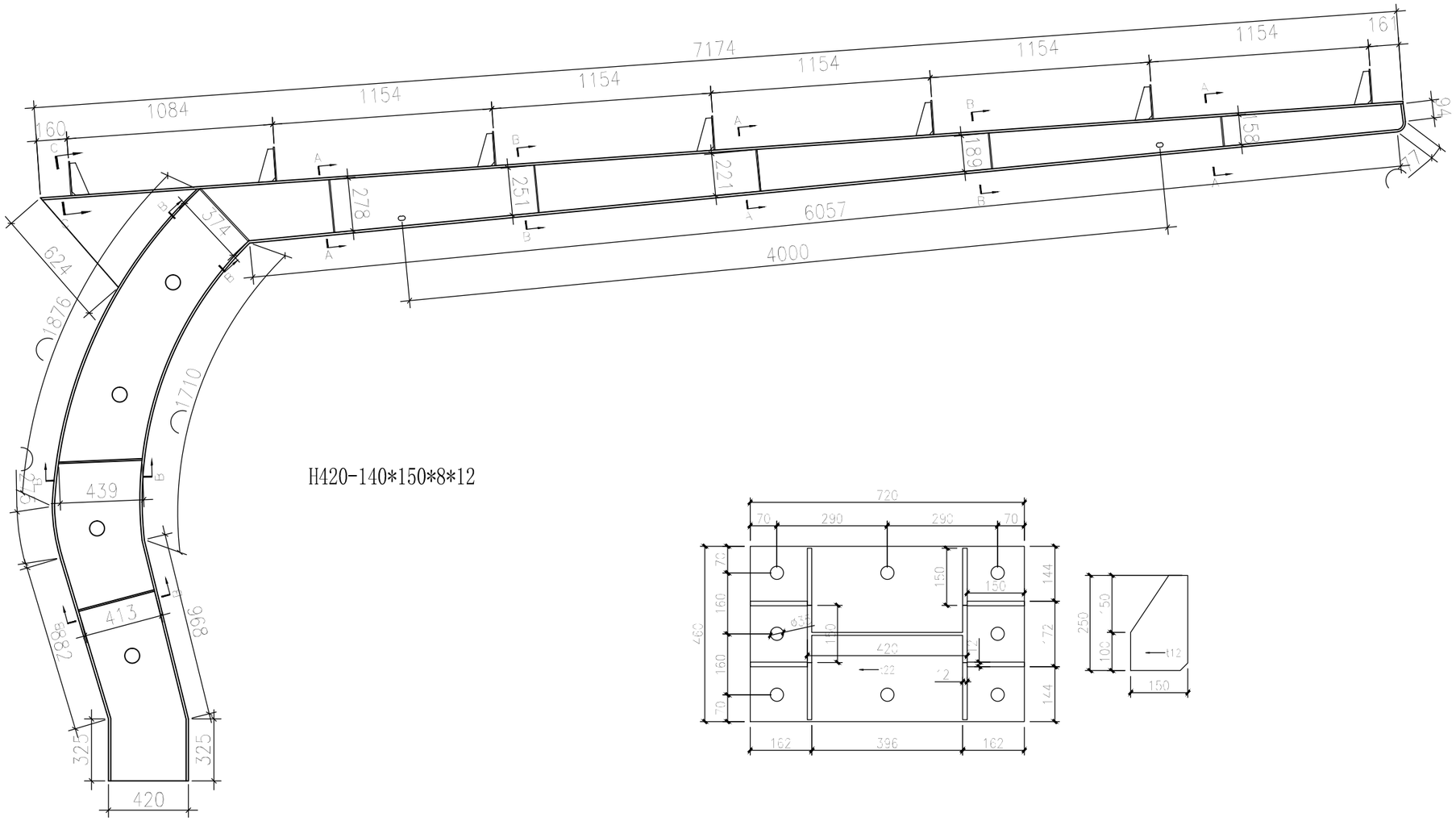
7174
1084
1154
1154
1154
1154
1154
161
160
94
47
278
251
221
189
158
6057
4000
624
574
1876
1710
439
413
788
896
325
325
420
H420-140*150*8*12
720
70
290
290
70
150
150
144
144
160
160
420
162
396
162
250
150
100
150

YC-S-21

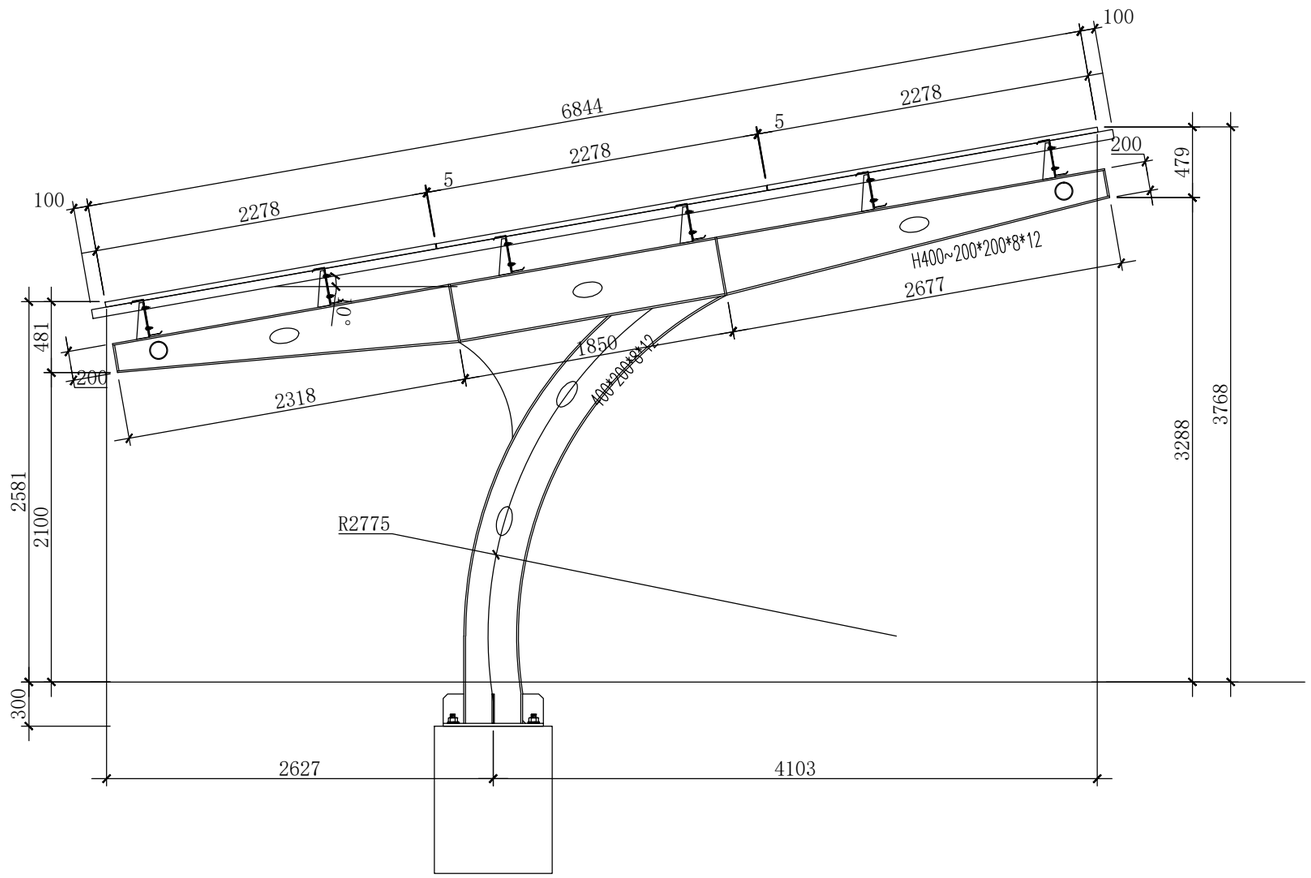
100
6844
2278
5
2278
5
2278
100
200
479
H400~200*200*8*12
2677
481
200
1850
H400~200*8*12
2318
2581
2100
R2775
3288
3768
300
2627
4103

YC-S-22

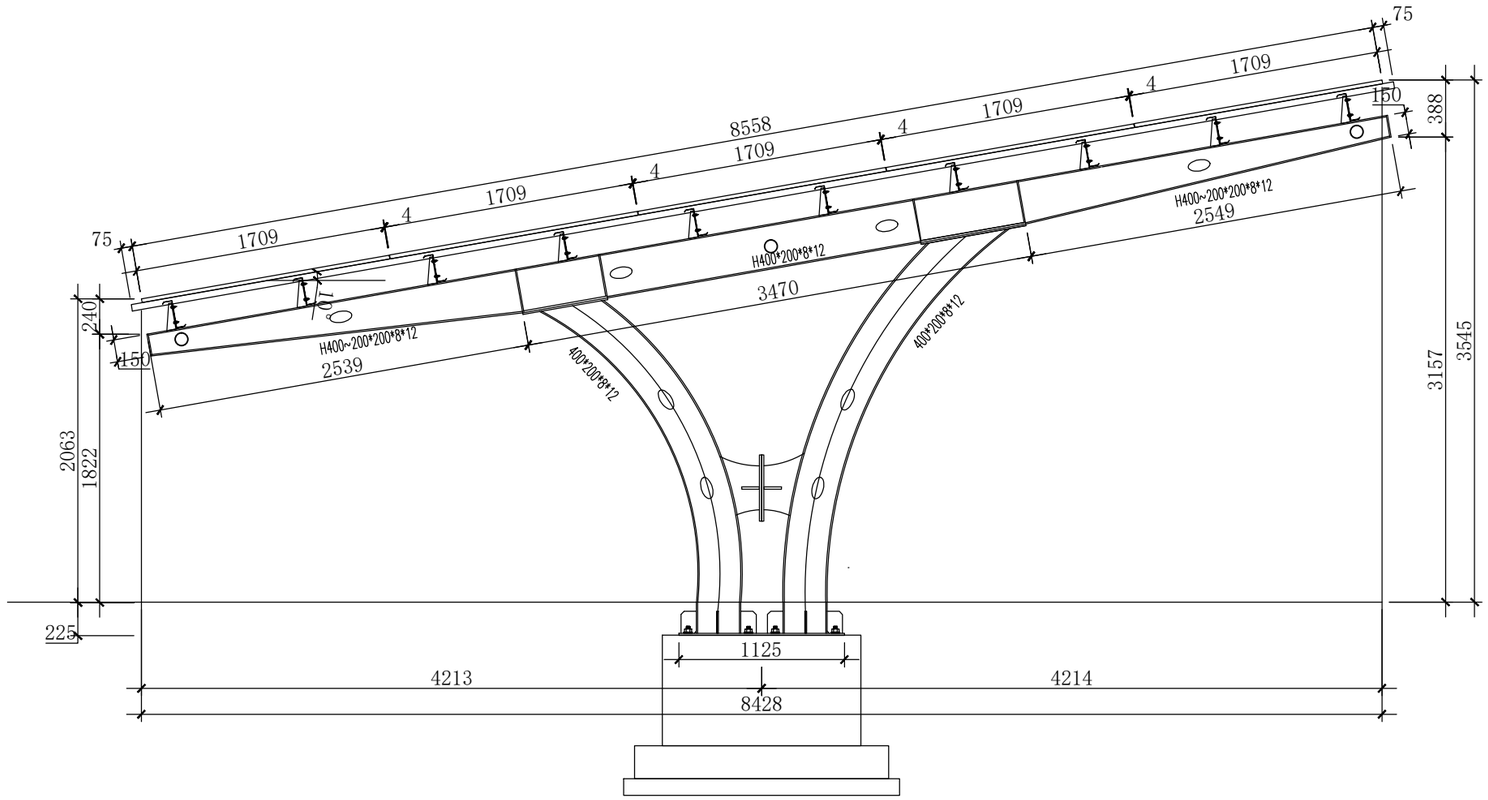
75
1709
4
1709
4
1709
4
1709
4
1709
75
8558
150
388
H400~200*200*8*12
2549
H400*200*8*12
3470
H400~200*200*8*12
2539
400*200*8*12
400*200*8*12
240
150
2063
1822
225
3157
3545
1125
4213
4214
8428

YC-D-01

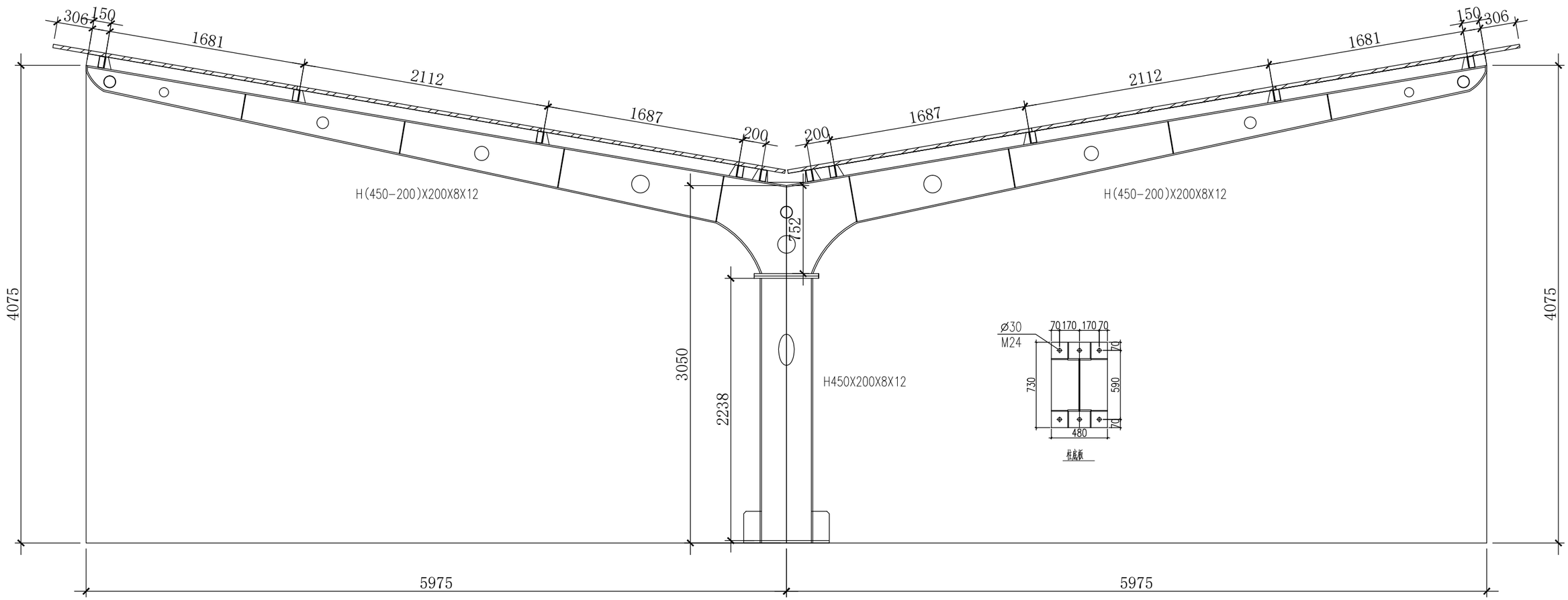
306
150
1681
2112
1687
200
200
1687
2112
1681
150
306
H(450-200)X200X8X12
H(450-200)X200X8X12
752
4075
4075
3050
2238
H450X200X8X12
Ø30
M24
70 170 170 70
70
730
590
70
480
柱底板
5975
5975

YC-D-02

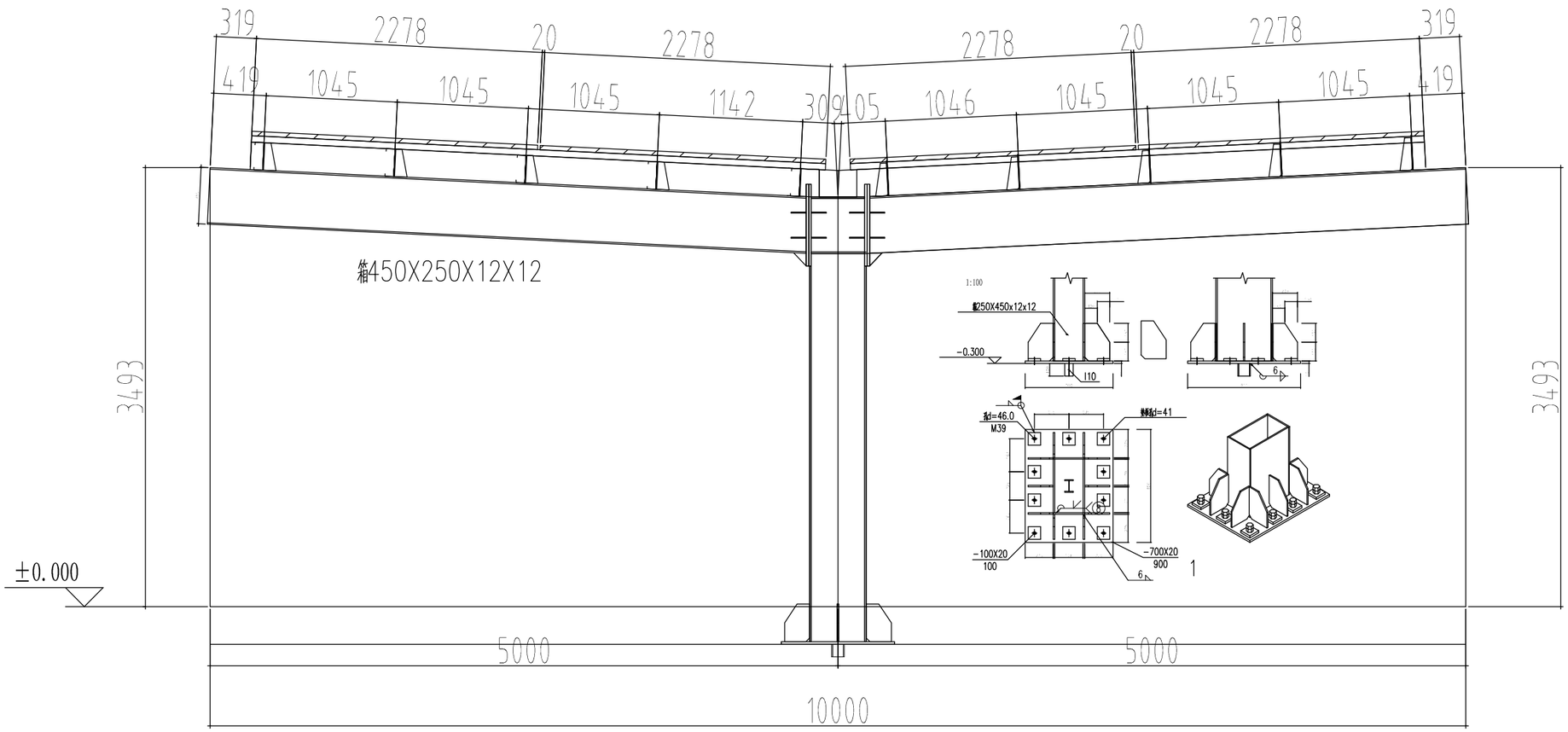
319
2278
20
2278
2278
20
2278
319
419
1045
1045
1045
1142
309
405
1046
1045
1045
1045
419
箱450X250X12X12
3493
3493
±0.000
5000
5000
10000
1:100
箱250X450x12x12
-0.300
110
6
孔d=46.0
M39
螺栓d=41
I
-100X20
100
-700X20
900
6
1