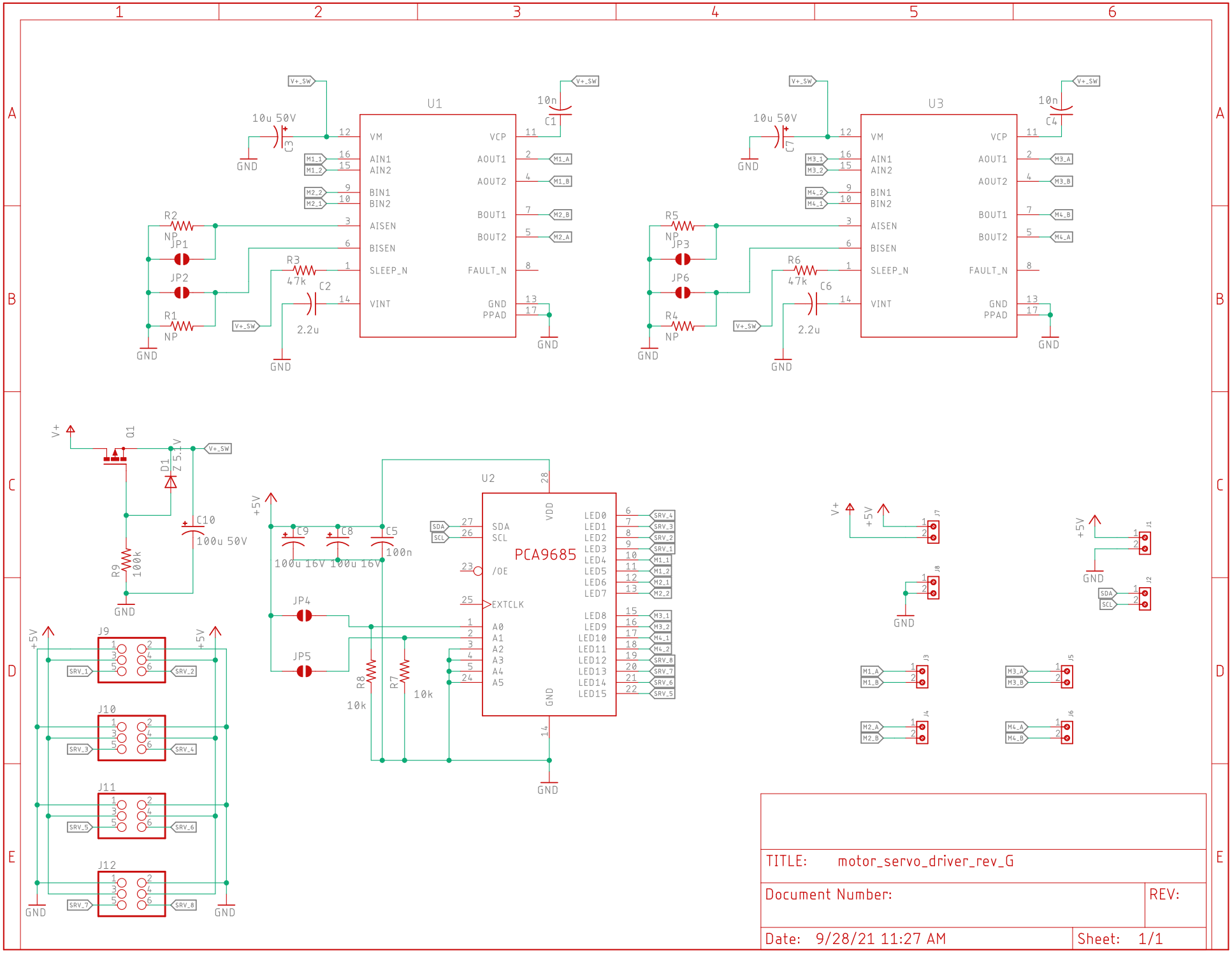
U1
U3
U2
PCA9685
VM
VCP
AIN1
AIN2
AOUT1
AOUT2
BIN1
BIN2
BOUT1
BOUT2
AISEN
BISEN
SLEEP_N
FAULT_N
VINT
GND
PPAD
10u 50V
10n
2.2u
47k
NP
V+_SW
SDA
SCL
/OE
EXTCLK
VDD
LED0
LED1
LED2
LED3
LED4
LED5
LED6
LED7
LED8
LED9
LED10
LED11
LED12
LED13
LED14
LED15
A0
A1
A2
A3
A4
A5
100u 16V
100n
10k
+5V
V+
Q1
D1
Z 5.1V
C10
100u 50V
R9
100k
J9
J10
J11
J12
SRV_1
SRV_2
SRV_3
SRV_4
SRV_5
SRV_6
SRV_7
SRV_8
M1_A
M1_B
M2_A
M2_B
M3_A
M3_B
M4_A
M4_B
J1
J2
J3
J4
J5
J6
J7
J8
TITLE: motor_servo_driver_rev_G
Document Number:
REV:
Date: 9/28/21 11:27 AM
Sheet: 1/1