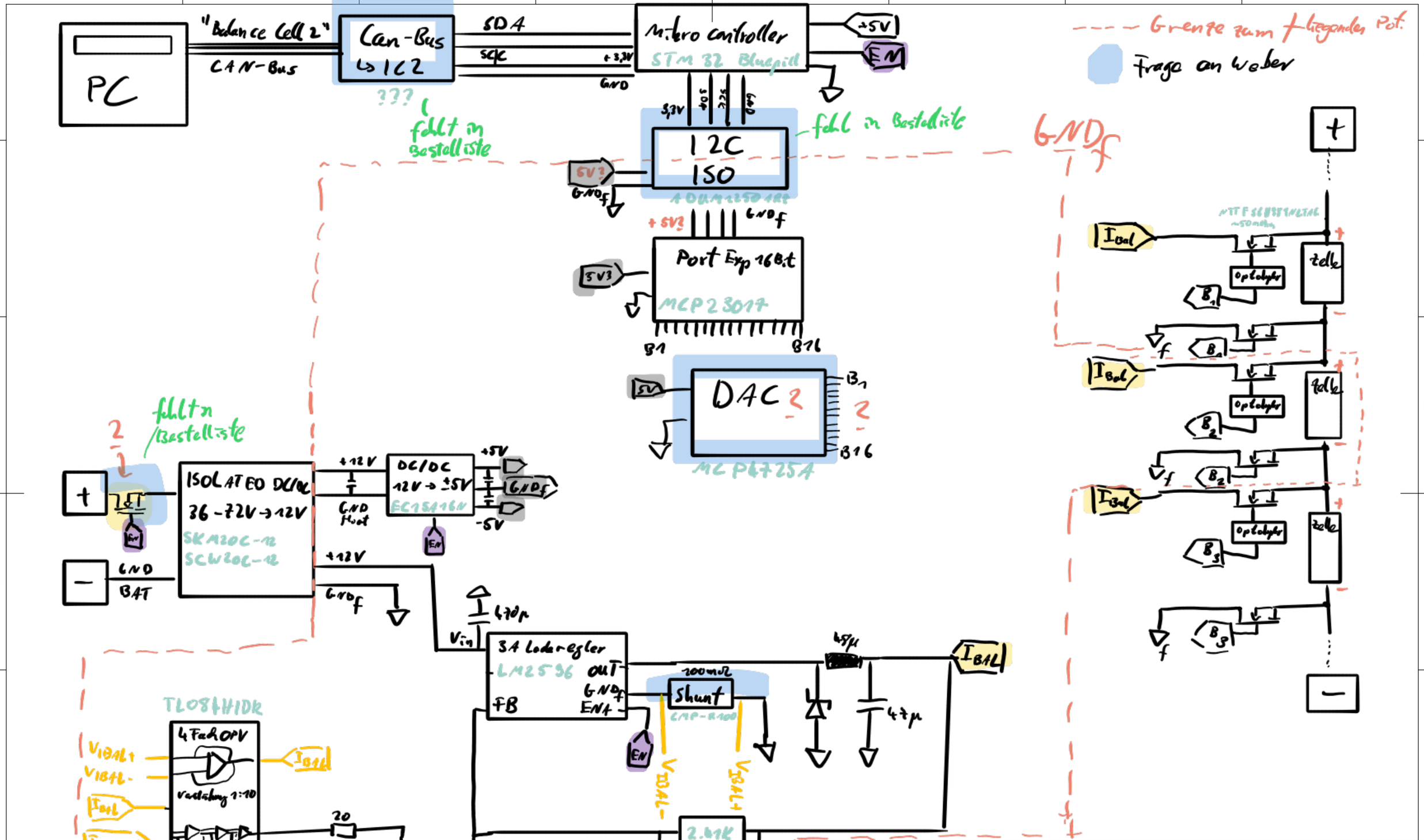

Allgemeintoleranz	Oberflächen	Maßstab	Werkstoff Halbzeug	Gewicht kg
Datum	Matrikel-Nr.	Erstellt durch	genehmigt von	Gepr.
Labor für Maschinenkonstruktion	CAD	Dokumentenart	Dokumentenstatus	
FACHHOCHSCHULE KIEL University of Applied Sciences	A3	Benennung/Titel	Zeichnungsnummer	
			And. / Abgabedatum	Spr. de / Blatt v.