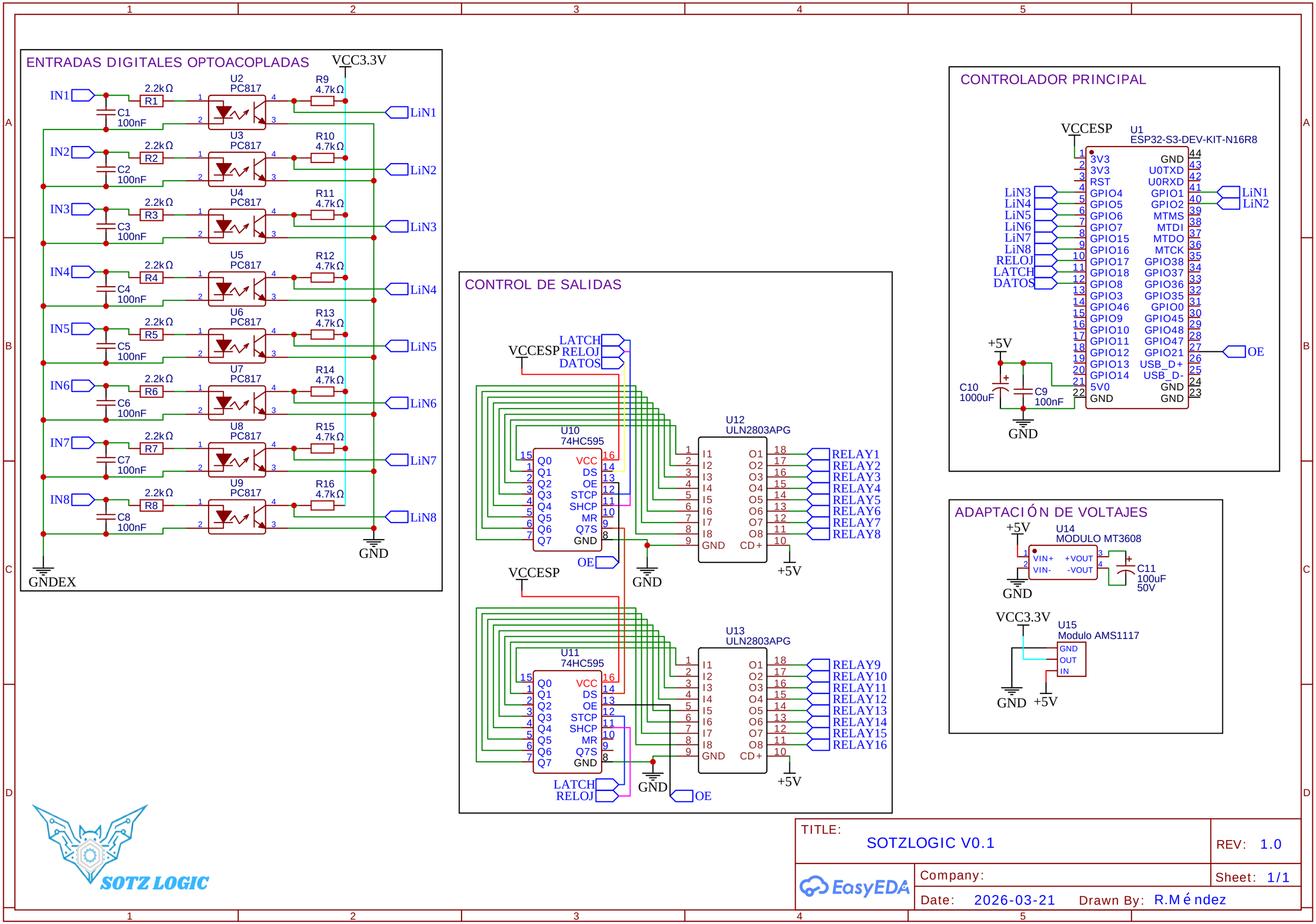
ENTRADAS DIGITALES OPTOACOPLADAS
VCC3.3V
IN1 IN2 IN3 IN4 IN5 IN6 IN7 IN8
R1 R2 R3 R4 R5 R6 R7 R8
2.2kΩ
C1 C2 C3 C4 C5 C6 C7 C8
100nF
U2 U3 U4 U5 U6 U7 U8 U9
PC817
R9 R10 R11 R12 R13 R14 R15 R16
4.7kΩ
LiN1 LiN2 LiN3 LiN4 LiN5 LiN6 LiN7 LiN8
GND
GNDEX
CONTROL DE SALIDAS
VCCESP
LATCH
RELOJ
DATOS
U10
74HC595
U11
74HC595
U12
ULN2803APG
U13
ULN2803APG
Q0 Q1 Q2 Q3 Q4 Q5 Q6 Q7
VCC DS OE STCP SHCP MR Q7S GND
I1 I2 I3 I4 I5 I6 I7 I8 GND
O1 O2 O3 O4 O5 O6 O7 O8 CD+
RELAY1 RELAY2 RELAY3 RELAY4 RELAY5 RELAY6 RELAY7 RELAY8
RELAY9 RELAY10 RELAY11 RELAY12 RELAY13 RELAY14 RELAY15 RELAY16
+5V
GND
OE
CONTROLADOR PRINCIPAL
VCCESP
U1
ESP32-S3-DEV-KIT-N16R8
3V3 3V3 RST GPIO4 GPIO5 GPIO6 GPIO7 GPIO15 GPIO16 GPIO17 GPIO18 GPIO8 GPIO3 GPIO46 GPIO9 GPIO10 GPIO11 GPIO12 GPIO13 GPIO14 5V0 GND
GND U0TXD U0RXD GPIO1 GPIO2 MTMS MTDI MTDO MTCK GPIO38 GPIO37 GPIO36 GPIO35 GPIO0 GPIO45 GPIO48 GPIO47 GPIO21 USB_D+ USB_D- GND GND
LiN3 LiN4 LiN5 LiN6 LiN7 LiN8 RELOJ LATCH DATOS
LiN1 LiN2
OE
+5V
C10
1000uF
C9
100nF
GND
ADAPTACIÓN DE VOLTAJES
+5V
U14
MODULO MT3608
VIN+ VIN- +VOUT -VOUT
C11
100uF
50V
GND
VCC3.3V
U15
Modulo AMS1117
GND OUT IN
GND +5V
SOTZ LOGIC
TITLE:
SOTZLOGIC V0.1
REV: 1.0
EasyEDA
Company:
Sheet: 1/1
Date: 2026-03-21
Drawn By: R.Méndez