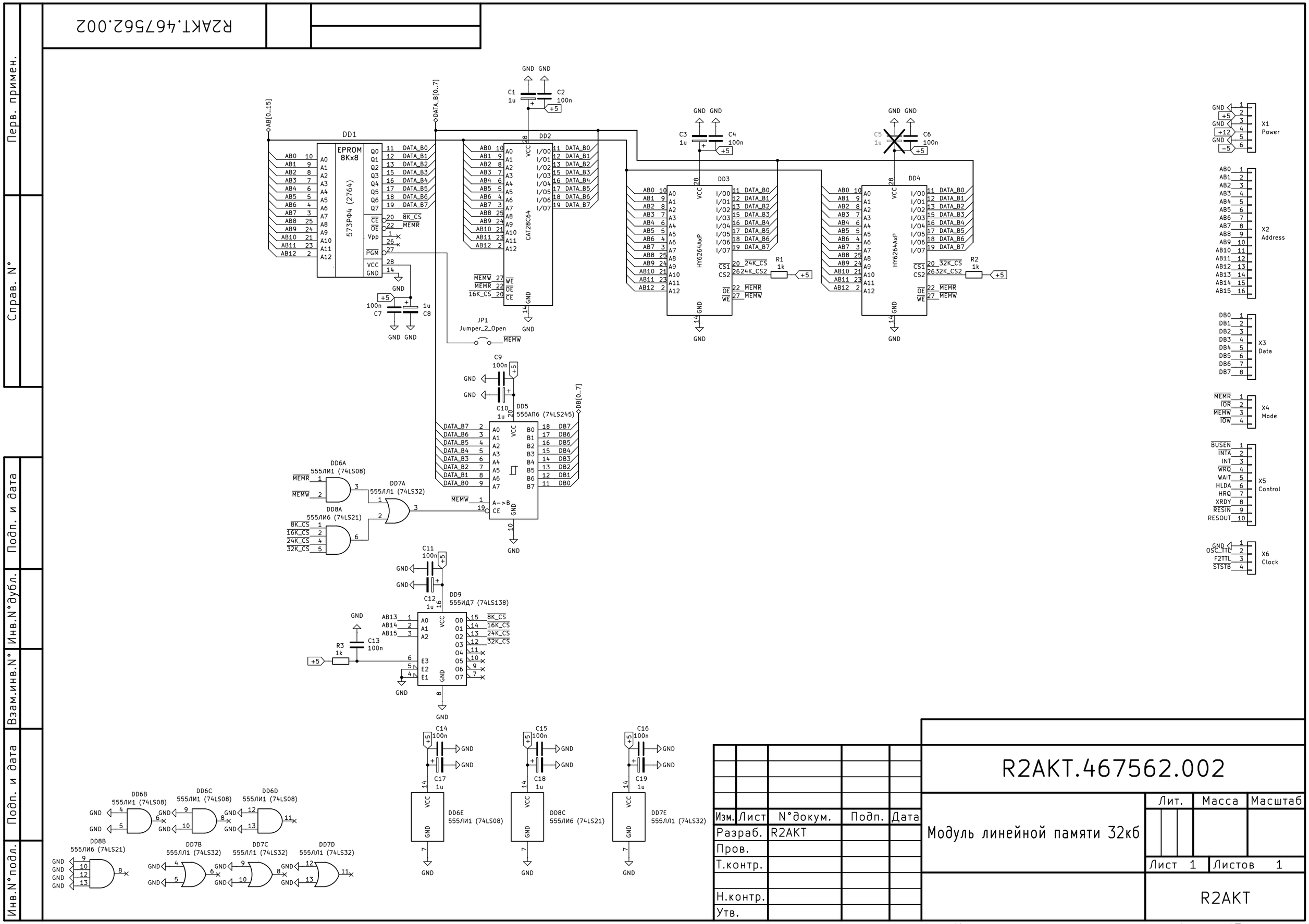
R2AKT.467562.002
Перв. примен.
Справ. N°
Подп. и дата
Инв.N°дубл.
Взам.инв.N°
Подп. и дата
Инв.N°подл.
DD1
EPROM 8Kx8
573РФ4 (2764)
DD2
CAT28C64
DD3
HY6264AxP
DD4
HY6264AxP
DD5
555АП6 (74LS245)
DD6A
555ЛИ1 (74LS08)
DD7A
555ЛЛ1 (74LS32)
DD8A
555ЛИ6 (74LS21)
DD9
555ИД7 (74LS138)
DD6E
555ЛИ1 (74LS08)
DD8C
555ЛИ6 (74LS21)
DD7E
555ЛЛ1 (74LS32)
DD6B
555ЛИ1 (74LS08)
DD6C
555ЛИ1 (74LS08)
DD6D
555ЛИ1 (74LS08)
DD8B
555ЛИ6 (74LS21)
DD7B
555ЛЛ1 (74LS32)
DD7C
555ЛЛ1 (74LS32)
DD7D
555ЛЛ1 (74LS32)
JP1
Jumper_2_Open
X1
Power
X2
Address
X3
Data
X4
Mode
X5
Control
X6
Clock
R2AKT.467562.002
Модуль линейной памяти 32кб
Лит.
Масса
Масштаб
Лист 1
Листов 1
R2AKT
Изм.
Лист
N°докум.
Подп.
Дата
Разраб.
R2AKT
Пров.
Т.контр.
Н.контр.
Утв.
Копировал
Формат А3