訊號濾波任務

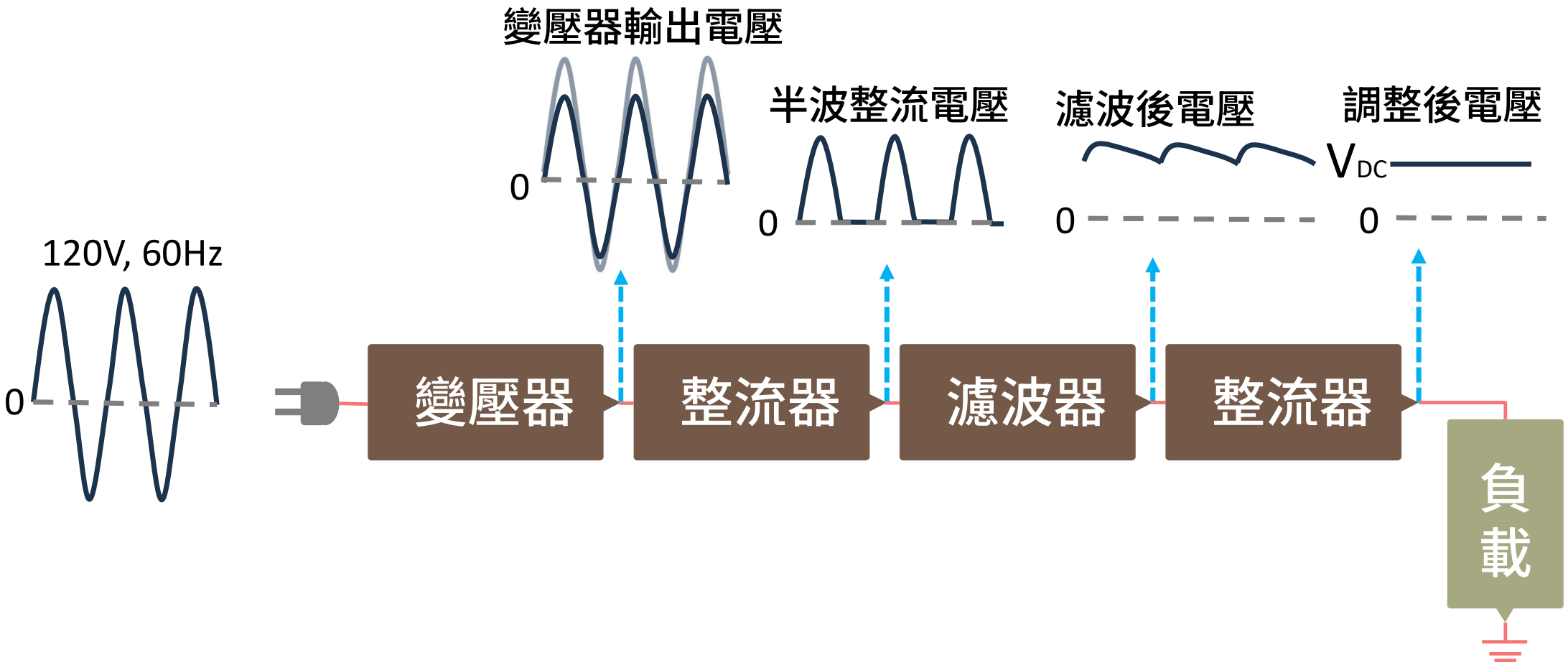
變壓器輸出電壓
0
半波整流電壓
0
濾波後電壓
0
調整後電壓
V_{DC}
0
120V, 60Hz
0
變壓器
整流器
濾波器
整流器
負載

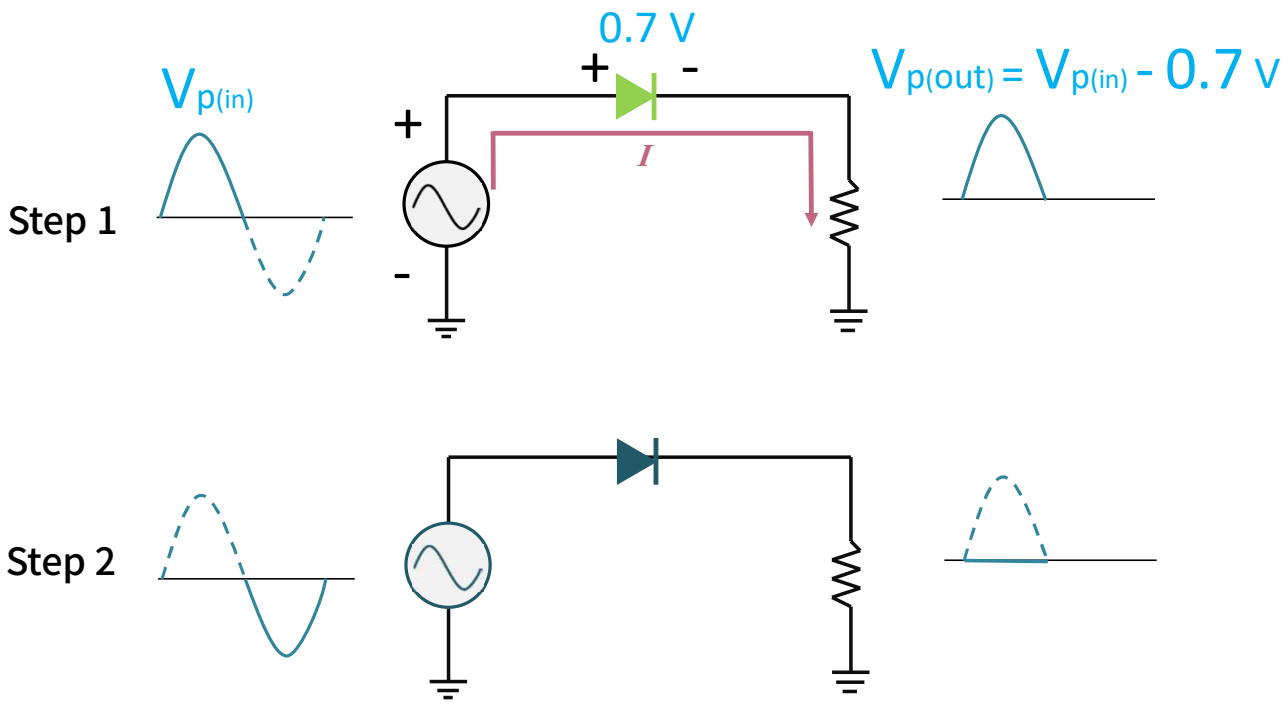
0.7 V
+
-
Vp(in)
Vp(out) = Vp(in) - 0.7 V
+
-
I
Step 1
Step 2

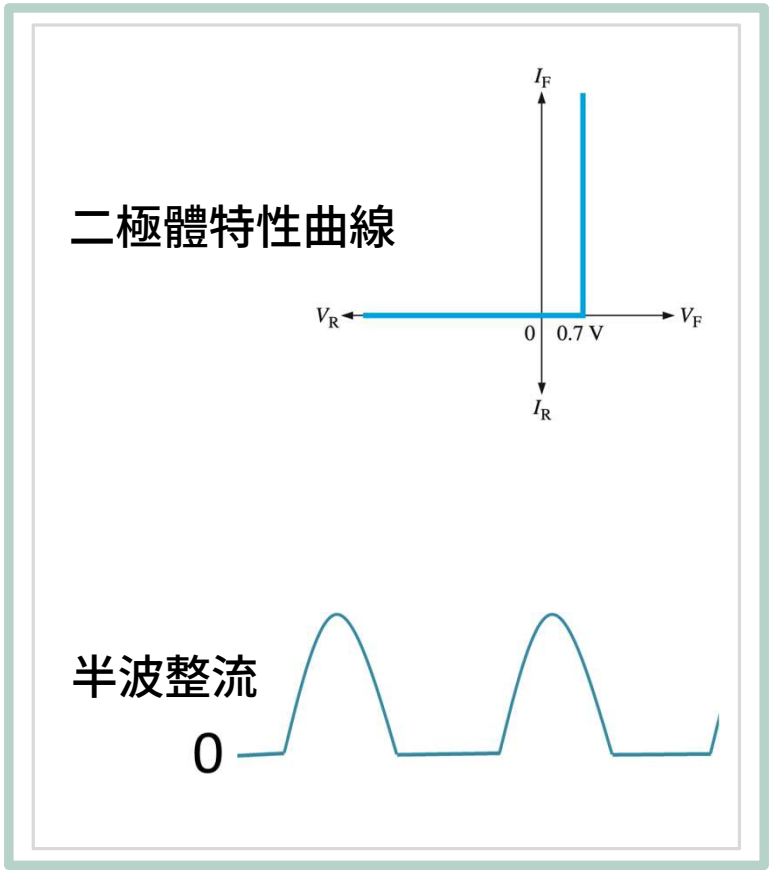
二極體特性曲線
IF
VR
VF
0
0.7 V
IR
半波整流
0

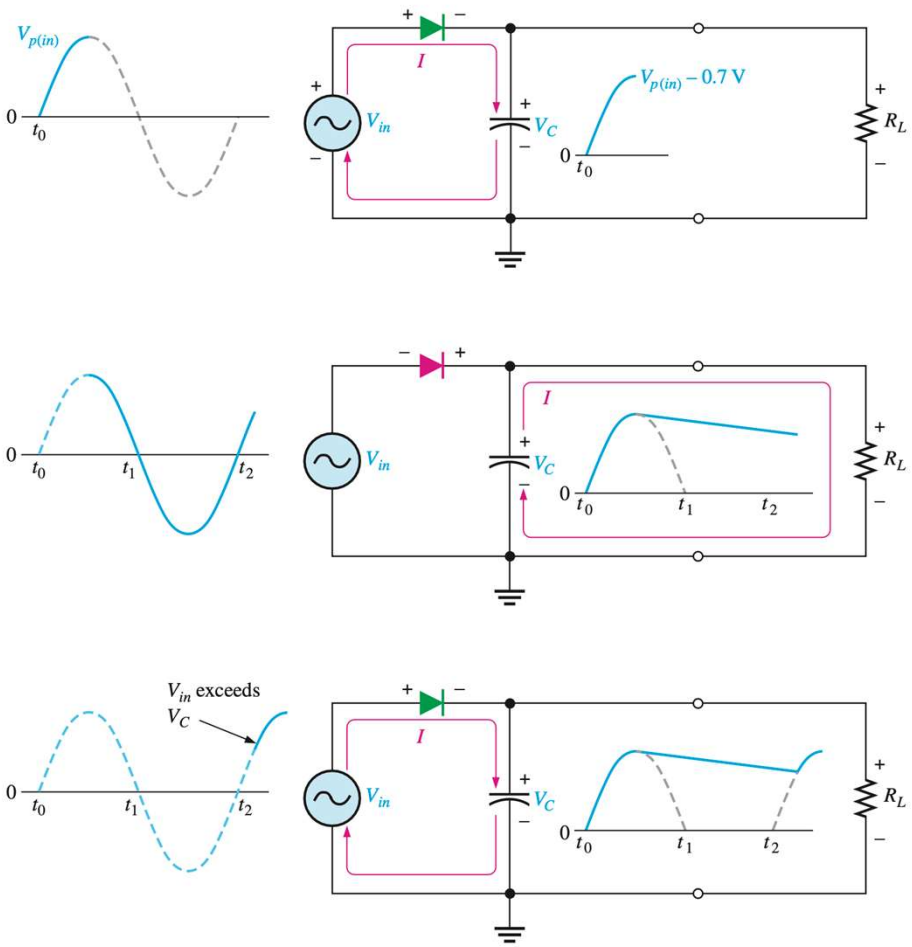

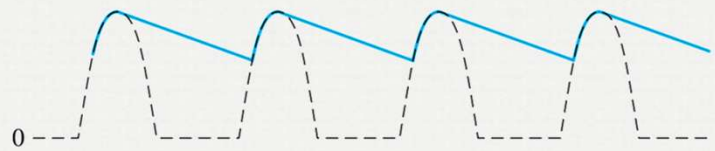

漣波大 → 濾波效果較差

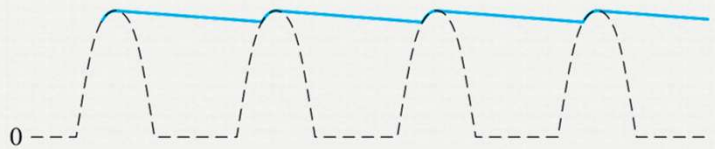

漣波小 → 濾波效果較好

請各位調整電路的C值來達到指定的濾波效果