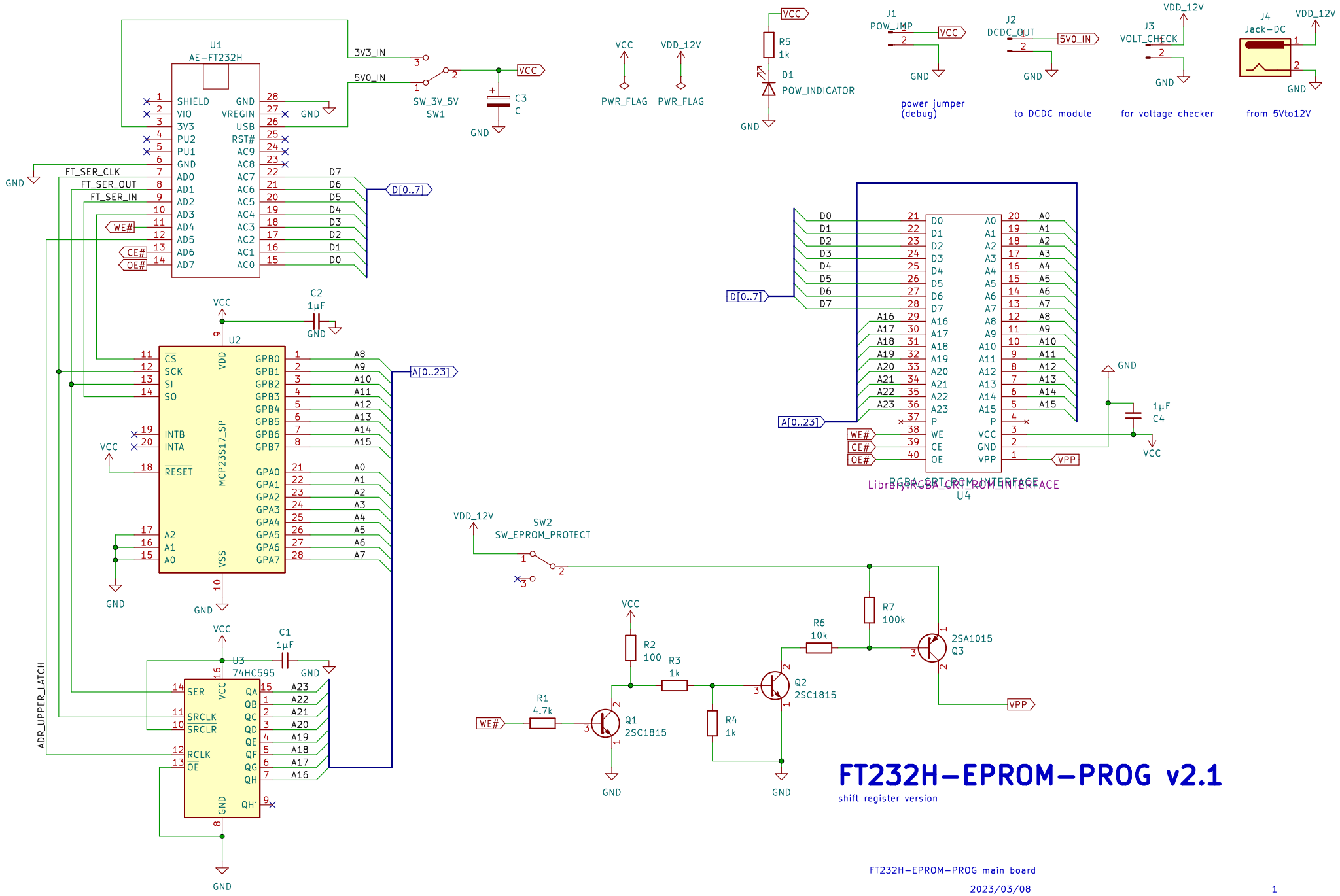
U1
AE-FT232H
SHIELD
VIO
3V3
PU2
PU1
GND
AD0
AD1
AD2
AD3
AD4
AD5
AD6
AD7
GND
VREGIN
USB
RST#
AC9
AC8
AC7
AC6
AC5
AC4
AC3
AC2
AC1
AC0
3V3_IN
5V0_IN
SW_3V_5V
SW1
C3
C
VCC
GND
FT_SER_CLK
FT_SER_OUT
FT_SER_IN
WE#
CE#
OE#
D[0..7]
D7
D6
D5
D4
D3
D2
D1
D0
PWR_FLAG
VDD_12V
R5
1k
D1
POW_INDICATOR
J1
POW_JMP
power jumper
(debug)
J2
DCDC_OUT
5V0_IN
to DCDC module
J3
VOLT_CHECK
for voltage checker
J4
Jack-DC
from 5Vto12V
C2
1µF
U2
MCP23S17_SP
CS
SCK
SI
SO
INTB
INTA
RESET
A2
A1
A0
VDD
VSS
GPB0
GPB1
GPB2
GPB3
GPB4
GPB5
GPB6
GPB7
GPA0
GPA1
GPA2
GPA3
GPA4
GPA5
GPA6
GPA7
A[0..23]
A8
A9
A10
A11
A12
A13
A14
A15
A0
A1
A2
A3
A4
A5
A6
A7
C1
1µF
U3
74HC595
SER
SRCLK
SRCLR
RCLK
OE
QA
QB
QC
QD
QE
QF
QG
QH
QH'
A23
A22
A21
A20
A19
A18
A17
A16
ADR_UPPER_LATCH
D0
D1
D2
D3
D4
D5
D6
D7
A16
A17
A18
A19
A20
A21
A22
A23
P
WE
CE
OE
VCC
GND
VPP
PGBACGRT_ROM_INTERFACE
Library:RGBA_CRT_ROM_INTERFACE
U4
C4
1µF
SW2
SW_EPROM_PROTECT
R1
4.7k
R2
100
R3
1k
R4
1k
R6
10k
R7
100k
Q1
2SC1815
Q2
2SC1815
Q3
2SA1015
FT232H-EPROM-PROG v2.1
shift register version
FT232H-EPROM-PROG main board
2023/03/08
1