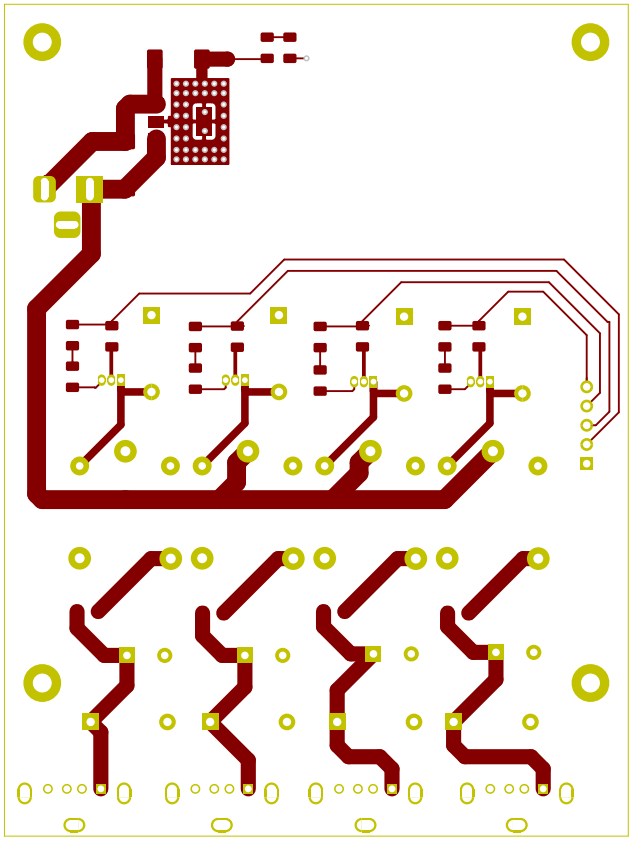

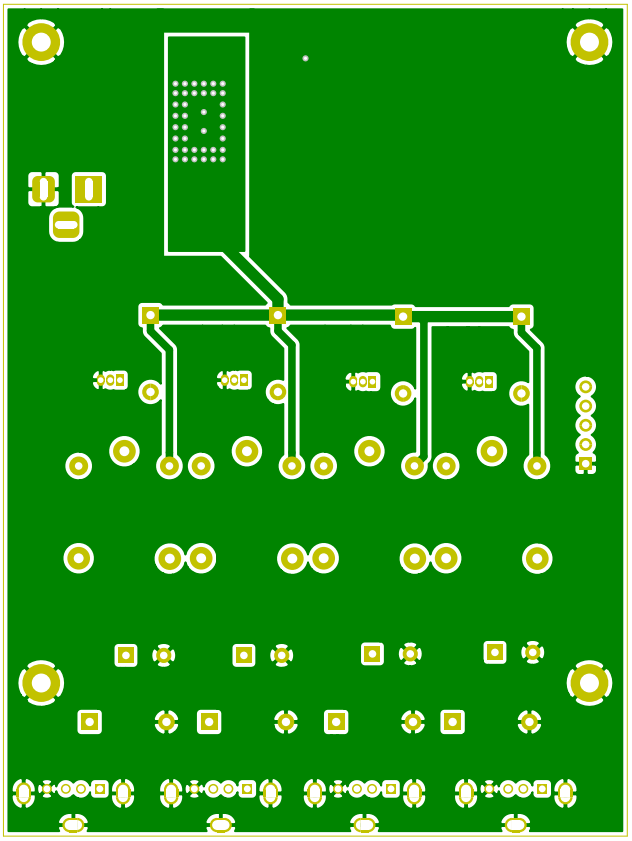

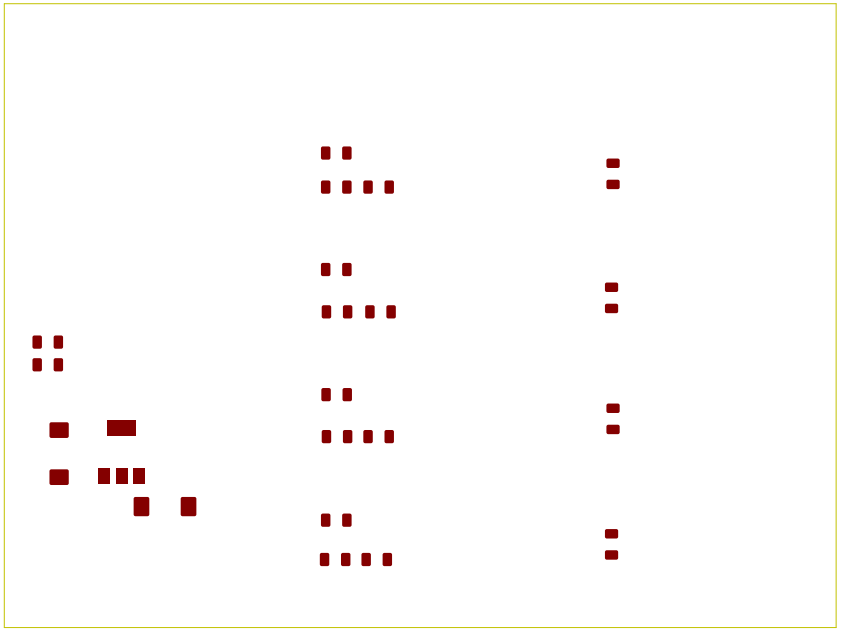

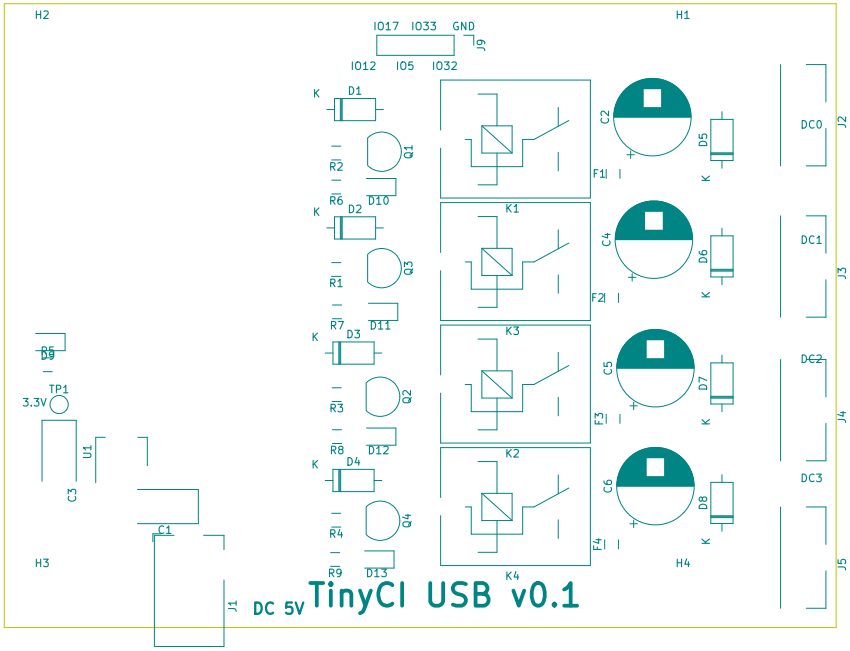
H2
H1
IO17 IO33 GND
J9
IO12 IO5 IO32
K
D1
R2
Q1
R6
D10
D2
R1
Q3
R7
D11
D3
R3
Q2
R8
D12
D4
R4
Q4
R9
D13
K1
K2
K3
K4
F1
F2
F3
F4
C2
C4
C5
C6
D5
D6
D7
D8
DC0
DC1
DC2
DC3
J2
J3
J4
J5
H4
R5
TP1
3.3V
U1
C3
C1
H3
J1
DC 5V
TinyCI USB v0.1

TinyCI USB v0.1
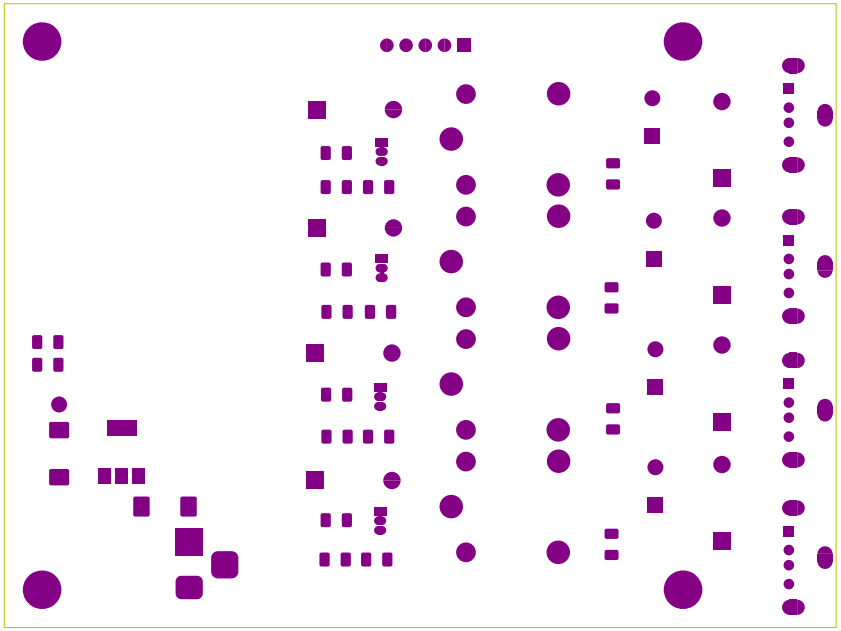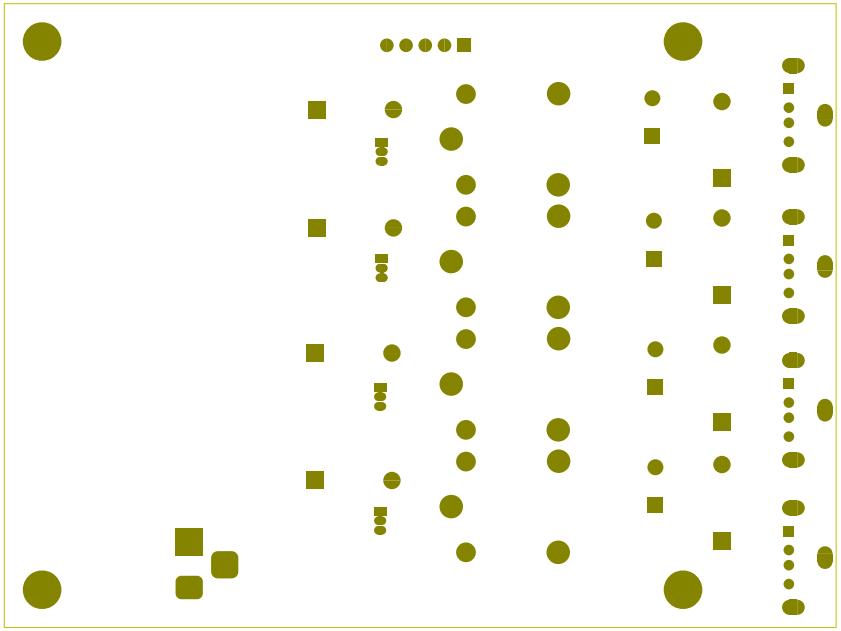
http://github.com/supergreggg/tinyci