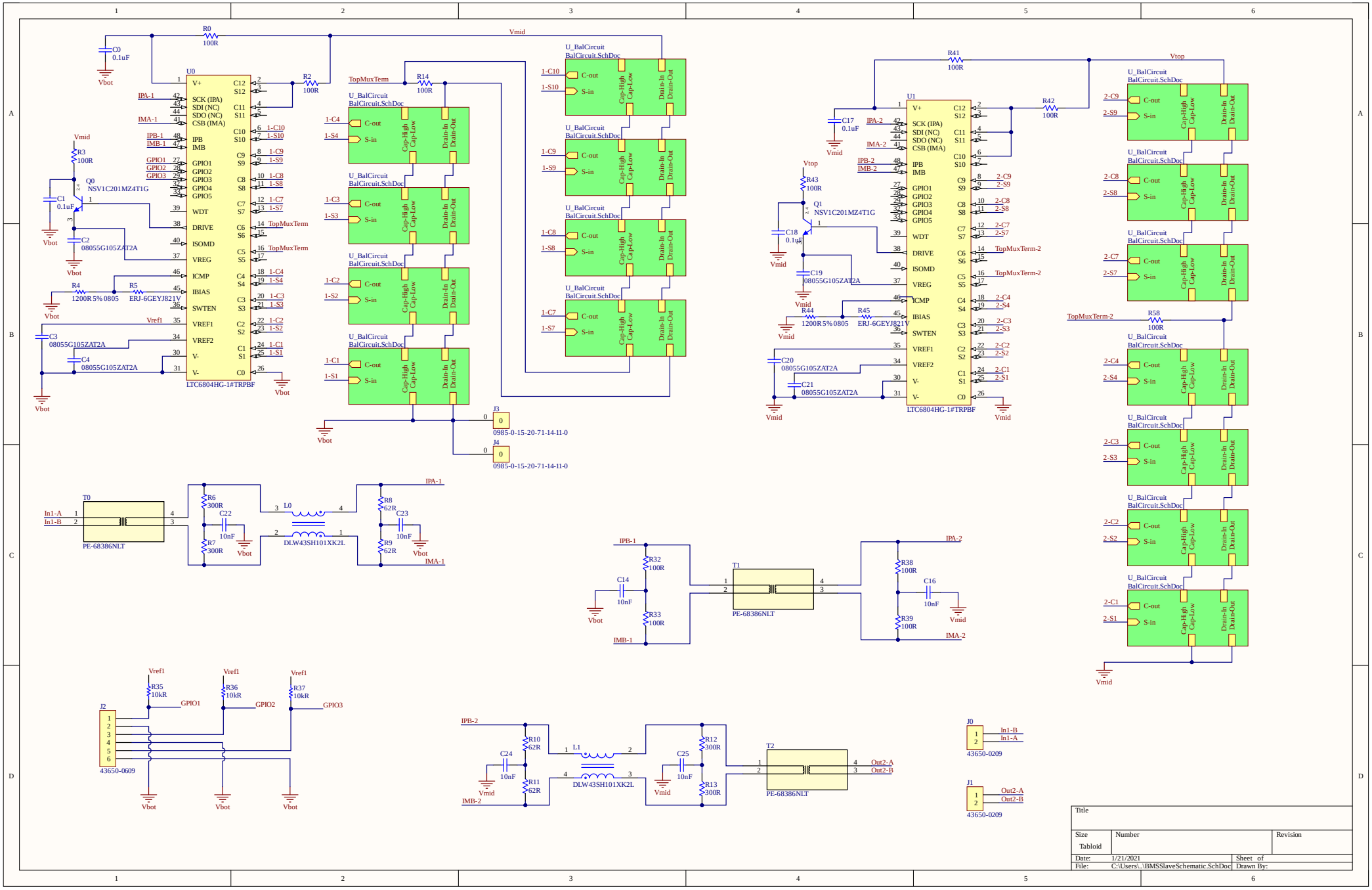
U0
LTC6804HG-1#TRPBF
U1
LTC6804HG-1#TRPBF
U_BalCircuit
BalCircuit.SchDoc
C-out
S-in
Cap-High
Cap-Low
Drain-In
Drain-Out
Q0
NSV1C201MZ4T1G
Q1
NSV1C201MZ4T1G
T0
PE-68386NLT
T1
PE-68386NLT
T2
PE-68386NLT
J2
43650-0609
J0
43650-0209
J1
43650-0209
J3
0985-0-15-20-71-14-11-0
J4
0985-0-15-20-71-14-11-0
Vmid
Vtop
Vbot
Vref1
TopMuxTerm
TopMuxTerm-2
IPA-1
IMA-1
IPB-1
IMB-1
IPA-2
IMA-2
IPB-2
IMB-2
GPIO1
GPIO2
GPIO3
In1-A
In1-B
Out2-A
Out2-B
Title
Size
Tabloid
Number
Revision
Date: 1/21/2021
Sheet of
File: C:\Users\..\BMSSlaveSchematic.SchDoc
Drawn By:

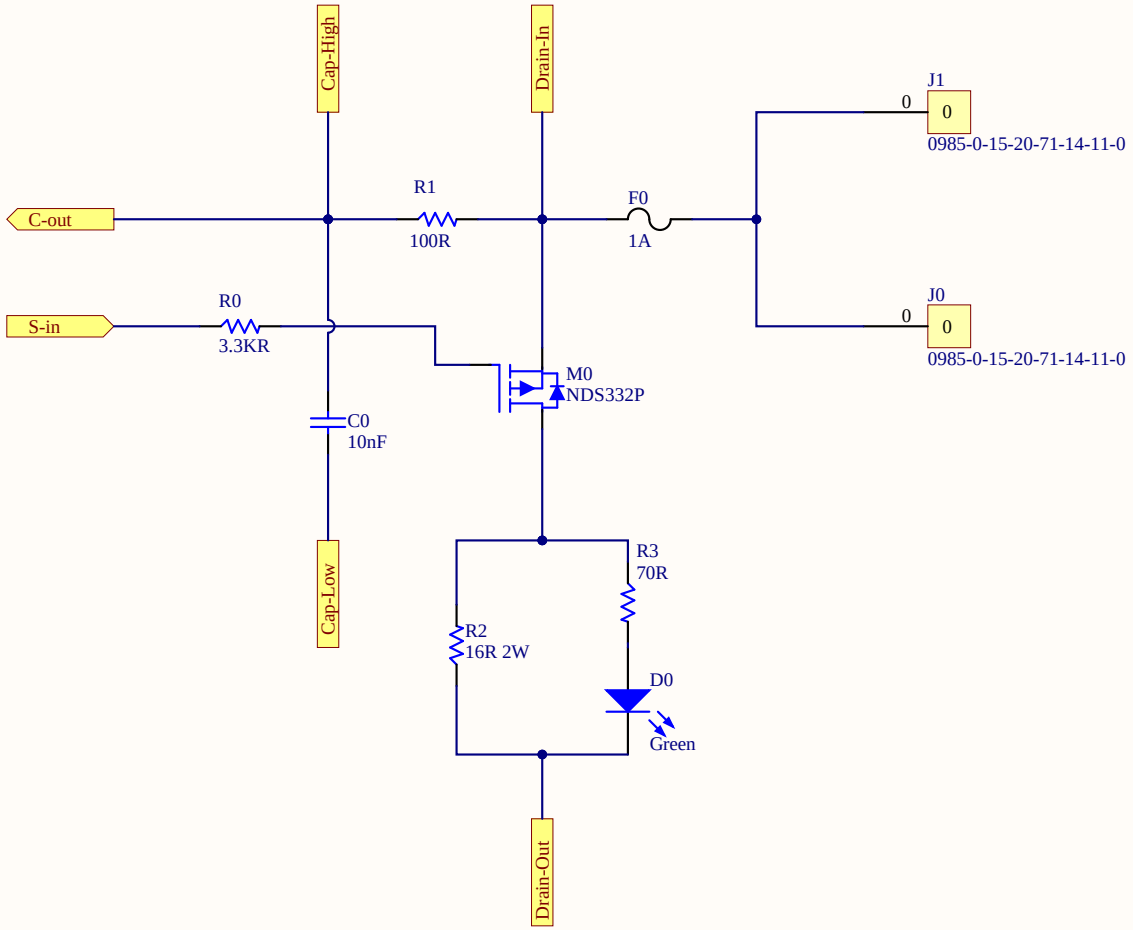

Title		
Size A	Number	Revision
Date: 1/21/2021		Sheet of
File: C:\Users\..\BalCircuit.SchDoc		Drawn By:

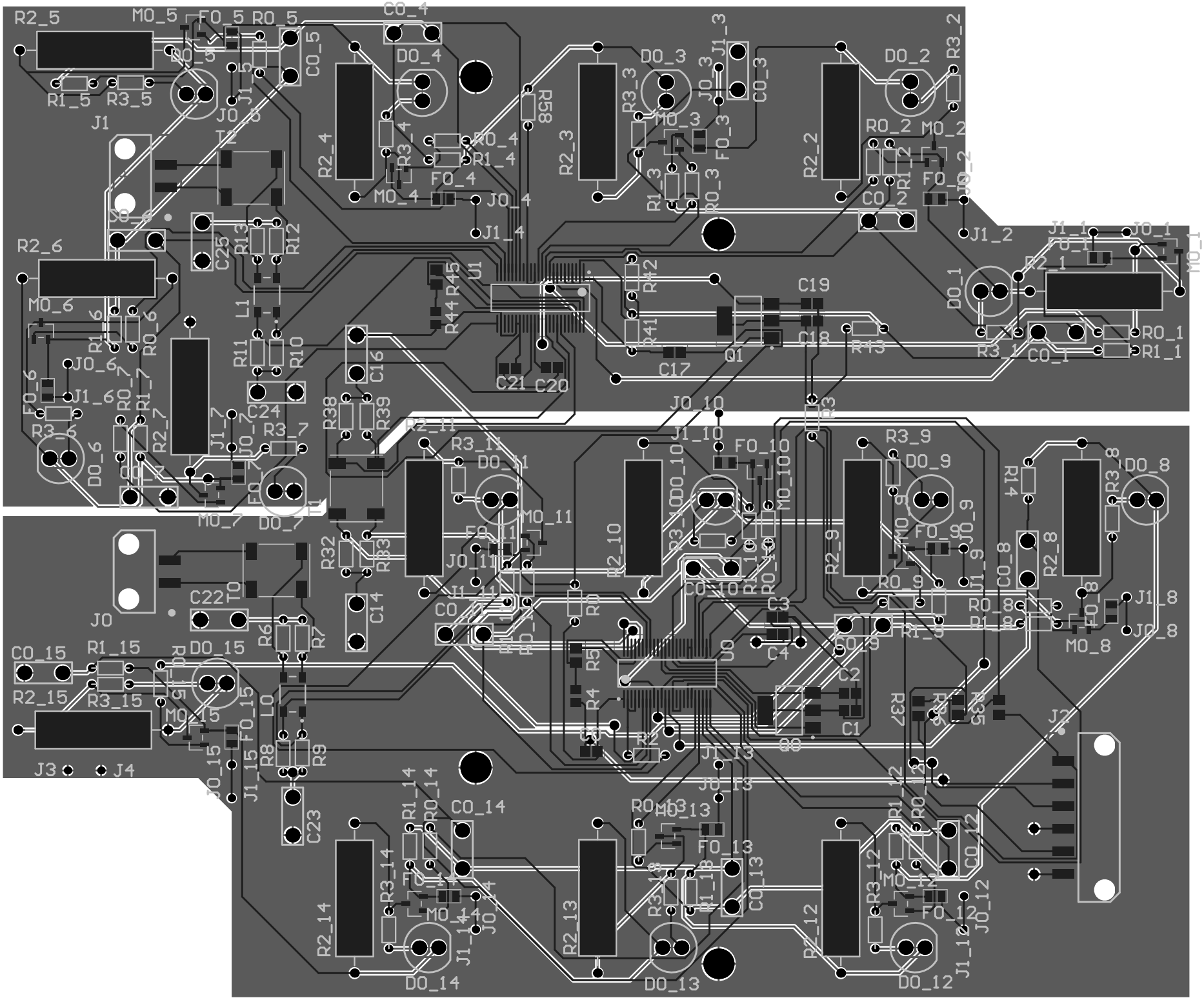
R2_5
MO_5
FO_5
RO_5
CO_4
DO_5
DO_4
DO_3
DO_2
R3_2
R1_5
R3_5
J1
JO_5
J1_5
CO_5
R2_4
R3_4
RO_4
R1_4
FO_4
MO_4
JO_4
J1_4
R58
R2_3
R3_3
JO_3
J1_3
CO_3
MO_3
FO_3
R1_3
RO_3
R2_2
RO_2
MO_2
R1_2
FO_2
JO_2
CO_2
J1_2
T2
C9
C25
R13
R12
R2_6
MO_6
L1
R11
R10
C16
R1_6
RO_6
JO_6
J1_6
FO_6
R3_6
DO_6
R2_7
RO_7
R1_7
J1_7
JO_7
C24
R3_7
R38
R39
R44
R45
U1
R42
R41
C19
C18
C17
Q1
R43
C21
C20
DO_1
R2_1
J1_1
JO_1
CO_1
R3_1
RO_1
R1_1
MO_1
JO_10
J1_10
FO_10
R3_9
DO_9
R2_11
R3_11
DO_11
MO_11
FO_11
JO_11
J1_11
CO_11
R2_10
R3_10
DO_10
MO_10
R1_10
RO_10
R2_9
RO_9
MO_9
FO_9
JO_9
J1_9
CO_9
R1_9
R14
R3_8
DO_8
R2_8
CO_8
RO_8
R1_8
FO_8
J1_8
JO_8
MO_8
R32
R33
C14
T0
C22
J0
R6
R7
CO_15
R1_15
RO_15
DO_15
R2_15
R3_15
MO_15
FO_15
J1_15
JO_15
R8
R9
C23
J3
J4
R0
R5
R4
U0
C3
C4
C2
C1
R2
R37
R36
R35
J2
J1_13
JO_13
R1_14
RO_14
CO_14
R2_14
R3_14
MO_14
FO_14
JO_14
J1_14
DO_14
R2_13
R3_13
DO_13
MO_13
FO_13
CO_13
R1_13
RO_13
R2_12
R3_12
DO_12
MO_12
FO_12
JO_12
J1_12
CO_12
R1_12
RO_12

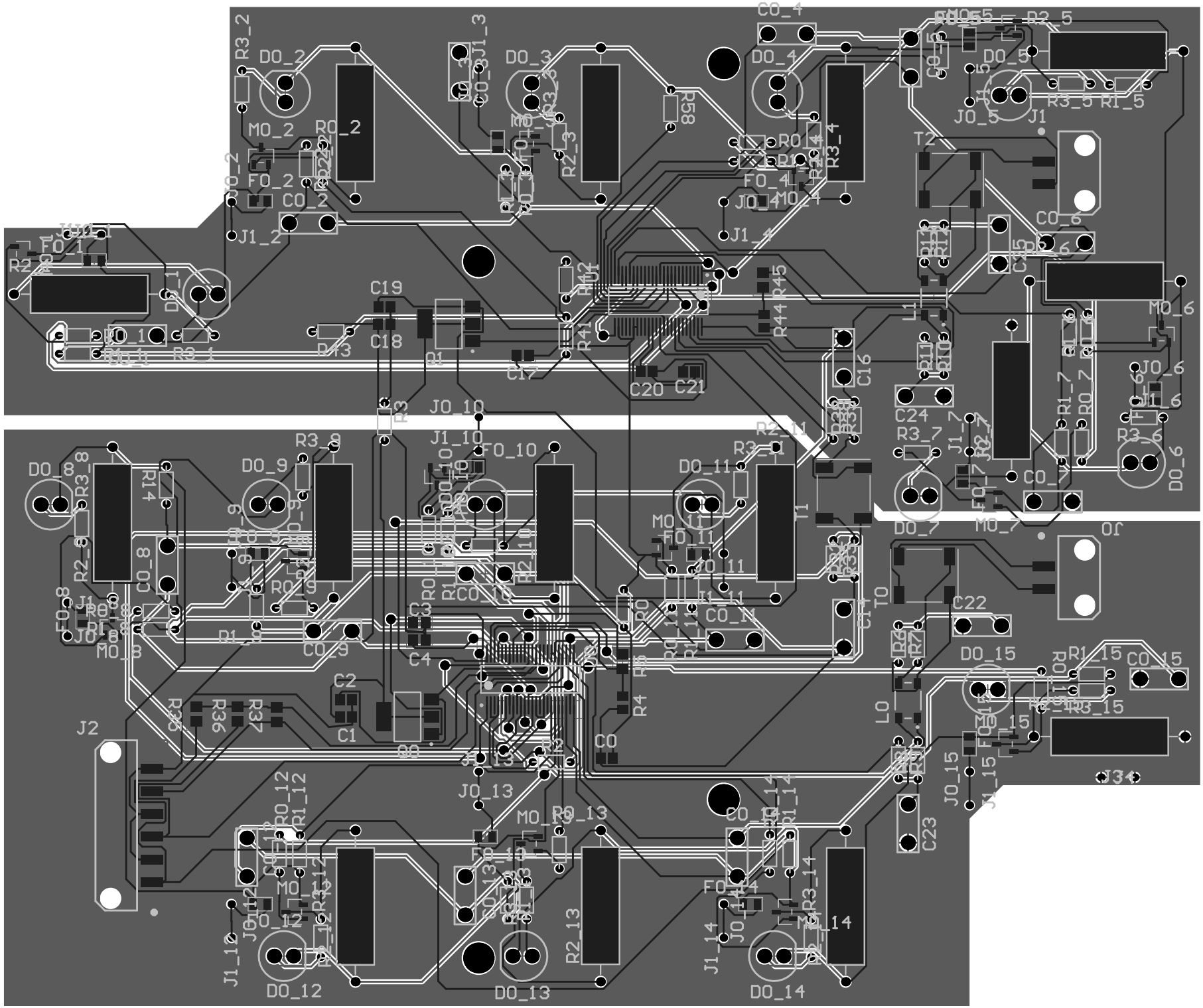
DO_2
DO_3
DO_4
DO_5
DO_6
DO_7
DO_8
DO_9
DO_11
DO_12
DO_13
DO_14
DO_15
MO_2
MO_4
MO_6
MO_7
MO_8
MO_11
MO_12
MO_13
MO_14
FO_2
FO_4
FO_10
FO_11
FO_13
FO_14
FO_15
JO_5
JO_6
JO_10
JO_13
JO_15
J1_2
J1_4
J1_10
J1_14
J1
J2
J0
J34
C19
C18
C20
C21
C24
C22
C23
C16
C17
C3
C4
C2
C1
C0
T2
T1
T0
L1
L0
R58
R45
R44
R41
R42
R14
R36
R37
R30
R4