XDWY-EF1410A

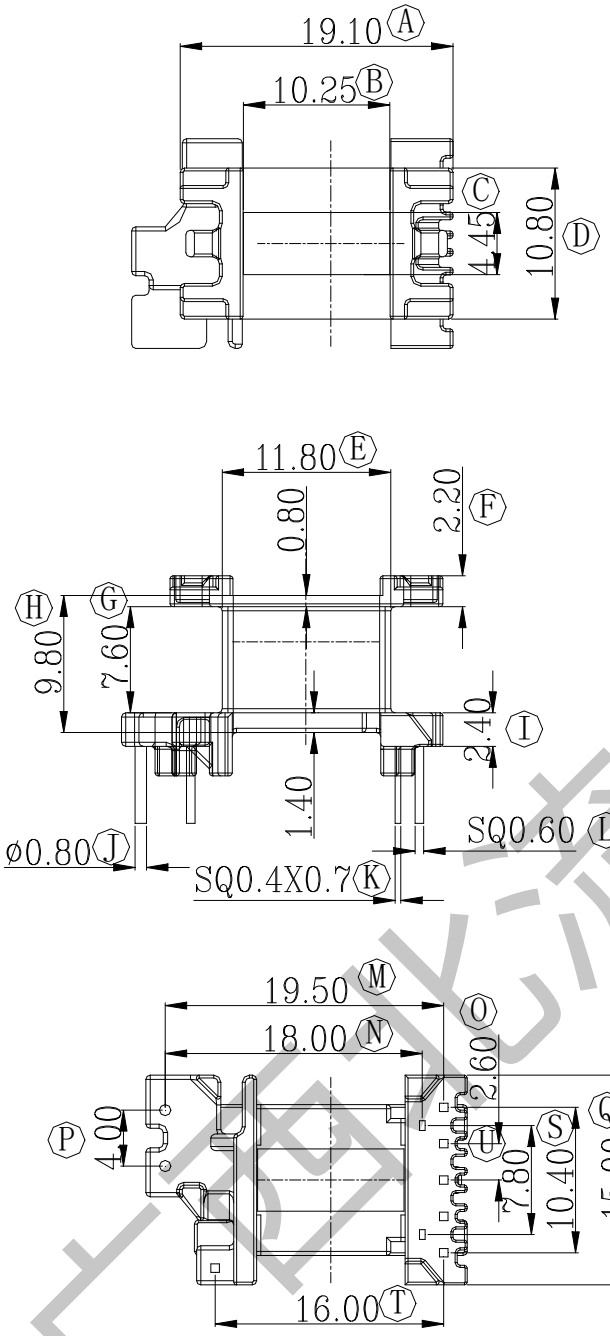

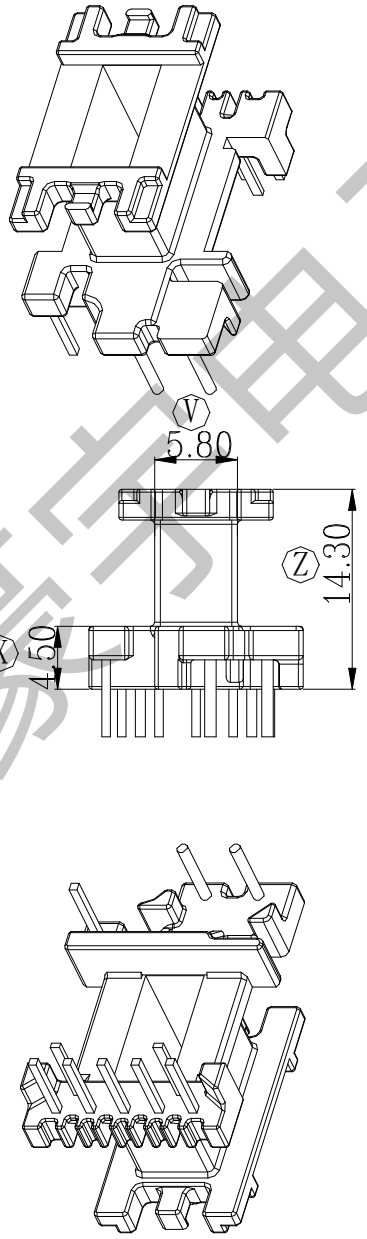

全自动化生产流水线

PD20W

广西北流豪宇电子

广西北流市豪宇电子科技

深圳宝安九围洲石路596号2栋4楼
联系人：陈生 13714204166
陶生 18682473212
张生 18077736724

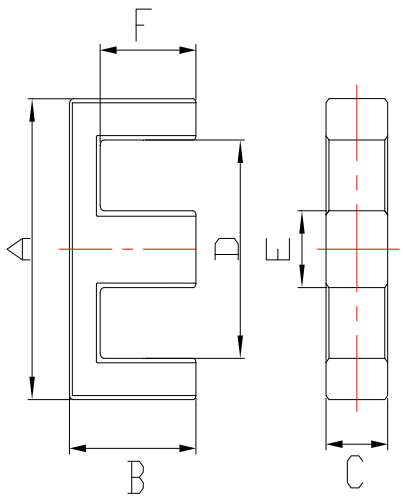

A	16.00±0.40
B	6.40±0.20
C	9.80±0.25
D	13.10min
E	3.8±0.20
F	4.40±0.2
AE	38