Nori move

w stronę nowoczesności

NOWA JAKOŚĆ STOŁÓW TERAPEUTYCZNYCH

Noxi-t2 Stół terapeutyczny 2-segmentowy

Noxi-t3 Stół terapeutyczny 3-segmentowy

Noxi-t7 Stół terapeutyczny 7-segmentowy

STOŁY TERAPEUTYCZNE

Noxi move

Kiedy je wybrać?

- gdy komfort pracy jest dla Ciebie istotny
- jeżeli cenisz sobie proste rozwiązania i intuicyjną obsługę
- gdy lubisz być spokojny o wygodę i bezpieczeństwo pacjenta
- gdy walory estetyczne sprzętu, z którym pracujesz, nie są Ci obojętne
- gdy chcesz zrobić krok ku nowoczesności

Noxi move

to nie tylko nowoczesne designerskie stoły terapeutyczne.
Noxi move to starannie przetestowana jakość i solidność oraz szereg udogodnień dla poprawienia ergonomii Twojej pracy:

elektryczna regulacja wysokości pilotem lub przyciskiem podblatowym

regulacja kąta odchylenia zagłówka w zakresie od -80° do +45°

elektryczne łamanie leżyska w wersji standard

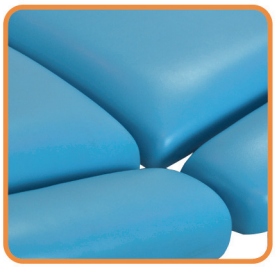

estetecznie wykonana bezszwowa tapicerka

Noxi move

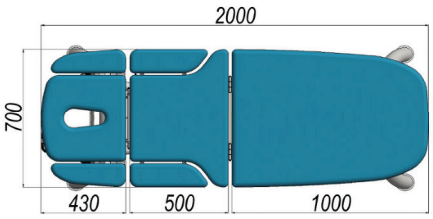

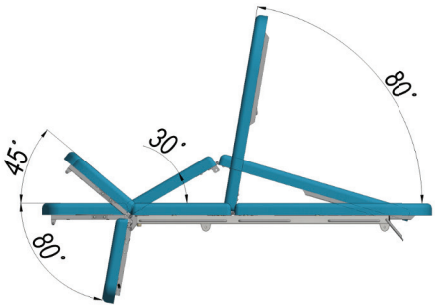

102kg 110kg 114kg

Nori move

dopasujemy do Twoich potrzeb i upodobań.
Sam skomponuj swój stół - wybierz udogodnienia, których potrzebujesz oraz kolory, które Cię usatysfakcjonują:

Kolory stelaża:

- RAL 9003 biały
- RAL 9006 stalowy
- RAL 1015 beżowy

Kolory tapicerki:

1004	1017	1089	1044	1118	1123	1210	3022	3036	3096
3104	5040	5061	5118	5141	5154	5153	5161	5182	6001
6021	6098	6100	6099	6127	6156	7000	9001	9011	

UWAGA: Kolory w folderze mogą nieznacznie różnić się od rzeczywistych kolorów

... i skontaktuj się z nami:

DYSTRYBUTOR

lub:

ERES MEDICAL®

ERES MEDICAL Sp. z o.o.
Płouszowice Kol. 64b, 21-008 Tomaszowice
tel.: 81 502 00 70, fax: 81 502 10 32
e-mail: info@eresmedical.com.pl
www.eresmedical.com.pl

SIGMA®

CE