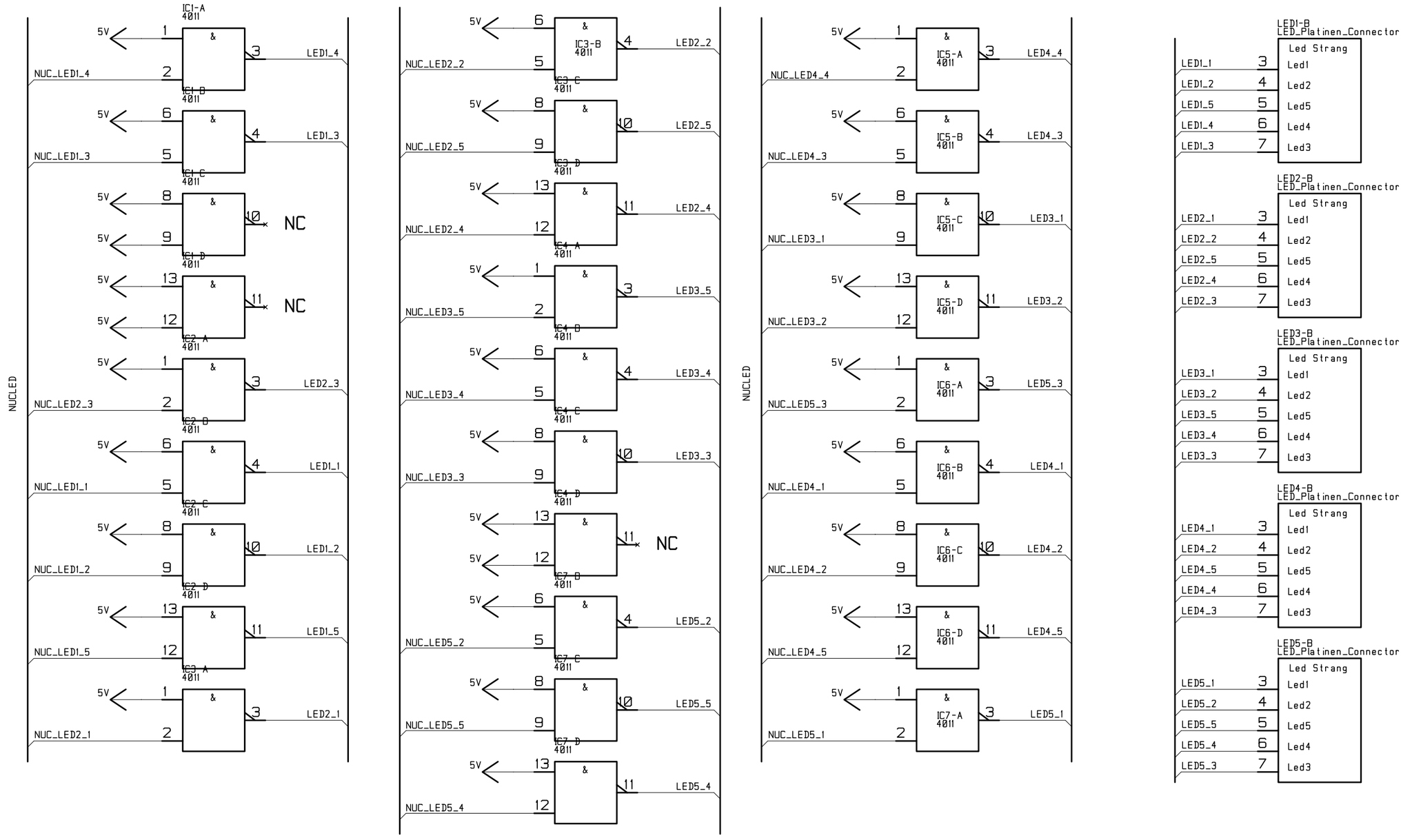

LOGO1 LOGO2

B1 B2 B3

B4 B5 B6

Passmarken
LPKF
M1 M2 M3

Rev.	Bemerkung	Datum	Erst.	Gepr.

	Name	Datum
Erstellt	200524846	27.06.2017
Geprüft		

Westfälische Hochschule
Campus Bocholt
Labor RT

Bezeichnung
5x5x5_Cube

Pegelwandler

Zeichnungsnummer

Datei
<Not Saved>

Blatt 1 von 5

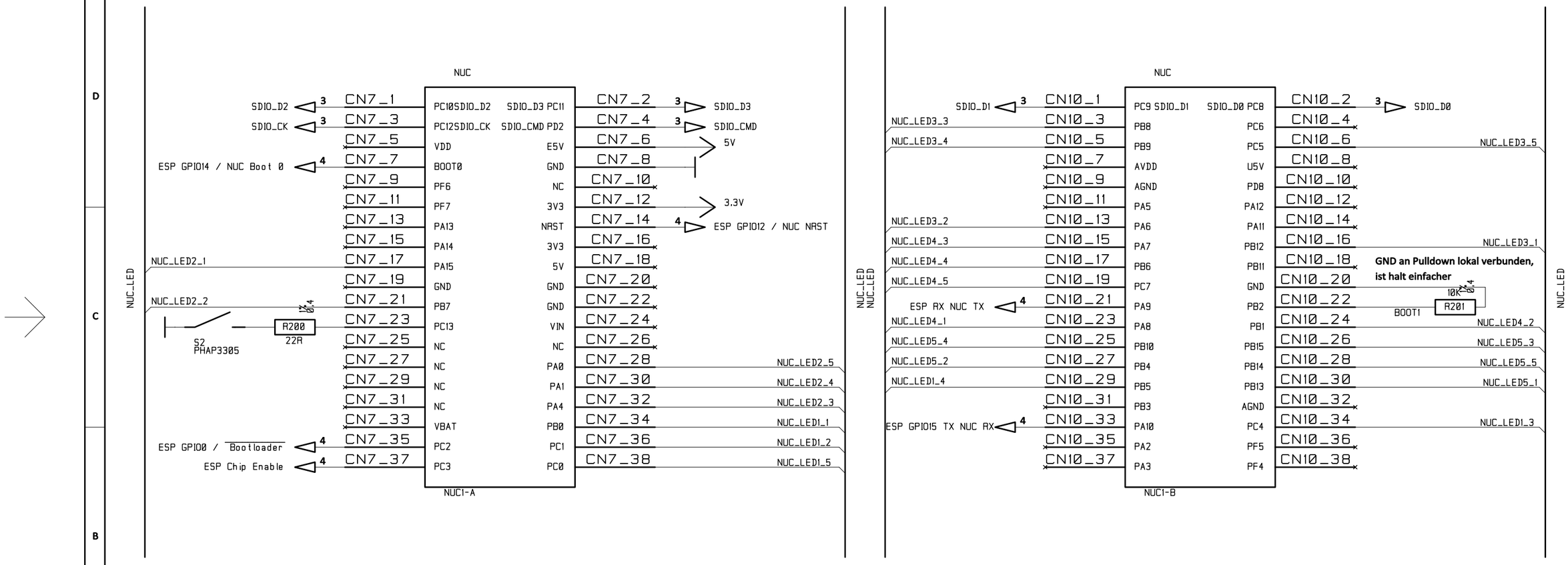

Rev.	Bemerkung	Datum	Erst.	Gepr.

	Name	Datum
Erstellt	200524846	27.06.2017
Geprüft		

Westfälische Hochschule
Campus Bocholt

Bezeichnung
5x5x5_Cube

Nucleo

Zeichnungsnummer

Datei
<Not Saved>

Blatt 2 von 5

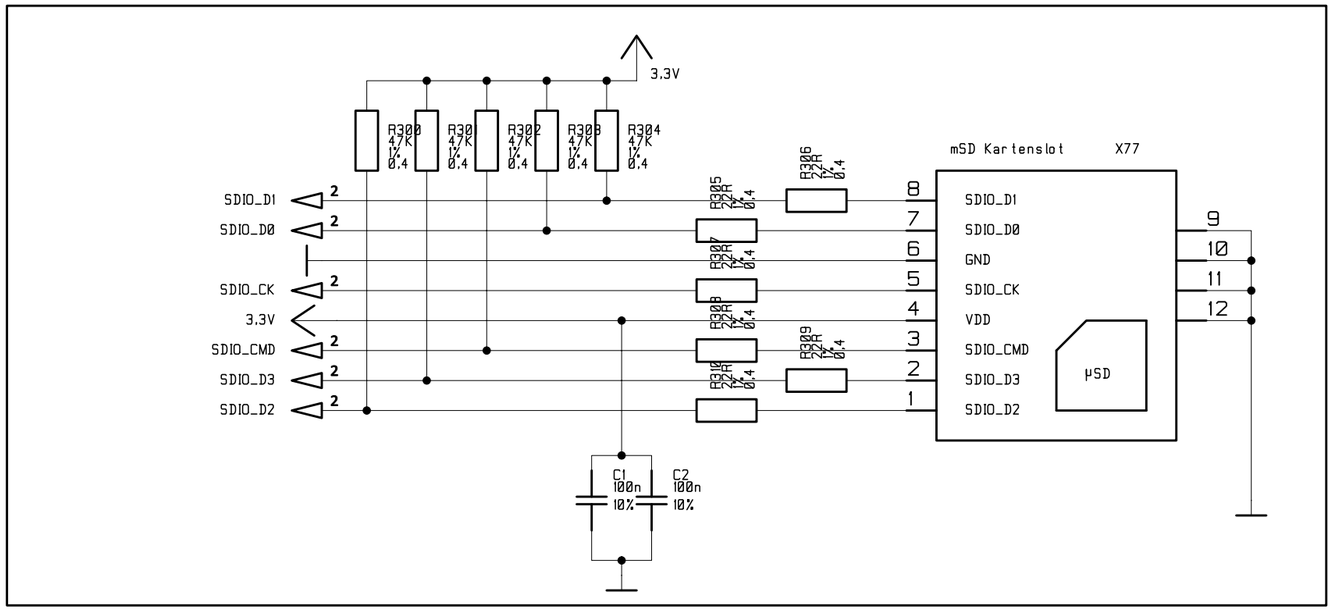

Rev.	Bemerkung	Datum	Erst.	Gepr.

	Name	Datum
Erstellt	200524846	27.06.2017
Geprüft		

Westfälische Hochschule
Campus Bocholt

Bezeichnung
5x5x5_Cube

uSD

Zeichnungsnummer

Datei
<Not Saved>

Blatt 3 von 5

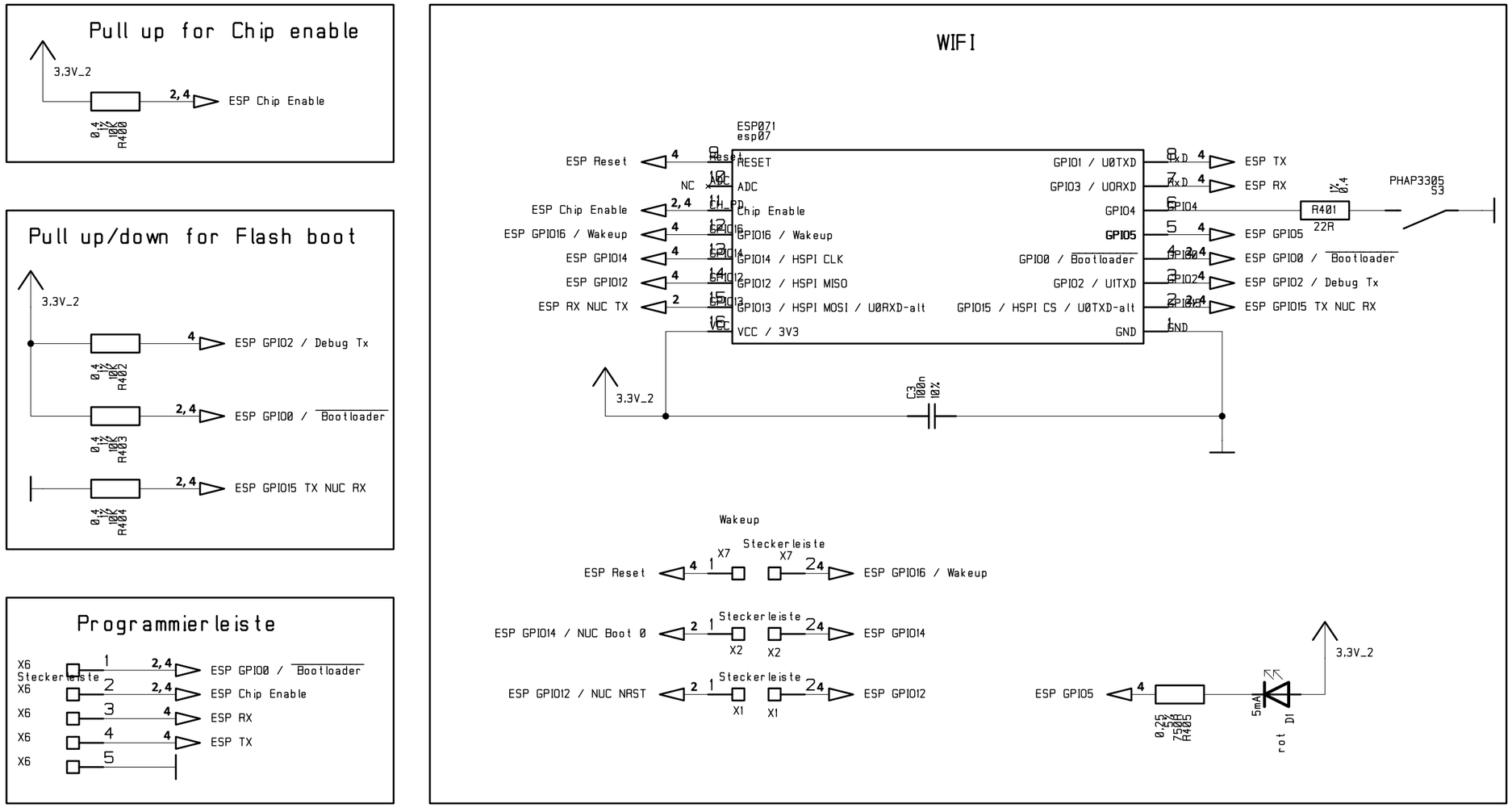

Rev.	Bemerkung	Datum	Erst.	Gepr.

	Name	Datum
Erstellt	200524846	27.06.2017
Geprüft		

Westfälische Hochschule
Campus Bocholt

Bezeichnung
5x5x5_Cube

Wifi

Zeichnungsnummer

Datei
<Not Saved>

Blatt 4 von 5

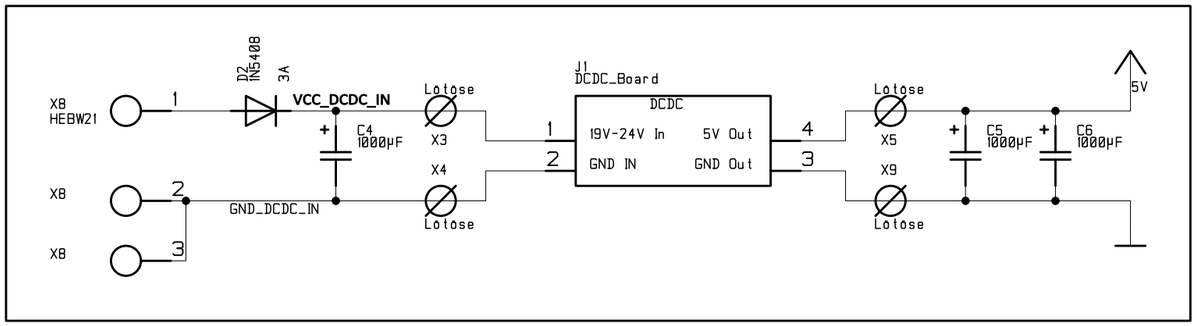

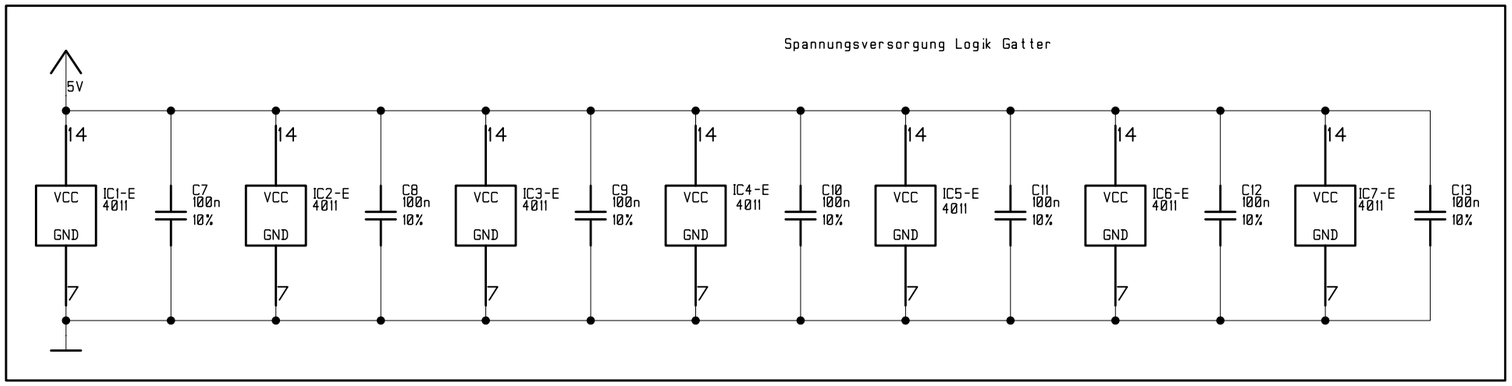

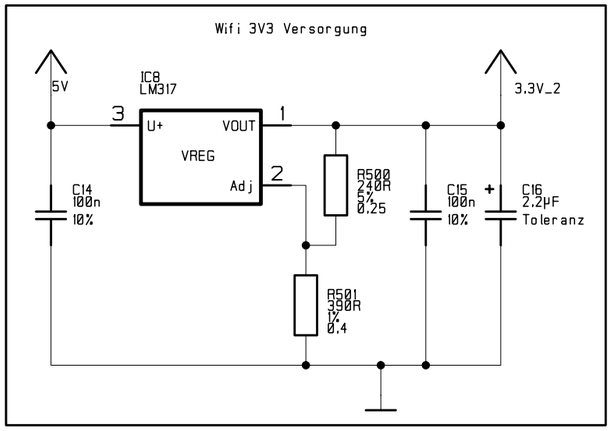

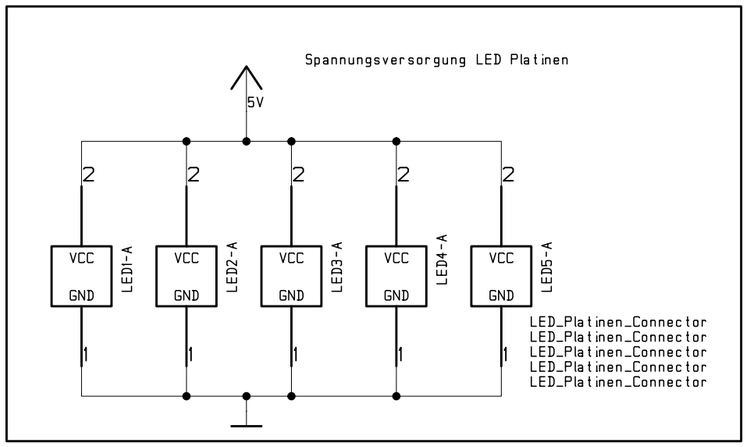

Rev.	Bemerkung	Datum	Erst.	Gepr.

	Name	Datum
Erstellt	200524846	27.06.2017
Geprüft		

Westfälische Hochschule
Campus Bocholt

Bezeichnung
5x5x5_Cube

Spannungsversorgung

Zeichnungsnummer

Blatt 5 von 5

Datei
<Not Saved>