cap

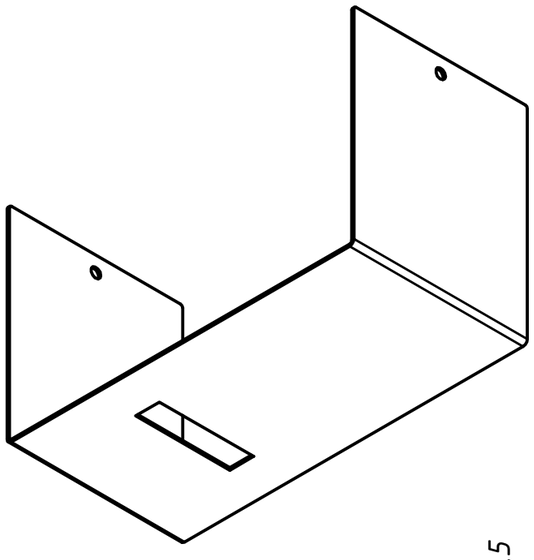

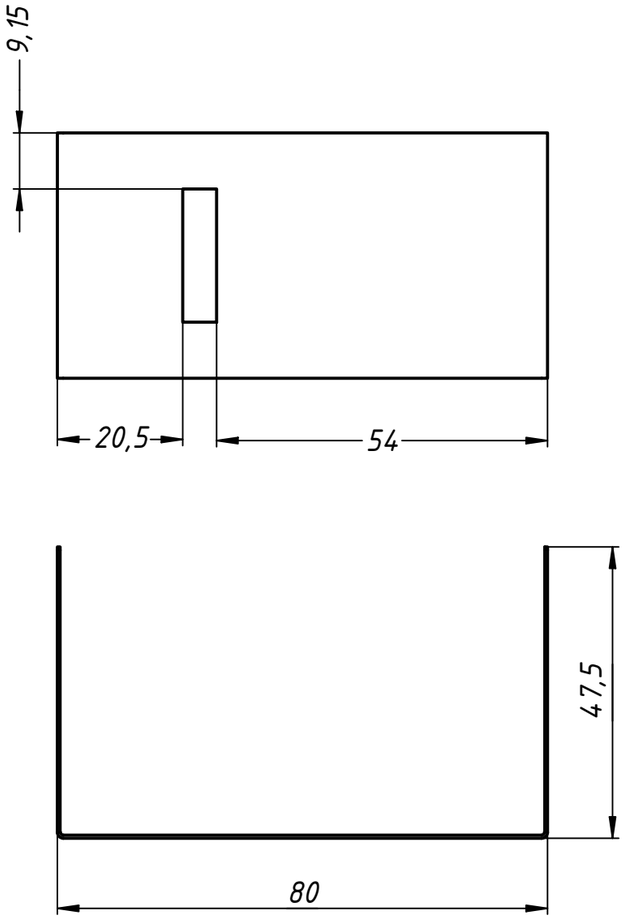

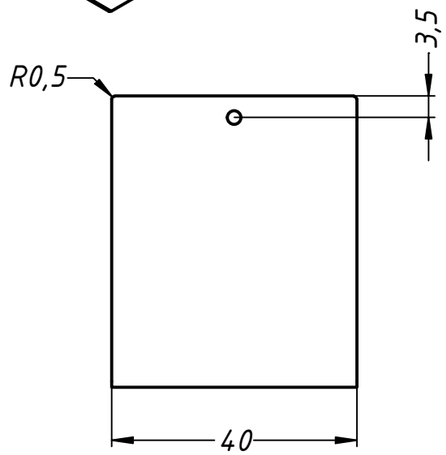

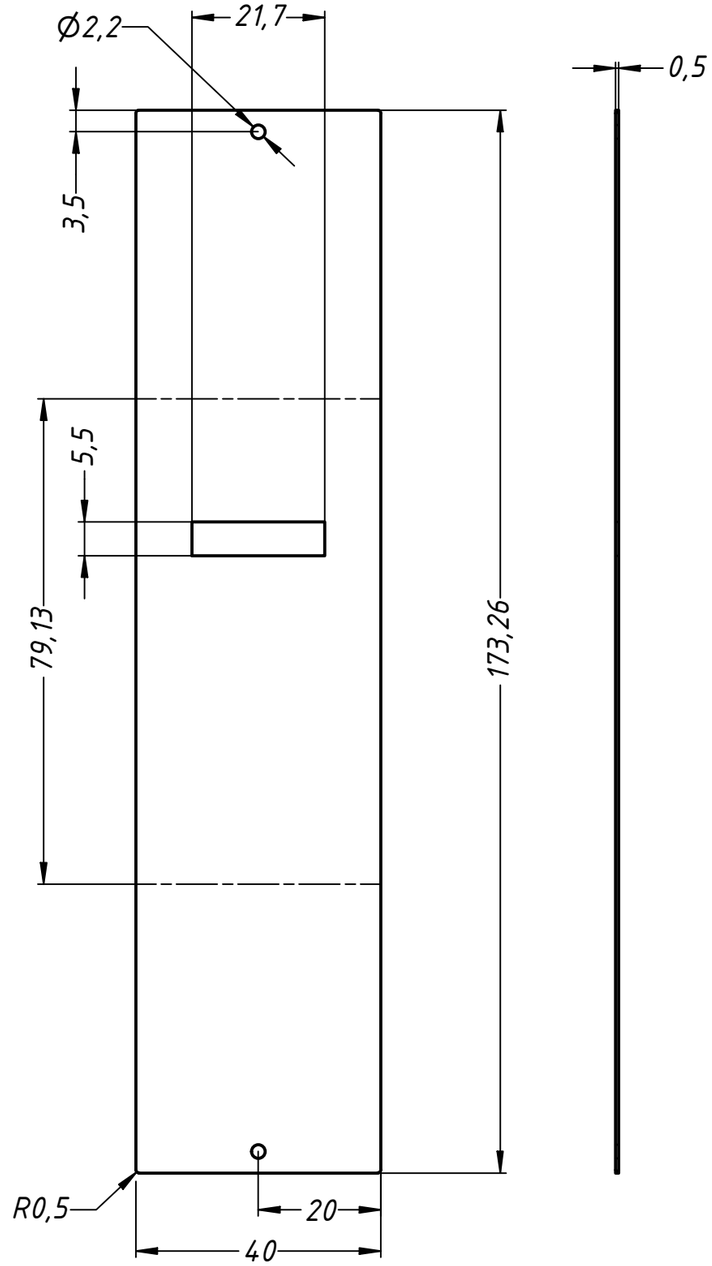

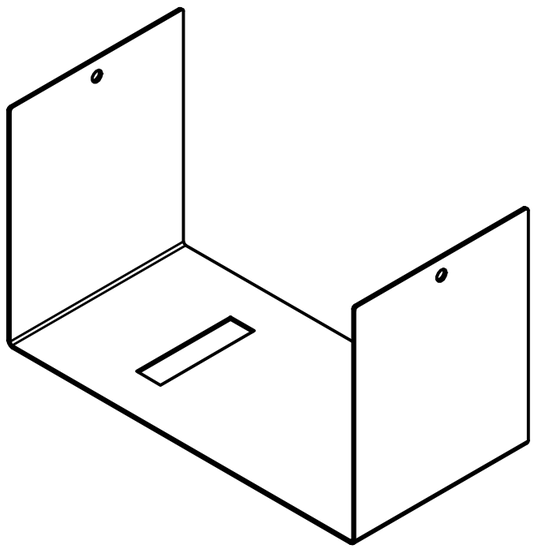

Изм.	Лист	№ докум.	Подп.	Дата	cap		
Разраб.		Andrey		17.12.2024		Лит.	Масса: 0,0	Масштаб: 1:1
Пров.							
Т. контр.						Лист	Листов 1
Нач.отд.							
Н. контр.							
Утв.							

Перв. примен.

Справ. №

Подп. и дата

Инв. № дубл.

Взам. инв. №

Подп. и дата

Инв. № подл.

Копировал

Формат А3