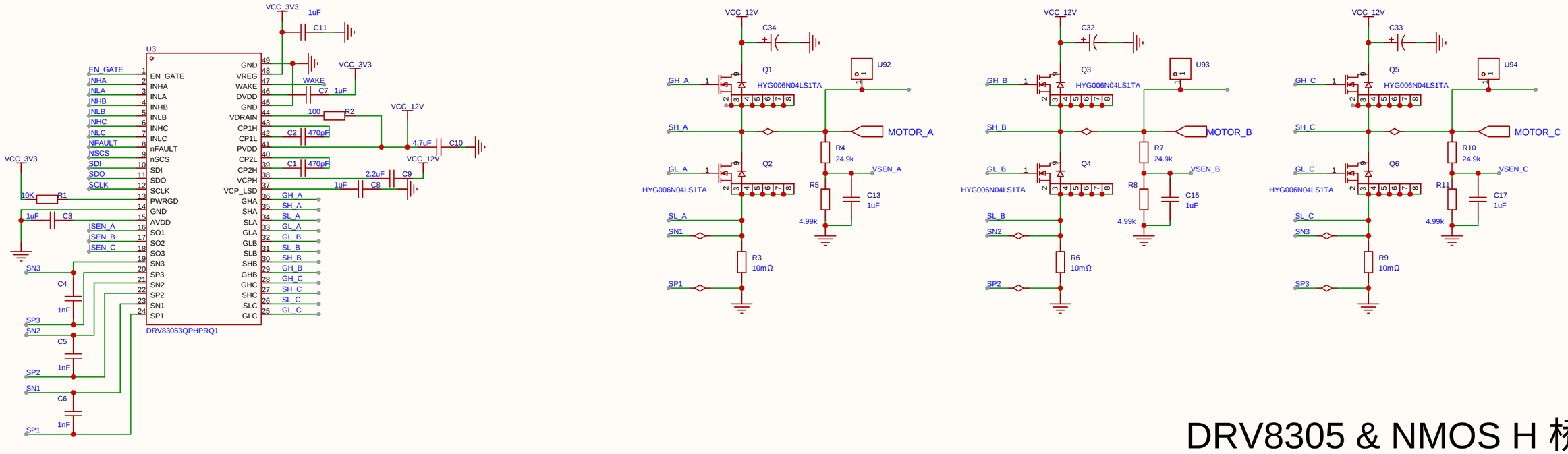

DRV8305 & NMOS H 桥

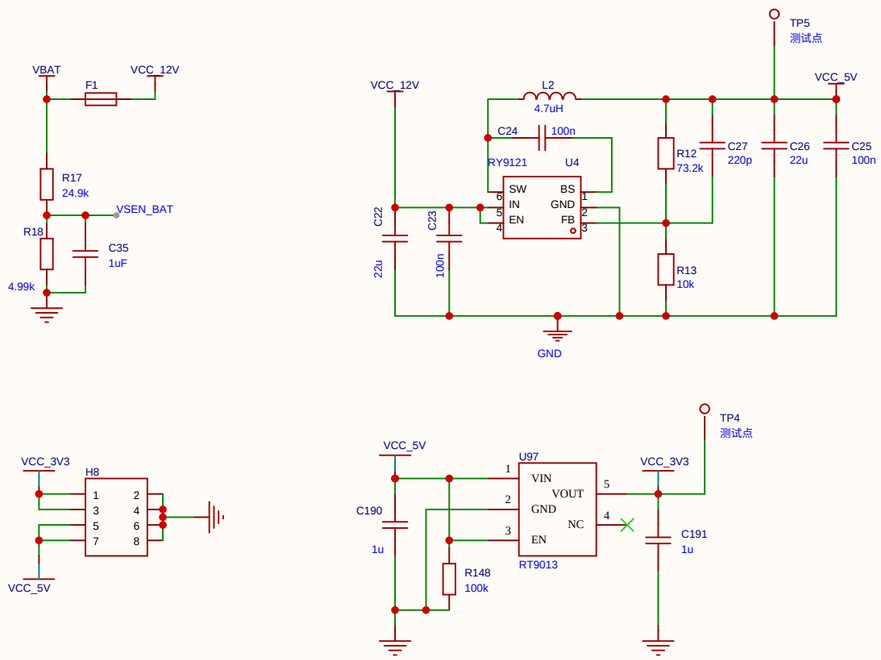

POWER

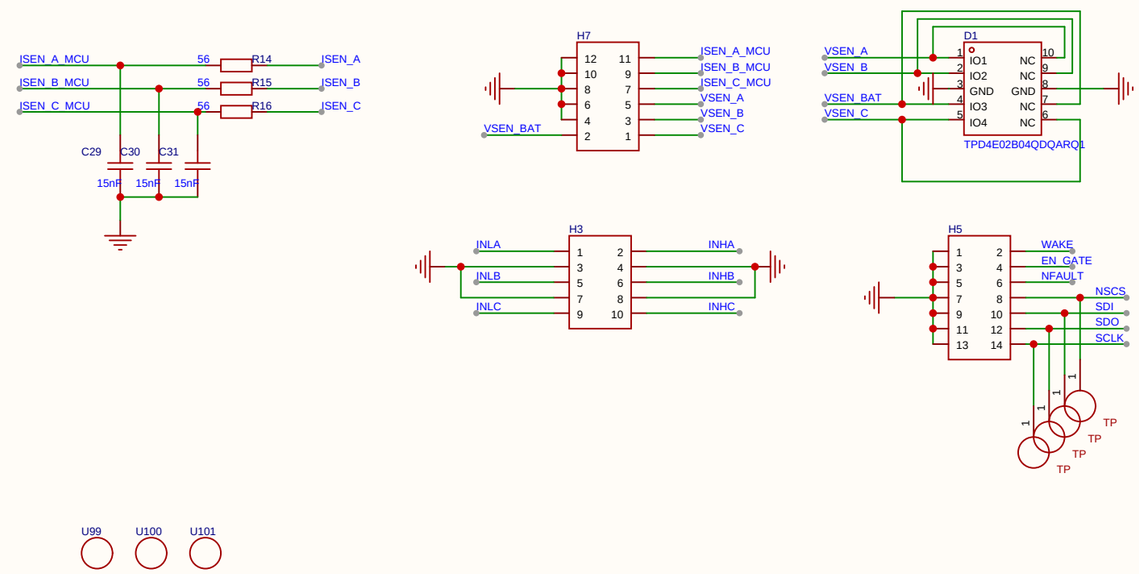

CONNECTOR

原理图	Schematic1	更新日期	2026-03-05
		创建日期	2025-09-15
图页	P1	物料编码	
绘制	齐如宾	DRV8305无刷驱动	
审阅			
		版本	尺寸
		V1.0	A4
		页 1	共 1
嘉立创EDA		嘉立创EDA	

Description : 无刷电机驱动
@Board Name : Board1