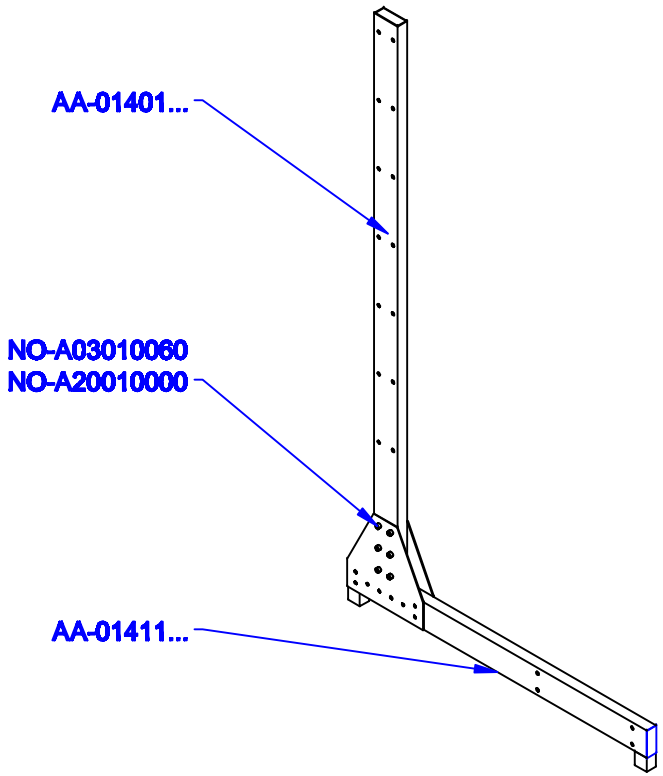

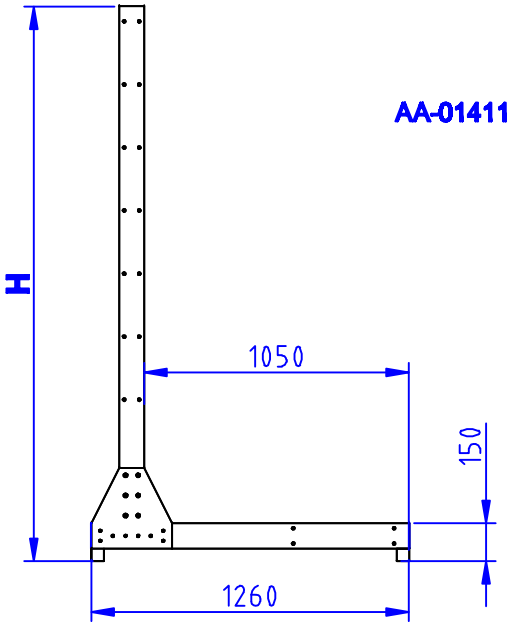

Wysokość H [mm]	Głębokość G[mm]	Element AA-01401...	Element AA-01411...	Kod kompletu
2200	1260	AA-014012050-**	AA-014111260-**	AA-014102200-**
3000	1260	AA-014012850-**	AA-014111260-**	AA-014103000-**

Opracował: J.Dąbrowski	Rewizja: =	Dokument jest własnością firmy MAGO S.A. i w całości ani we fragmentach nie może być powielany, ujawniany i wykorzystywany jako dokumentacja techniczna lub wykonawcza przez żadną firmę ani osobę.	MAGO SA	Nazwa wyrobu lub zespołu: Noga L ekspozytora do drzwi G-1260 H=... KPL
Data utworzenia: 12.11.2002	Wersja: 1			AA-01410...