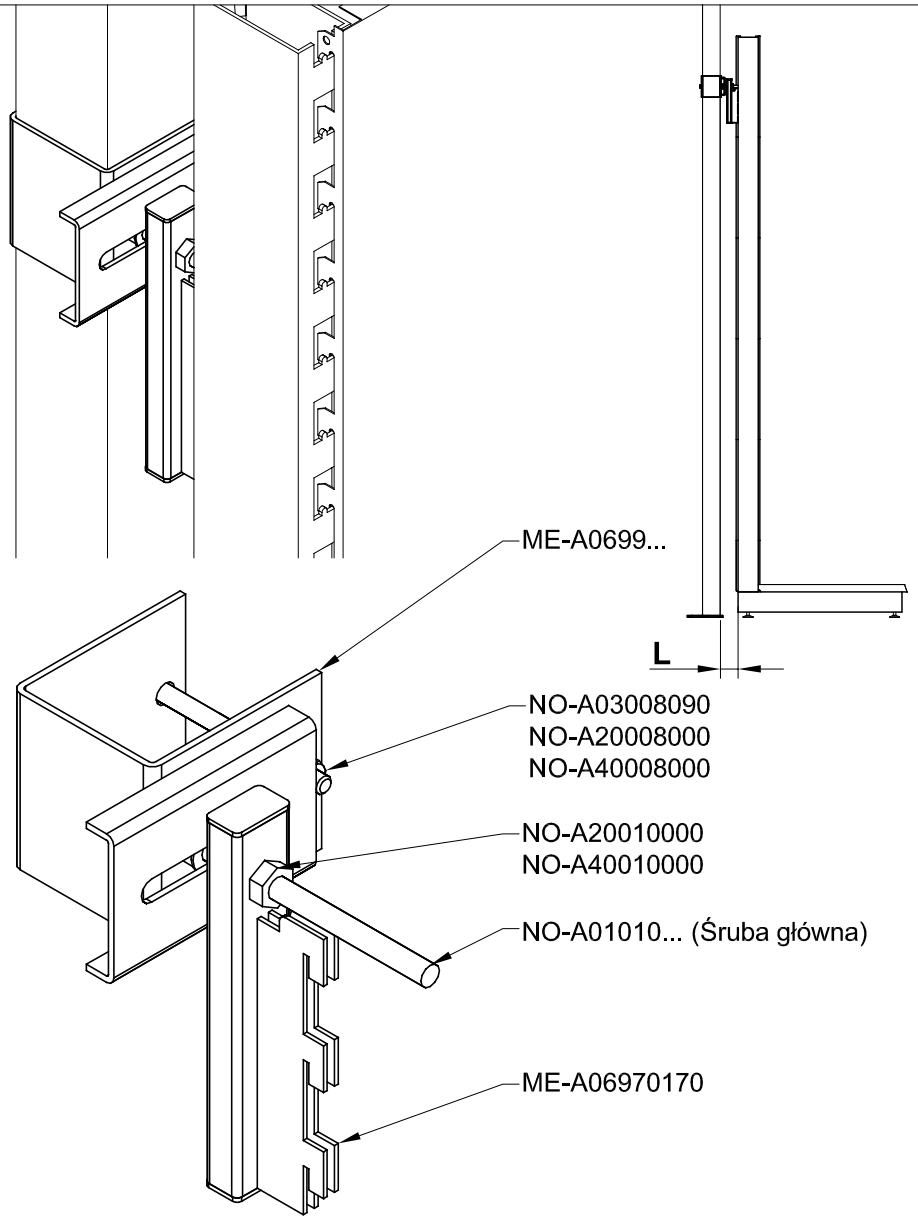

Odległość między nogami L min [mm]	Odległość między nogami L max [mm]	Śruba główna	Element ME-A0699...	Kod wyrobu
70	90	M10x120	ME-A06990015-**	ME-A06980070-**
90	110	M10x140	ME-A06990015-**	ME-A06980090-**
110	130	M10x120	ME-A06990055-**	ME-A06980110-**
130	150	M10x140	ME-A06990055-**	ME-A06980130-**
150	170	M10x120	ME-A06990095-**	ME-A06980150-**
170	190	M10x140	ME-A06990095-**	ME-A06980170-**
190	210	M10x120	ME-A06990135-**	ME-A06980190-**

Opracował:	Rewizja:			Nazwa części lub zespołu:	
P. Jakubowski	=	Dokument jest własnością firmy MAGO S.A. i w całości ani we fragmentach nie może być powielany, ujawniany i wykorzystywany jako dokumentacja techniczna lub wykonawcza przez żadną firmę ani osobę.	MAGO® SA	Stężenie nogi regału MEGA (z tyłami) z nogą regału MR	ME-A0698...
Data utworzenia: 10.07.2002	Wersja: 1				