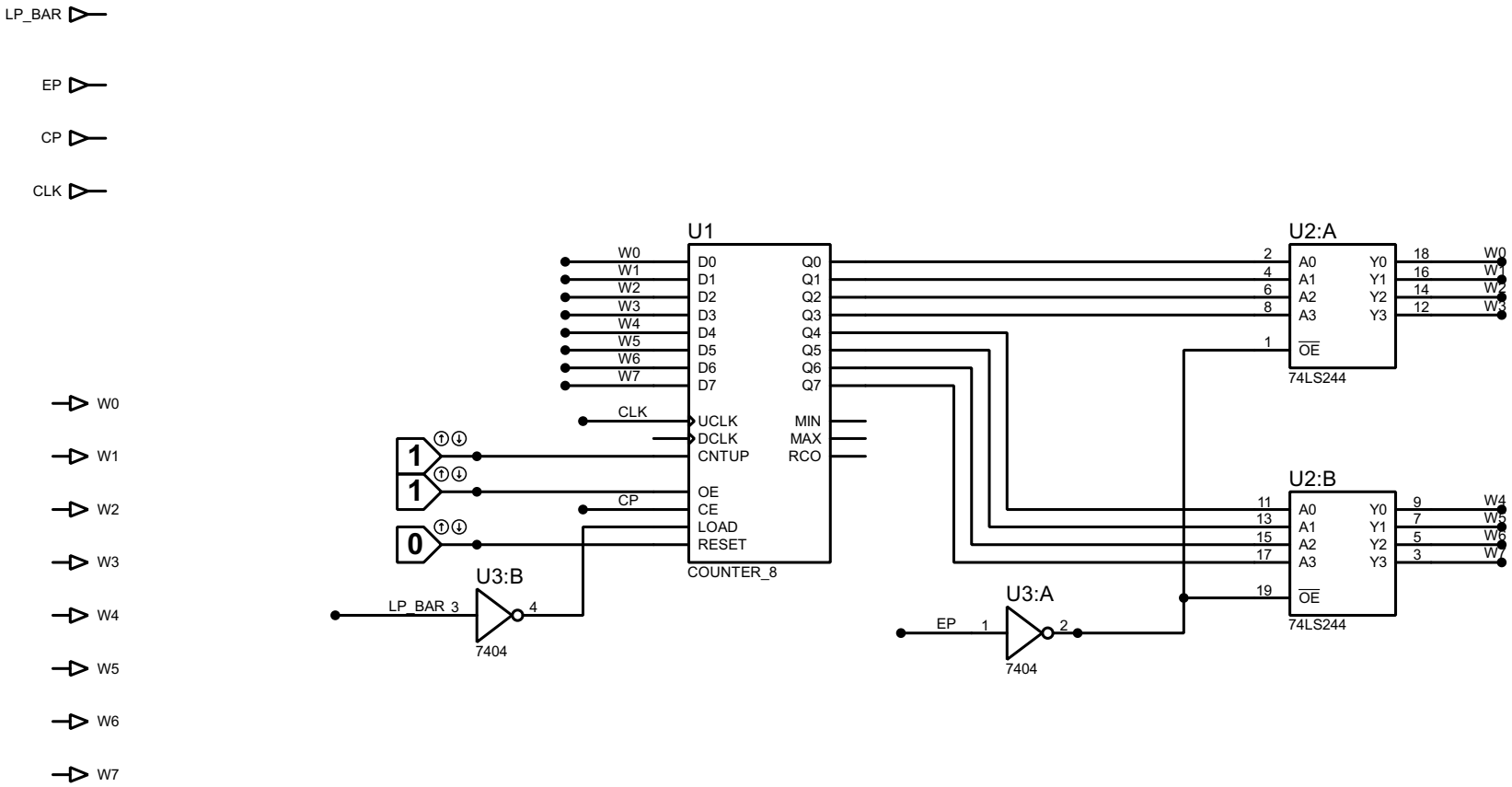
LP_BAR
EP
CP
CLK
W0
W1
W2
W3
W4
W5
W6
W7
U1
D0
D1
D2
D3
D4
D5
D6
D7
Q0
Q1
Q2
Q3
Q4
Q5
Q6
Q7
UCLK
DCLK
CNTUP
MIN
MAX
RCO
OE
CE
LOAD
RESET
COUNTER_8
1
1
0
U3:B
LP_BAR 3
4
7404
U3:A
EP
1
2
7404
U2:A
A0
A1
A2
A3
OE
Y0
Y1
Y2
Y3
74LS244
U2:B
A0
A1
A2
A3
OE
Y0
Y1
Y2
Y3
74LS244