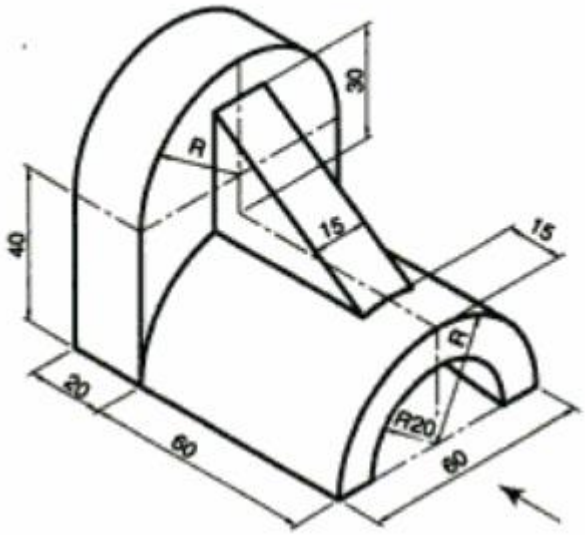
30
R
40
15
15
R
20
R20
60
60

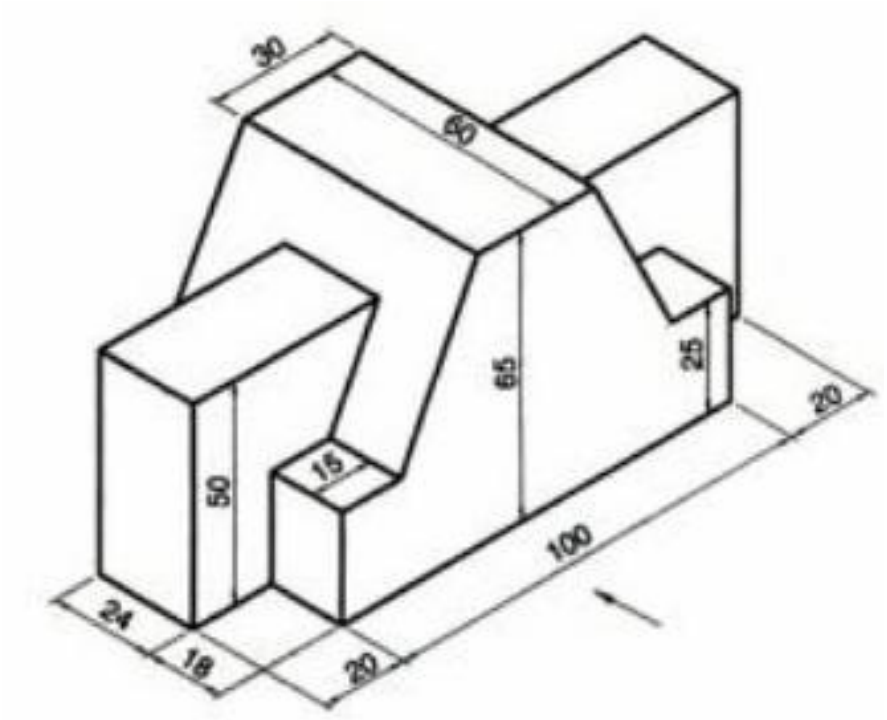
30
60
65
25
20
50
15
100
24
18
20

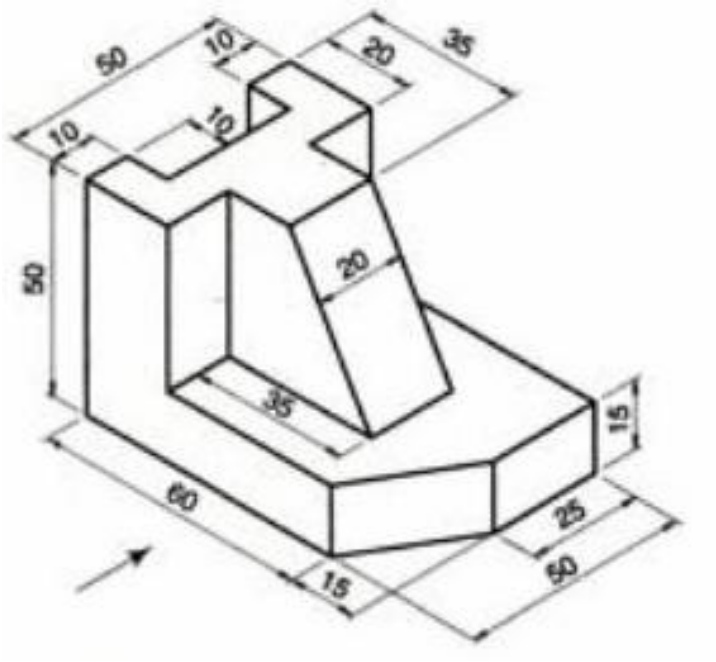
50
10
20
35
10
10
50
20
35
15
60
25
15
50

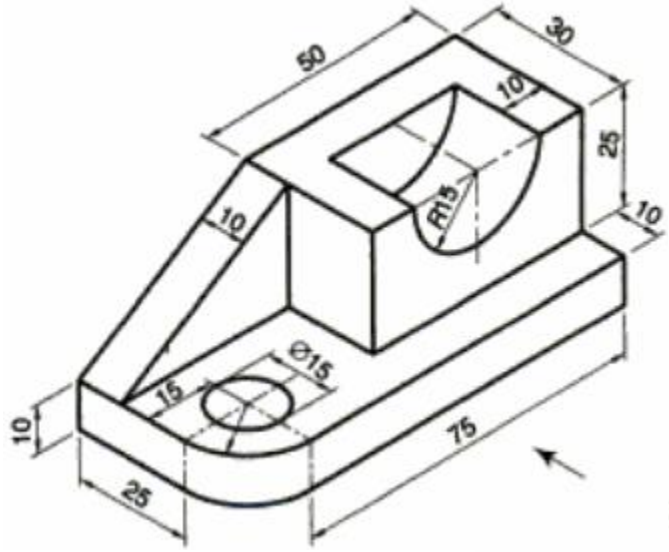
50
30
10
25
10
R15
10
Ø15
15
10
75
25

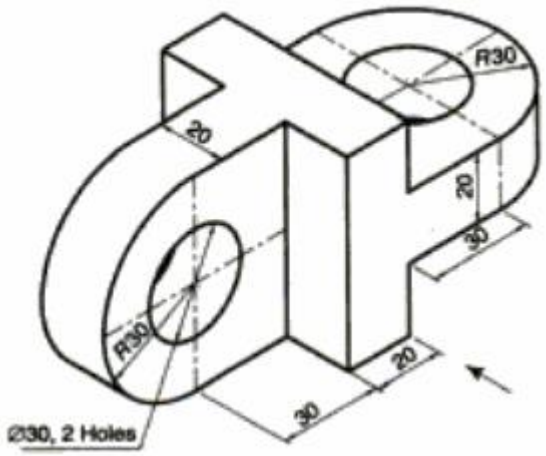
R30
20
20
30
R30
20
30
Ø30, 2 Holes

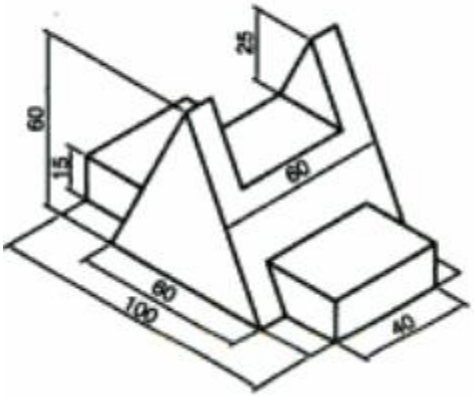
25
60
15
60
60
100
40

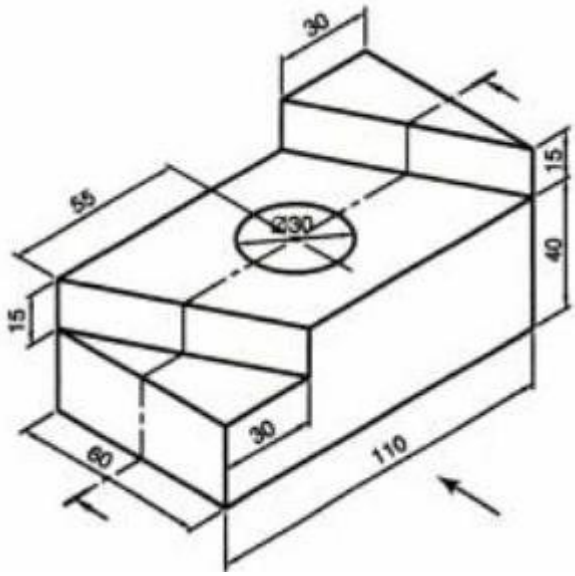
30
15
55
Ø30
40
15
30
60
110

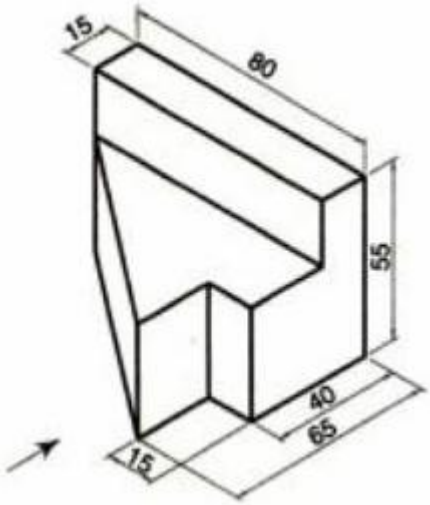
15
80
55
40
65
15

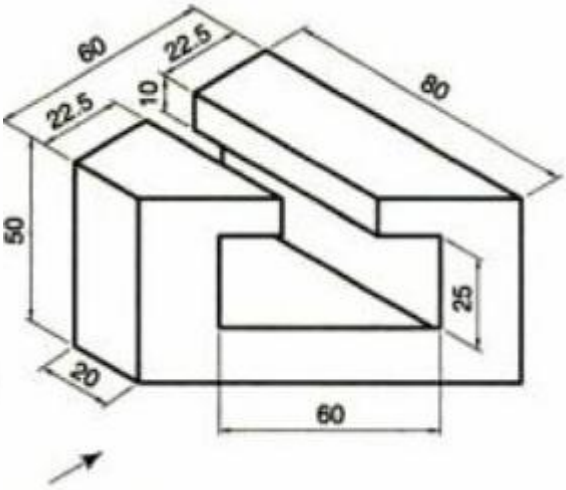
60
22.5
10
80
22.5
50
25
20
60

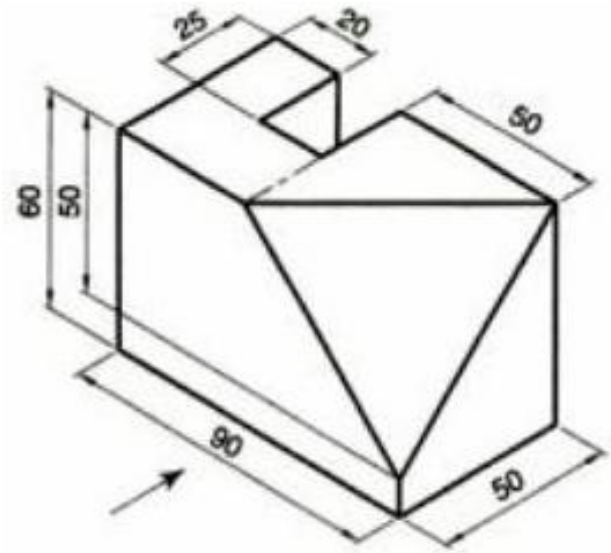
25
20
50
60
50
90
50

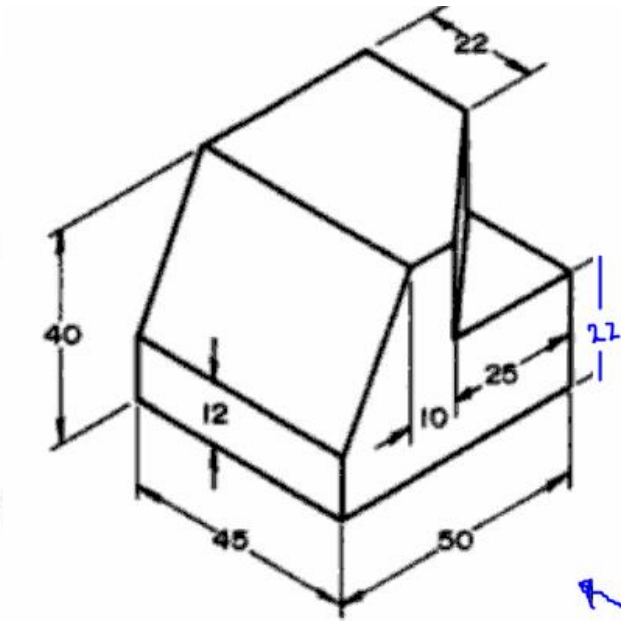
22
40
12
10
25
22
45
50

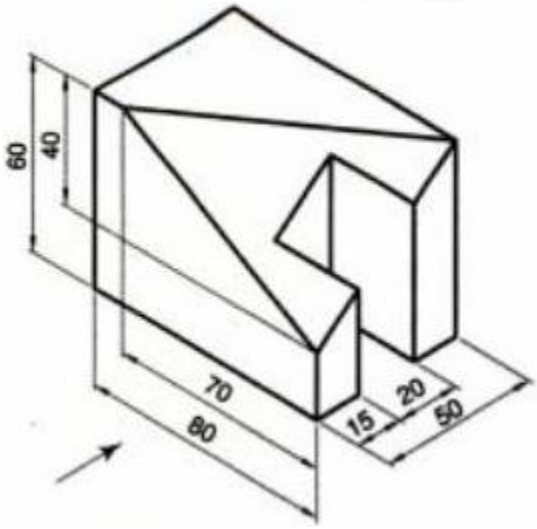
60
40
70
80
15
20
50

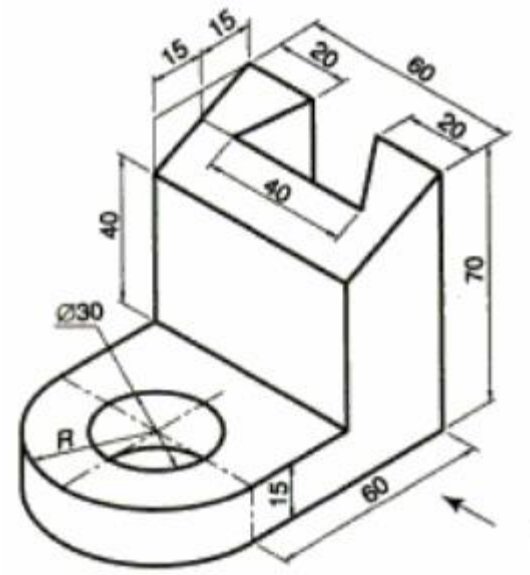
15
15
20
60
20
40
40
70
Ø30
R
15
60

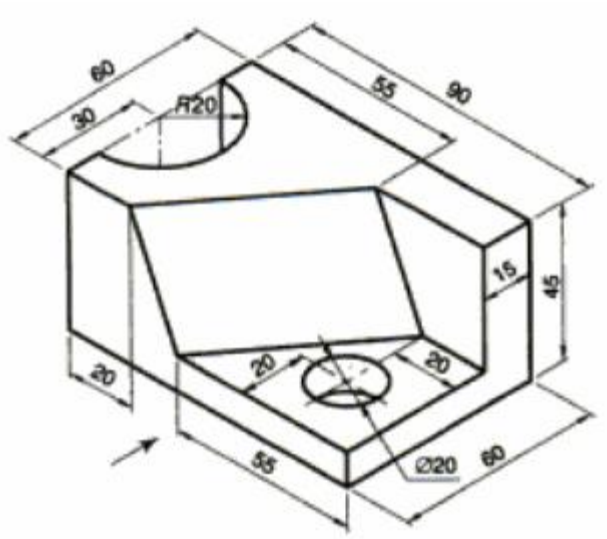
60
30
R20
55
90
15
45
20
20
20
55
Ø20
60

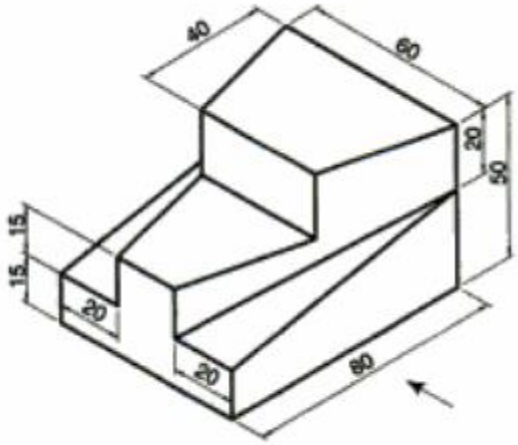
40
60
20
50
15
15
20
20
60

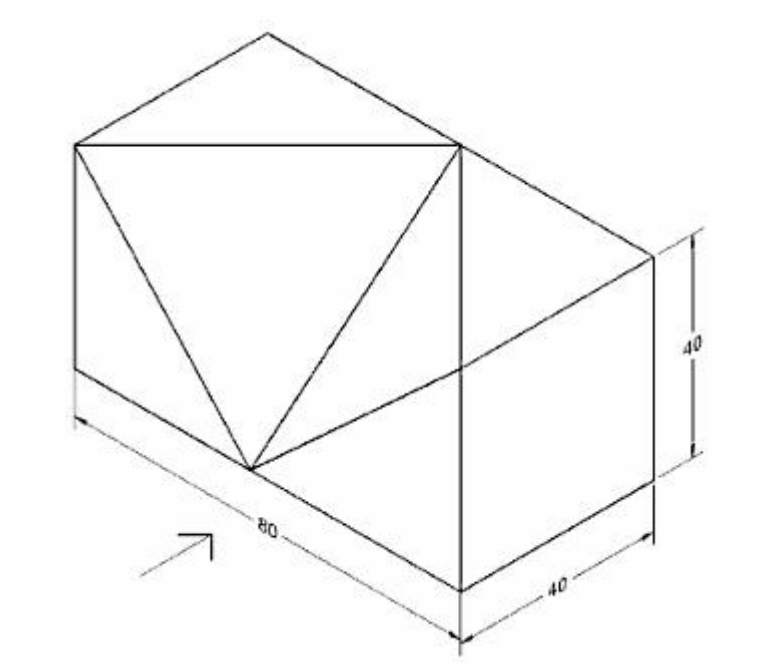
40
80
40