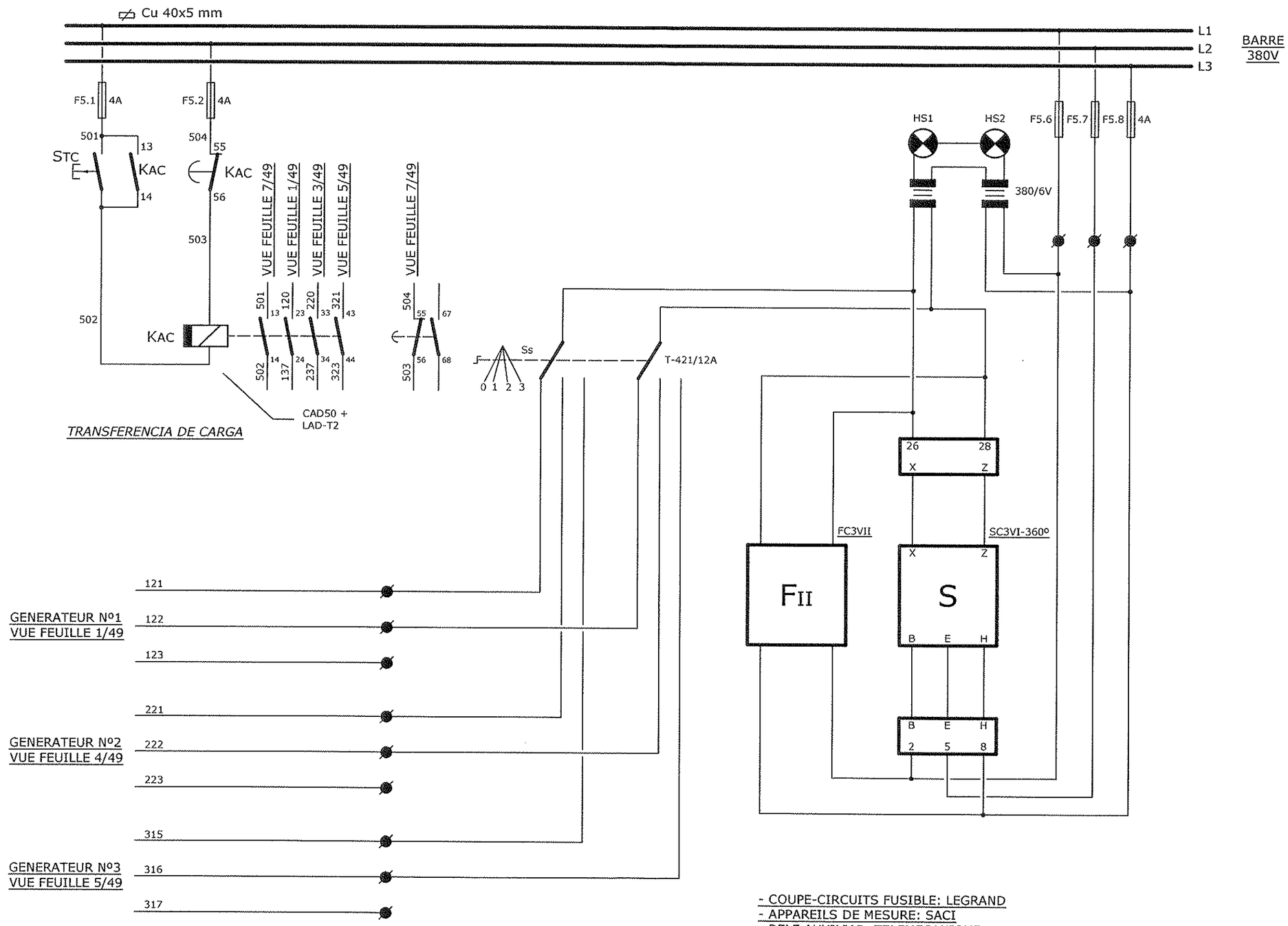

- COUPE-CIRCUITS FUSIBLE: LEGRAND
- APPAREILS DE MESURE: SACI
- RELE AUXILIAR: TELEMECANIQUE
- CONMUTATEUR: TELERGON
- CABLE: AFUMEX 750V, PRYSMIAN CABLES Y SISTEMAS, S.A.

		Fecha	12/11/07	C/672 ASTILLEROS ARMON, S.A.	TEMSAL GIJON	TABLEAU PRINCIPALE SYNCHRONITATION	Nº PLANO 19.761-071121
		Dibujado	Seve				
		Comprob				Nº hojas 49	
Modificacion	Fecha			ASUNTO CLIENTE		Hoja Nº 7/49	