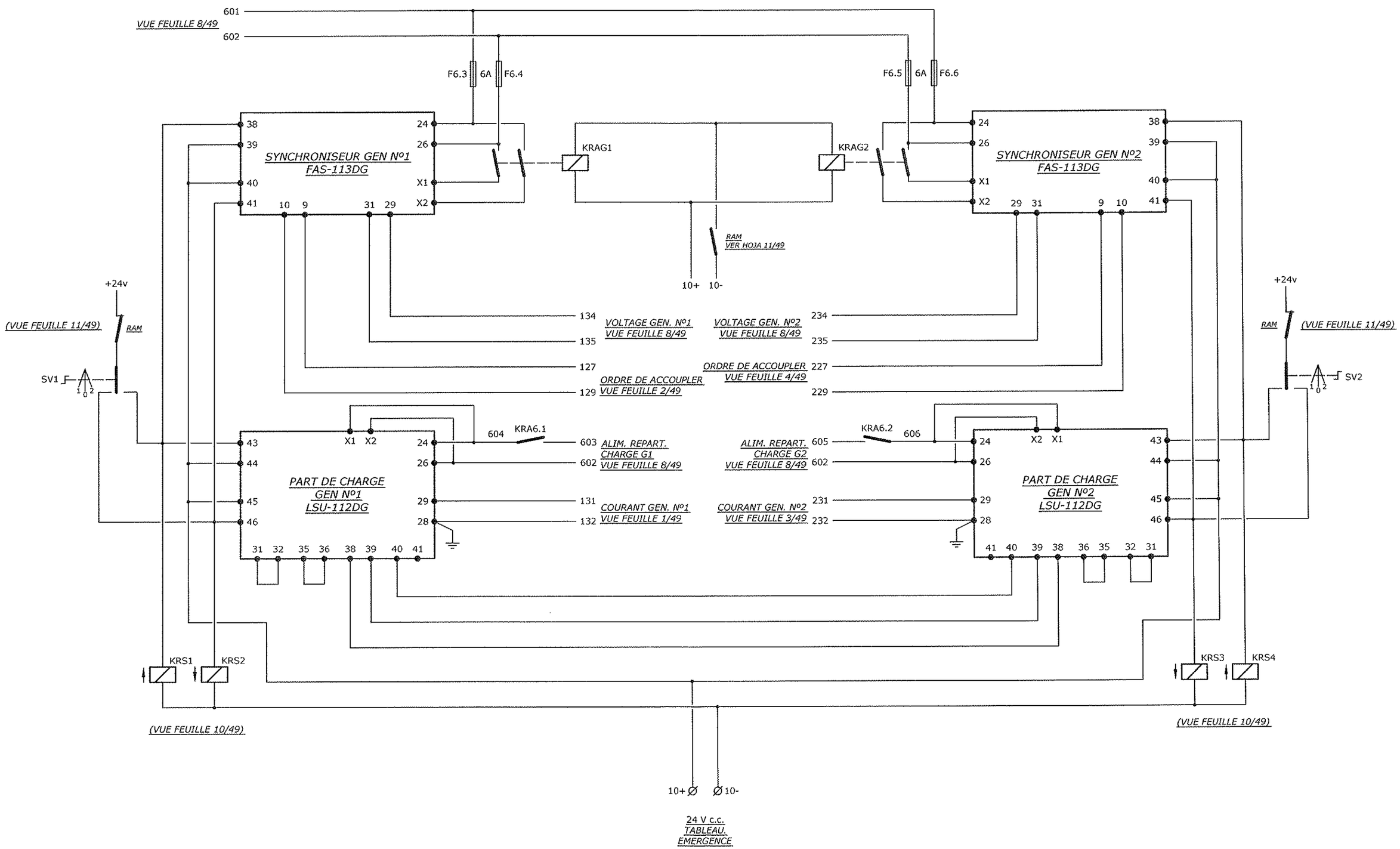

		Fecha	12/11/07	C/672 ASTILLEROS ARMON, S.A.	TEMSAL GIJON	TABLEAU PRINCIPALE SYNCHRONISME ET REPARTAGE DE CHARGE	Nº PLANO 19.763-071121
		Dibujado	Seve				
		Comprob				Nº hojas 49	
Modificacion	Fecha			ASUNTO CLIENTE		Hoja Nº 9/49	