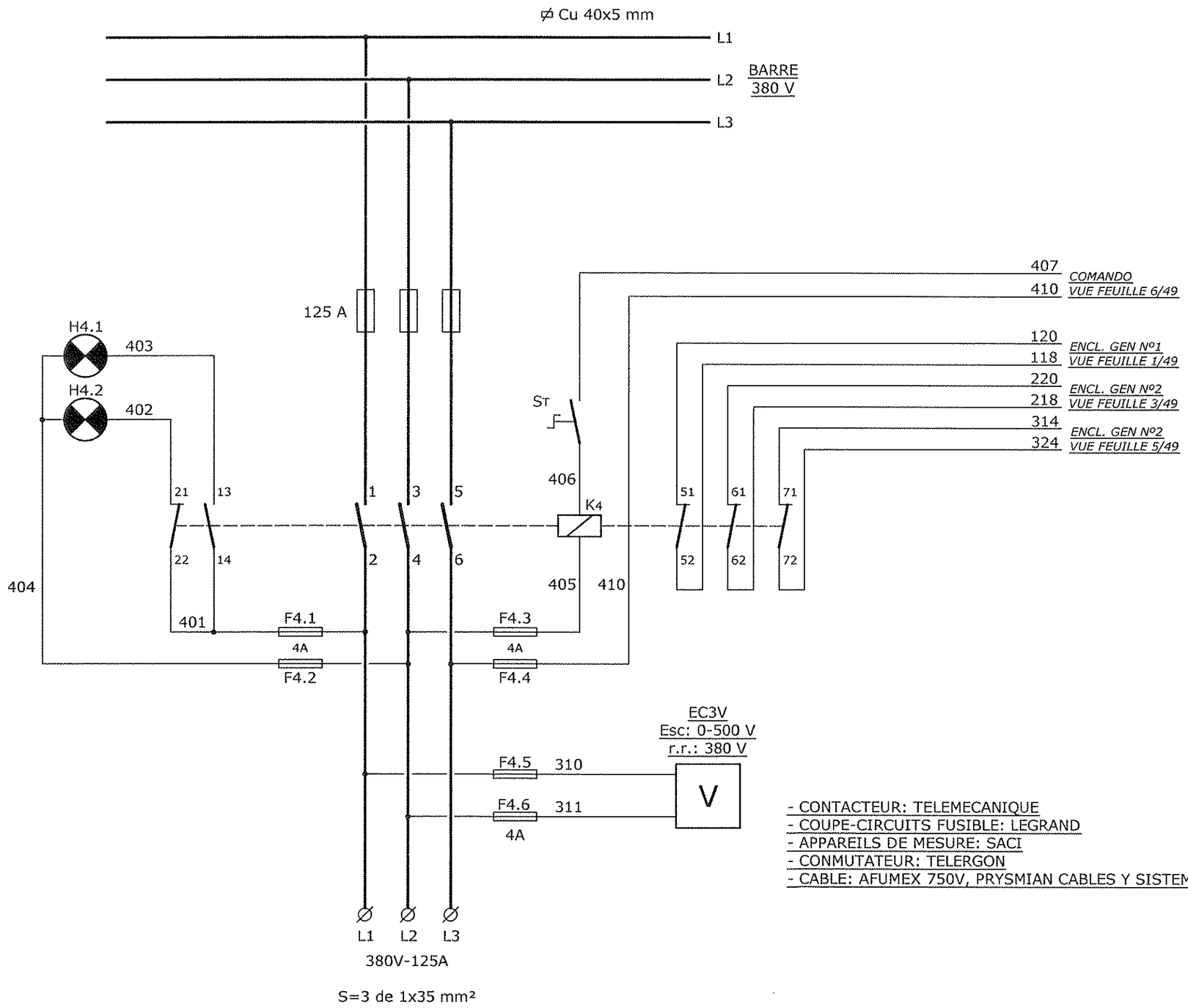

COMANDO

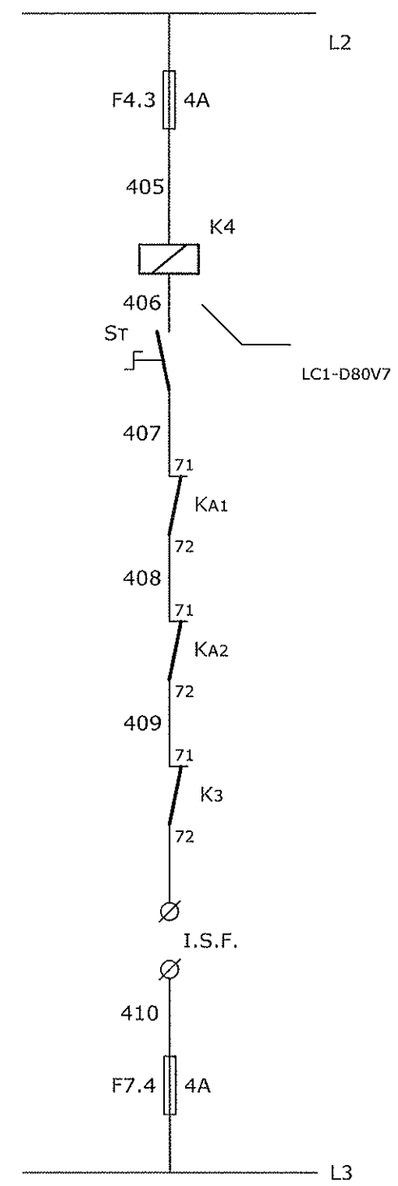

- CONTACTEUR: TELEMECANIQUE
- COUPE-CIRCUITS FUSIBLE: LEGRAND
- APPAREILS DE MESURE: SACI
- CONMUTATEUR: TELERGON
- CABLE: AFUMEX 750V, PRYSMIAN CABLES Y SISTEMAS, S.A.

		Fecha	12/11/07	C/672 ASTILLEROS ARMON, S.A.	TEMSAL GIJON	TABLEAU PRINCIPALE PRISE	Nº PLANO
		Dibujado	Seve				19.760-071121A
A-28/02/08		Comprob				Nº hojas 49	
Modificacion	Fecha			ASUNTO CLIENTE		Hoja Nº 6/49	