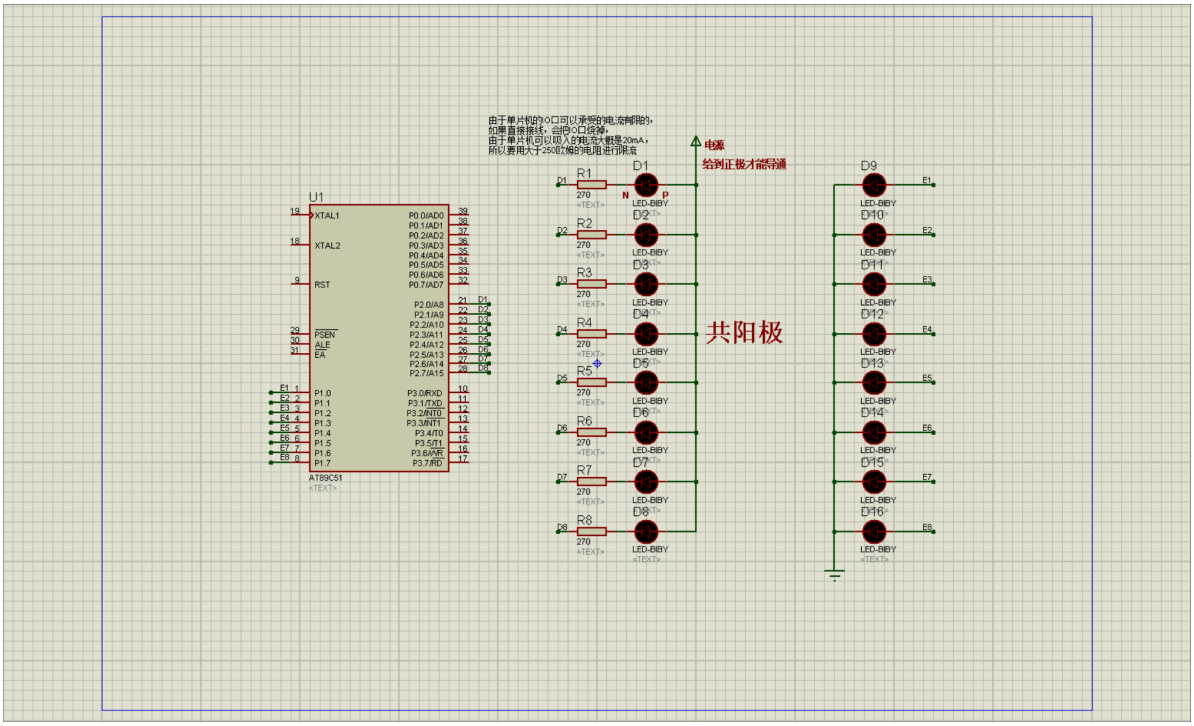
由于单片机的P口可以承受的电流有限的，
如果直接接线，会把P口烧掉，
由于单片机可以吸入的电流大概是20mA，
所以要用大于250欧姆的电阻进行限流
电源
给到正极才能导通
共阳极
U1
AT89C51
XTAL1
XTAL2
RST
PSEN
ALE
EA
P0.0/AD0
P0.1/AD1
P0.2/AD2
P0.3/AD3
P0.4/AD4
P0.5/AD5
P0.6/AD6
P0.7/AD7
P2.0/A8
P2.1/A9
P2.2/A10
P2.3/A11
P2.4/A12
P2.5/A13
P2.6/A14
P2.7/A15
P1.0
P1.1
P1.2
P1.3
P1.4
P1.5
P1.6
P1.7
P3.0/RXD
P3.1/TXD
P3.2/INT0
P3.3/INT1
P3.4/T0
P3.5/T1
P3.6/WR
P3.7/RD
R1
R2
R3
R4
R5
R6
R7
R8
270
D1
D2
D3
D4
D5
D6
D7
D8
D9
D10
D11
D12
D13
D14
D15
D16
LED-BIBY
N
P

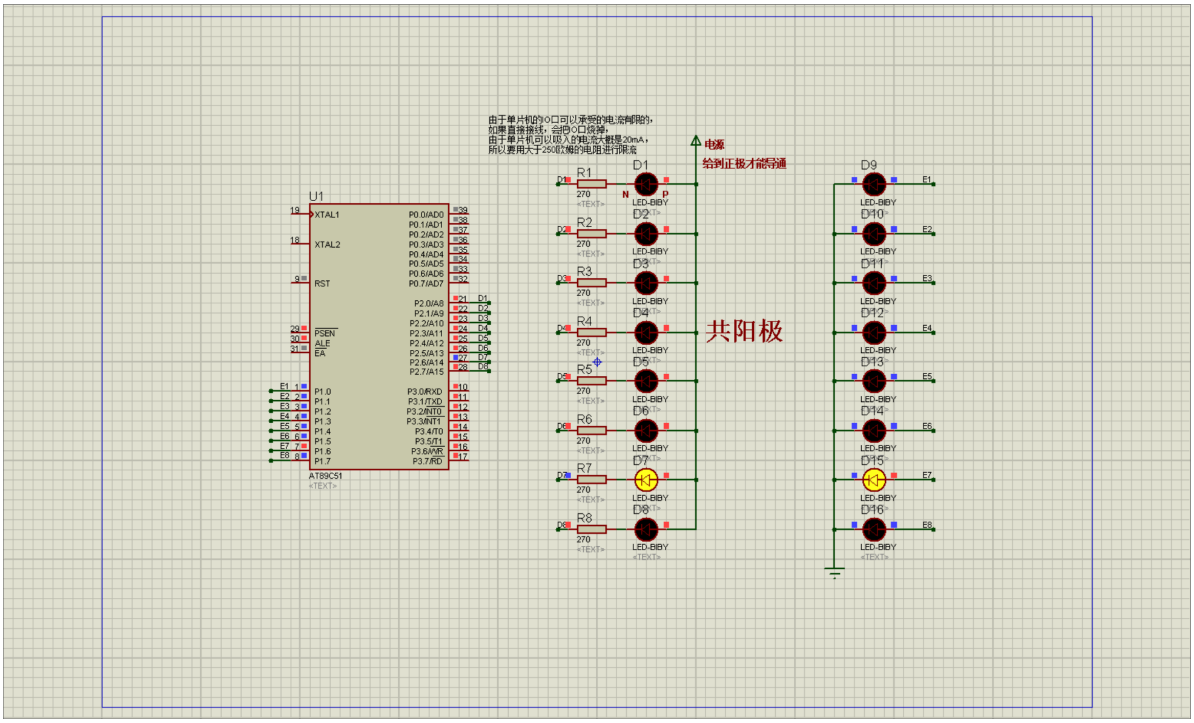
由于单片机的P口可以承受的电流有限的，
如果直接接线，会把P口烧掉，
由于单片机可以吸入的电流大概是20mA，
所以要用大于250欧姆的电阻进行限流
电源
给到正极才能导通
共阳极
U1
AT89C51
XTAL1
XTAL2
RST
PSEN
ALE
EA
P0.0/AD0
P0.1/AD1
P0.2/AD2
P0.3/AD3
P0.4/AD4
P0.5/AD5
P0.6/AD6
P0.7/AD7
P2.0/A8
P2.1/A9
P2.2/A10
P2.3/A11
P2.4/A12
P2.5/A13
P2.6/A14
P2.7/A15
P1.0
P1.1
P1.2
P1.3
P1.4
P1.5
P1.6
P1.7
P3.0/RXD
P3.1/TXD
P3.2/INT0
P3.3/INT1
P3.4/T0
P3.5/T1
P3.6/WR
P3.7/RD
R1
R2
R3
R4
R5
R6
R7
R8
270
D1
D2
D3
D4
D5
D6
D7
D8
D9
D10
D11
D12
D13
D14
D15
D16
LED-BIBY
N
P

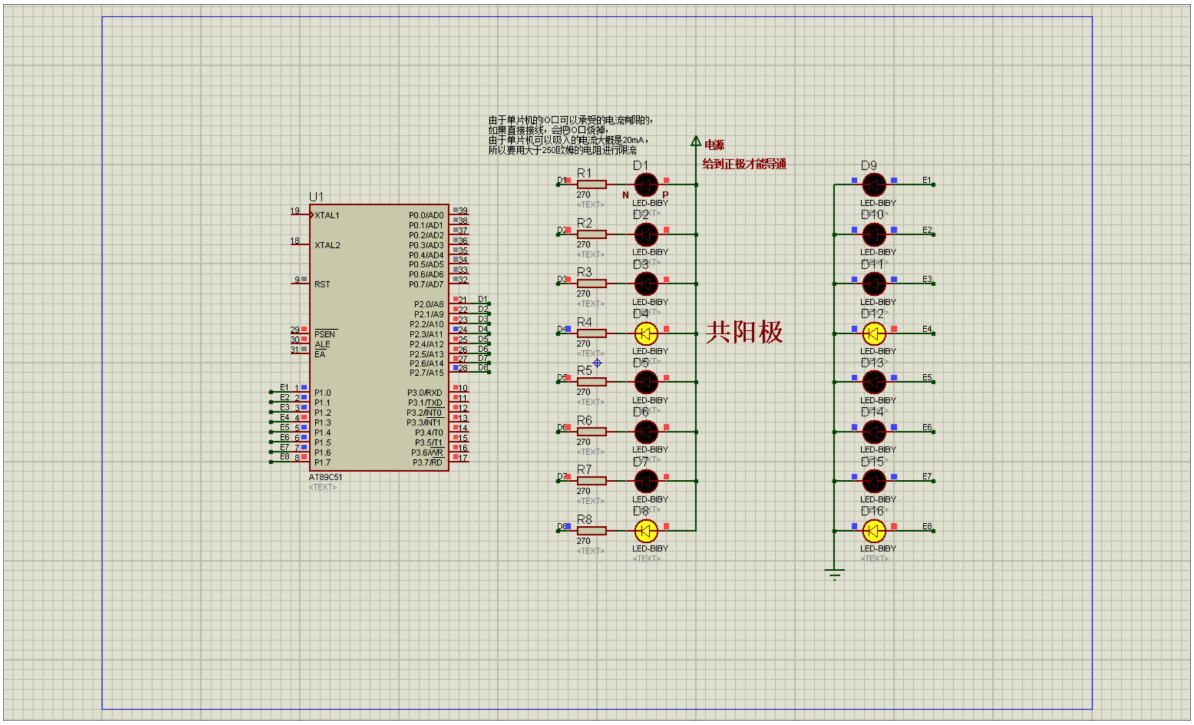
由于单片机的io口可以承受的电流有限的，
如果直接接线，会把io口烧掉，
由于单片机可以吸入的电流大概是20mA，
所以要用大于250欧姆的电阻进行限流
电源
给到正极才能导通
共阳极
U1
AT89C51
XTAL1
XTAL2
RST
PSEN
ALE
EA
P0.0/AD0
P0.1/AD1
P0.2/AD2
P0.3/AD3
P0.4/AD4
P0.5/AD5
P0.6/AD6
P0.7/AD7
P2.0/A8
P2.1/A9
P2.2/A10
P2.3/A11
P2.4/A12
P2.5/A13
P2.6/A14
P2.7/A15
P1.0
P1.1
P1.2
P1.3
P1.4
P1.5
P1.6
P1.7
P3.0/RXD
P3.1/TXD
P3.2/INT0
P3.3/INT1
P3.4/T0
P3.5/T1
P3.6/WR
P3.7/RD
R1
R2
R3
R4
R5
R6
R7
R8
270
D1
D2
D3
D4
D5
D6
D7
D8
D9
D10
D11
D12
D13
D14
D15
D16
LED-BIBY
N
P
E1
E2
E3
E4
E5
E6
E7
E8

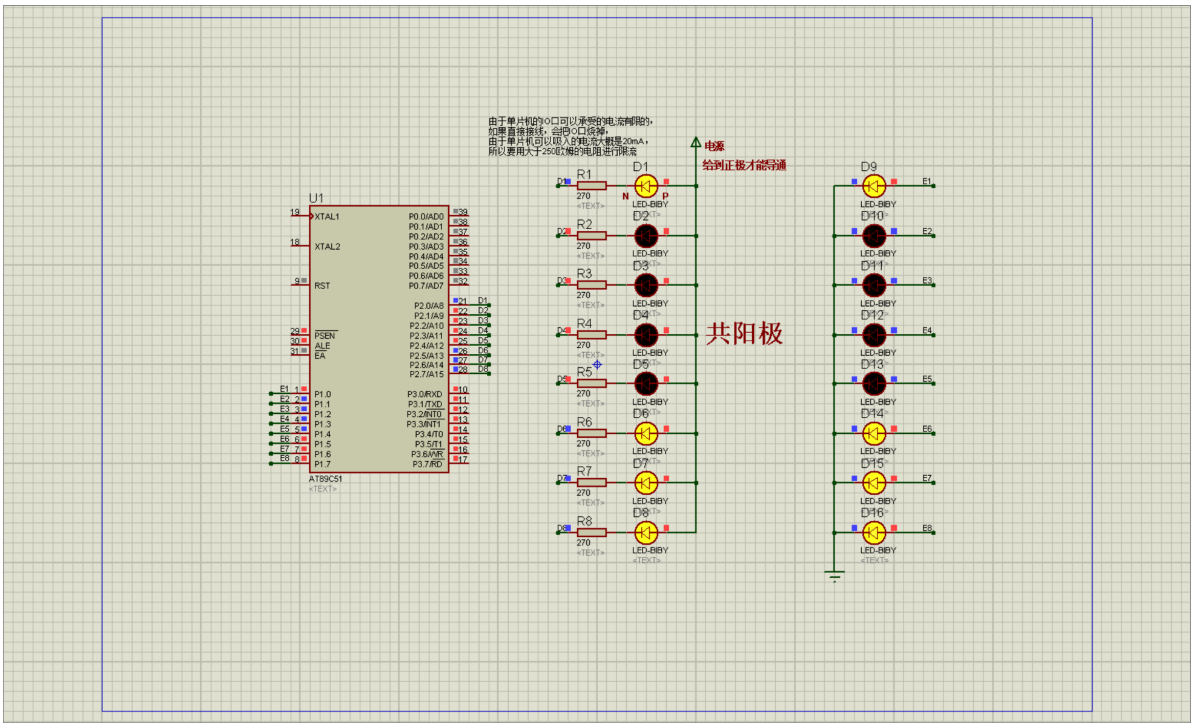
由于单片机的io口可以承受的电流有限的，
如果直接接线，会把io口烧掉，
由于单片机可以吸入的电流大概是20mA，
所以要用大于250欧姆的电阻进行限流
电源
给到正极才能导通
共阳极
U1
AT89C51
XTAL1
XTAL2
RST
PSEN
ALE
EA
P0.0/AD0
P0.1/AD1
P0.2/AD2
P0.3/AD3
P0.4/AD4
P0.5/AD5
P0.6/AD6
P0.7/AD7
P2.0/A8
P2.1/A9
P2.2/A10
P2.3/A11
P2.4/A12
P2.5/A13
P2.6/A14
P2.7/A15
P1.0
P1.1
P1.2
P1.3
P1.4
P1.5
P1.6
P1.7
P3.0/RXD
P3.1/TXD
P3.2/INT0
P3.3/INT1
P3.4/T0
P3.5/T1
P3.6/WR
P3.7/RD
R1
R2
R3
R4
R5
R6
R7
R8
270
D1
D2
D3
D4
D5
D6
D7
D8
D9
D10
D11
D12
D13
D14
D15
D16
LED-BIBY
N
P
E1
E2
E3
E4
E5
E6
E7
E8

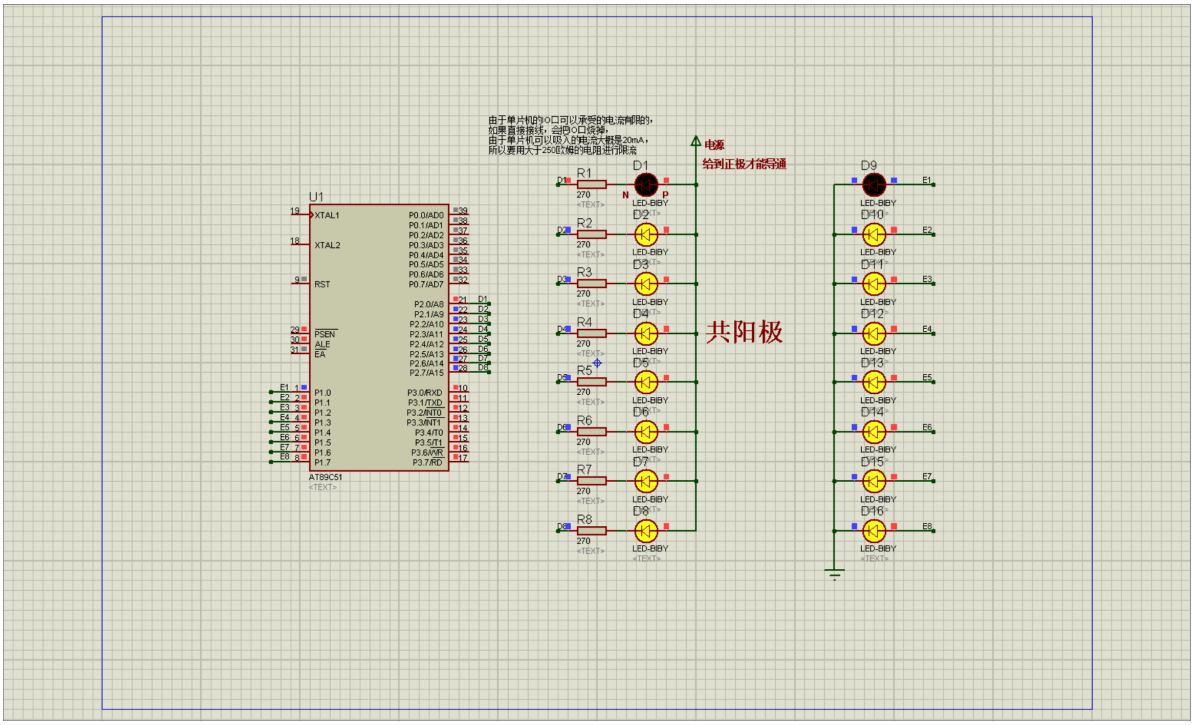
由于单片机的P口可以承受的电流有限的，
如果直接接线，会把P口烧掉，
由于单片机可以吸入的电流大概是20mA，
所以要用大于250欧姆的电阻进行限流
电源
给到正极才能导通
共阳极
U1
AT89C51
D1
D2
D3
D4
D5
D6
D7
D8
D9
D10
D11
D12
D13
D14
D15
D16
R1
R2
R3
R4
R5
R6
R7
R8
270
LED-BIBY

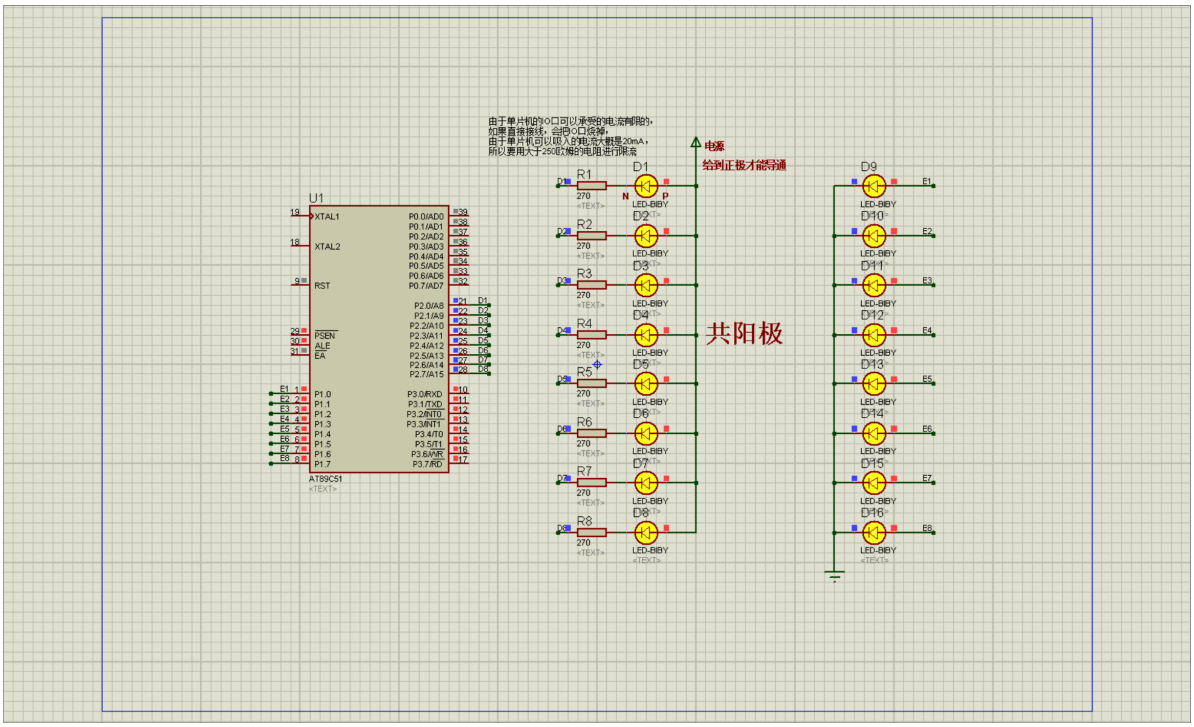
由于单片机的P口可以承受的电流有限的，
如果直接接线，会把P口烧掉，
由于单片机可以吸入的电流大概是20mA，
所以要用大于250欧姆的电阻进行限流
电源
给到正极才能导通
共阳极
U1
AT89C51
D1
D2
D3
D4
D5
D6
D7
D8
D9
D10
D11
D12
D13
D14
D15
D16
R1
R2
R3
R4
R5
R6
R7
R8
270
LED-BIBY