CAJA METALICA PARA GPS SEMIREMOLQUE.

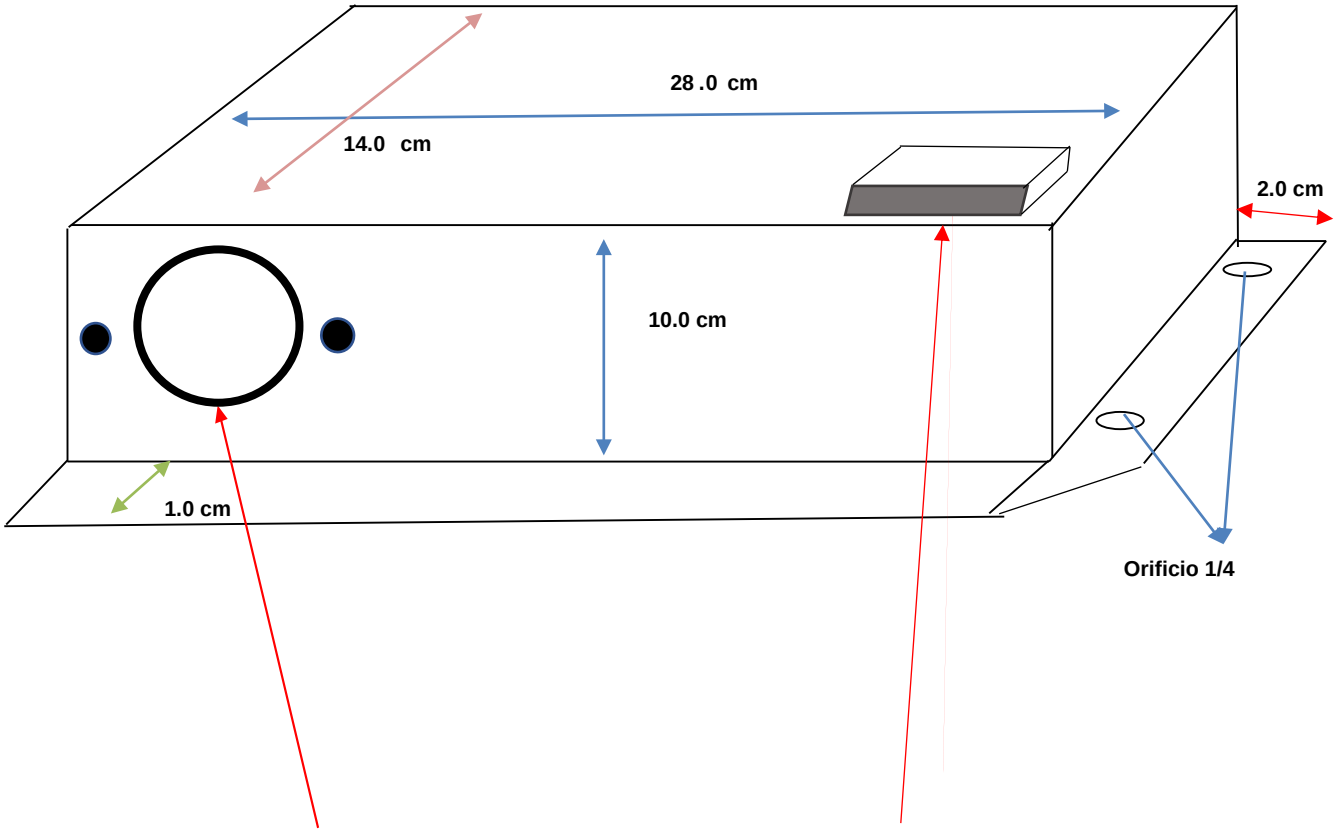

Orificio socket espiral (5.0 cm)

Zócalo cuadrado 6.0 x 6.0 x 2.0 alto / orificio 3/8

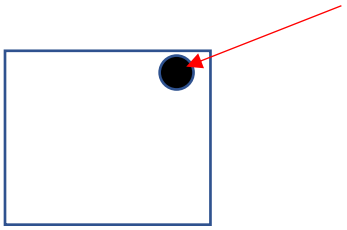

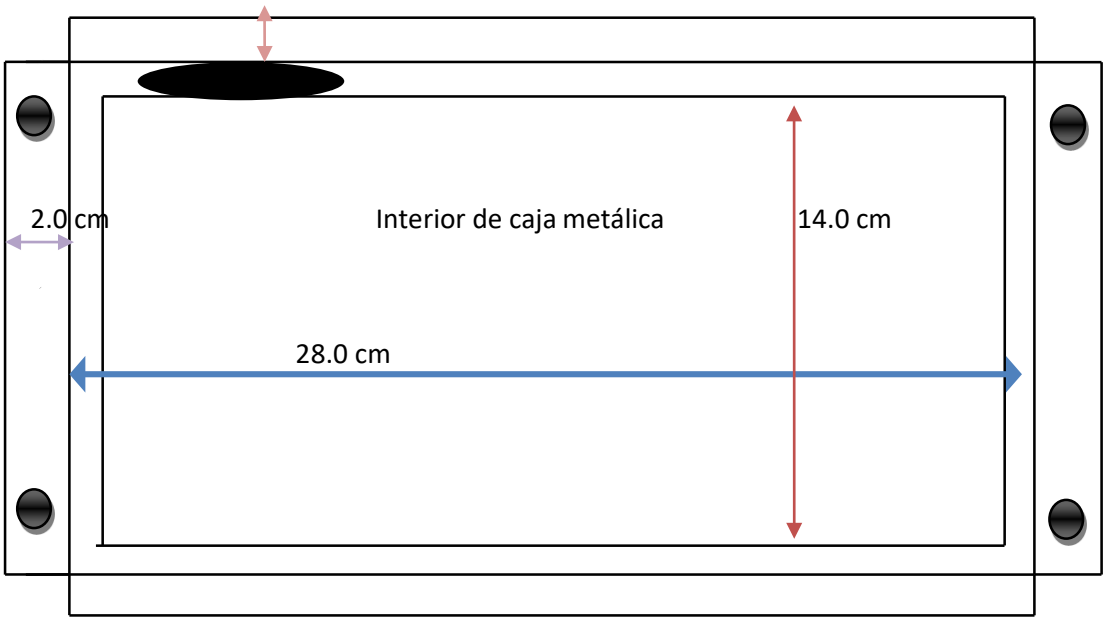

Ubicación Caja del GPS cisterna.

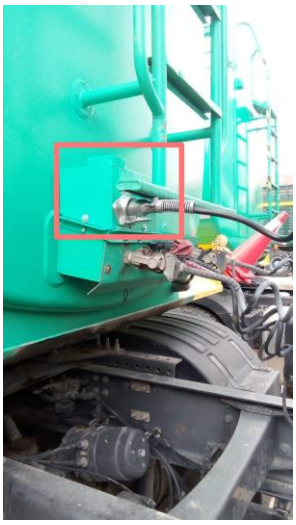

Caja metálica en Cisterna de acorde con estructura del tanque

Fijación socket en tractocamión

Nota:

. Cliente tiene que adquirir un cable espiral y dos sockets de espiral, de preferencia en marca philips