FICHA TÉCNICA DE GRADUACIÓN

TIPO DE PRENDA	short de niño/ casual	TALLA	10
TEMPORADA	Primavera-Verano	MODELO	T-0001

DECRIPCIÓN:
Short globo infantil para niño, de silueta amplia, con pretina recta y estructurada en cintura.
Largo corto a la altura del muslo, diseñado para brindar comodidad y libertad de movimiento.

1

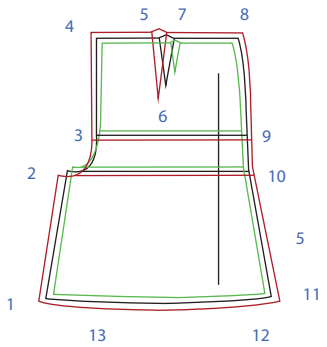

2

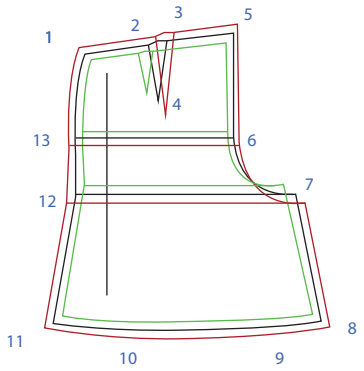

3

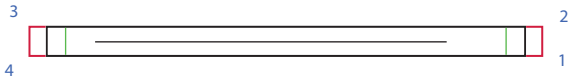

4

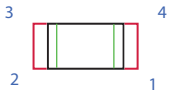

		TABLA DE REGLAS			
		TALLA 12		TALLA 8	
PIEZA	PUNTO	X	Y	X	Y
1	1	-1/4	-1/4	1/4	1/4
	2	-1/4	1/8	1/4	-1/8
	3	1/8	1/8	-1/8	-1/8
	4	-1/4	1/8	1/4	-1/8
	5	-1/4	1/4	1/4	-1/4
	6	1/8	1/4	-1/8	-1/4
	7	1/4	1/4	-1/4	-1/4
	8	1" 1/4	3/4	-1" 1/4	-3/4
	9	1" 1/4	0	1" 1/4	0
	10	1" 1/4	0	1" 1/4	0
	11	1" 1/4	-3/4	-1" 1/4	3/4
	12	1/4	-1/4	-1/4	1/4
	13	1/8	-1/4	-1/4	1/4
2	1	1" 1/4	-3/4	-1 1/4	3/4
	2	1/4	-1/4	-1/4	1/4
	3	1/8	-1/4	-1/8	1/4
	4	-1/4	-1/4	1/4	1/4
	5	-1/4	-1/8	1/4	1/8
	6	1/8	-1/8	-1/8	1/8
	7	-1/4	-1/8	1/4	1/8
	8	1/4	1/4	-1/4	-1/4
	9	1/8	1/4	-1/8	-1/4
	10	1/4	1/4	-1/4	-1/4
	11	1" 1/4	3/4	-1" 1/4	-3/4
	12	1" 1/4	0	-1" 1/4	0
	13	1" 1/4	0	-1" 1/4	0
3	1	1"		-1"	
	2	1"		-1"	
	3	-1"		1"	
	4	-1"		1"	
4	1	1/8		-1/8	
	2	-1/4		1/4	
	3	-1/4		1/4	
	4	1/8		-1/8	

OBSERVACIONES:

Graduacion de patrones a 1" 1/2 en largos y 2" en anchos, salto de tallas 2 puntos 12 y 8.

APROBADO POR: Perla Karyme Gualberto Gonzáles	ELABORO: Karla Vanessa Ricoy Ramirez	FECHA: 24/02/2026