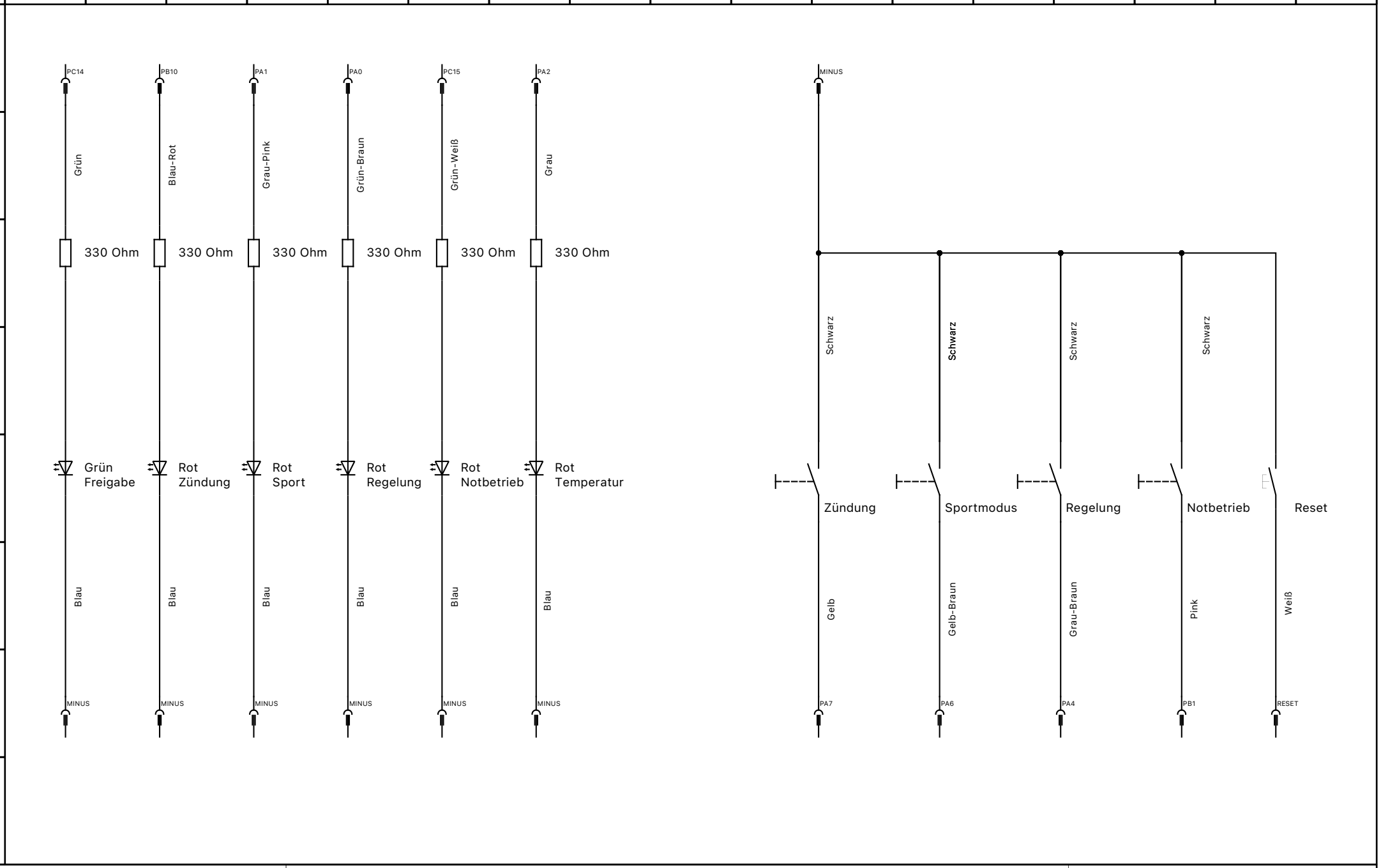


| | | |
|---|---|---|
| Autor: Julius | Schalter und LEDs | Datei: Elektro-Kart |
| Datum: 22.08.20 | | Seite: 1/5 |

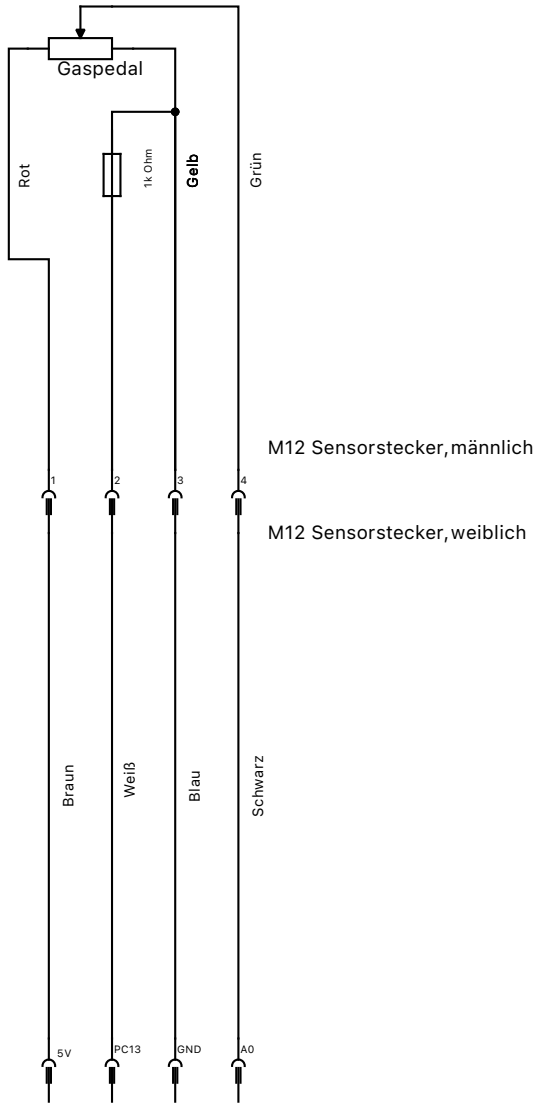


**Widerstand zieht Pin vom Mikroprozessor auf GND, so wird das angeschlossene Gaspedal erkannt. Widerstände sitzen im Männlichen M12 Stecker**

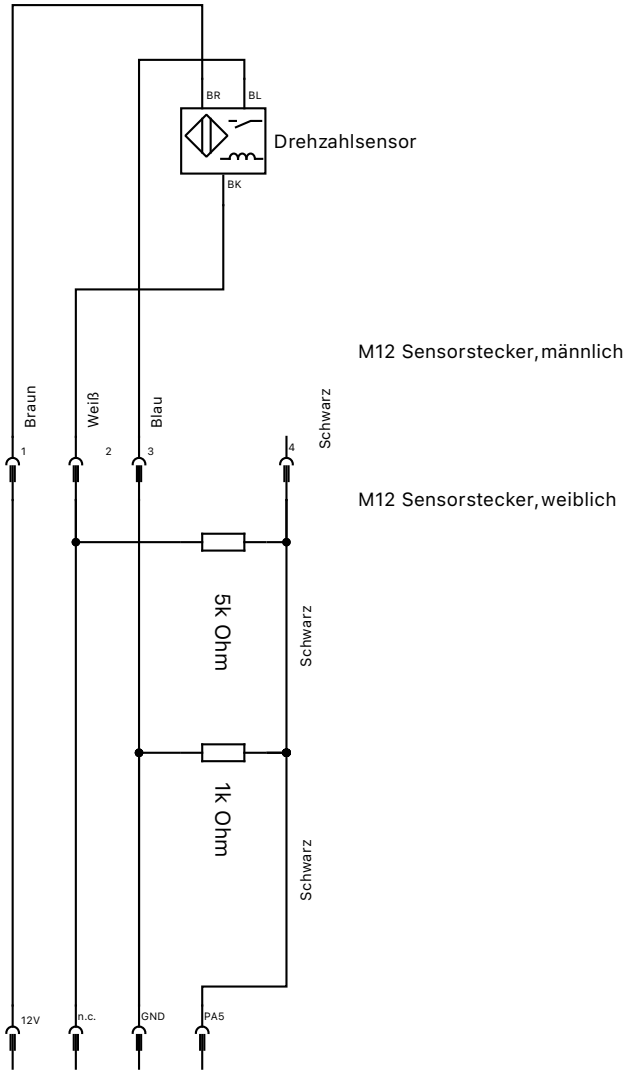


**Widerstände dienen dem level-shifting Widerstände sitzen im Weiblichen M12 Stecker**

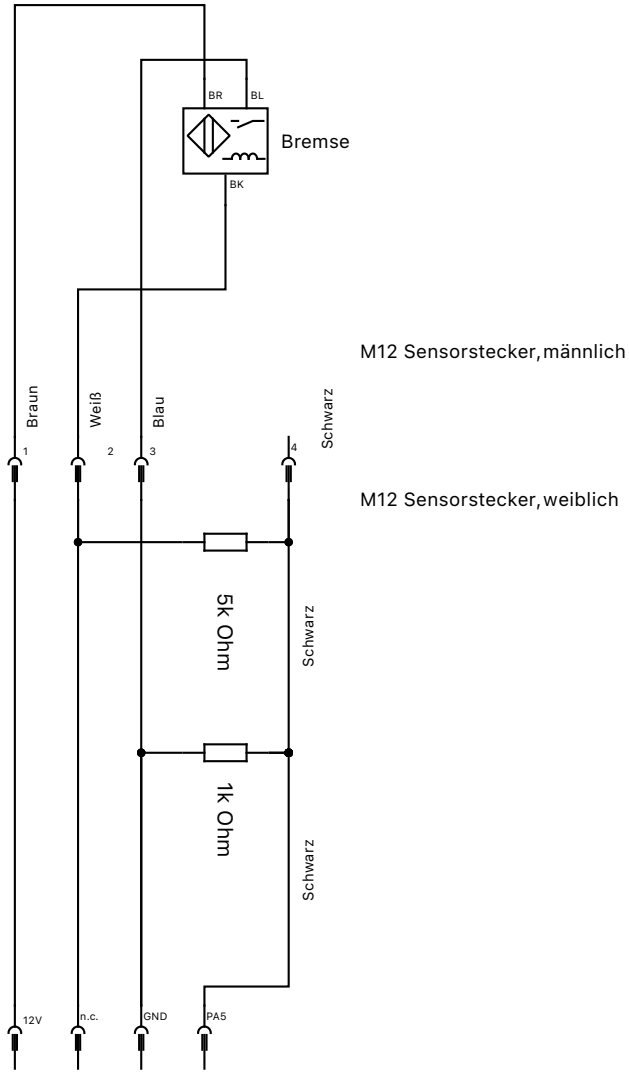


**Widerstände dienen dem level-shifting Widerstände sitzen im Weiblichen M12 Stecker**

| | | |
|---|---|---|
| Autor: Julius | Sensoren | Datei: Elektrokart |
| Datum: 25.09.20 | | Seite: 2/5 |

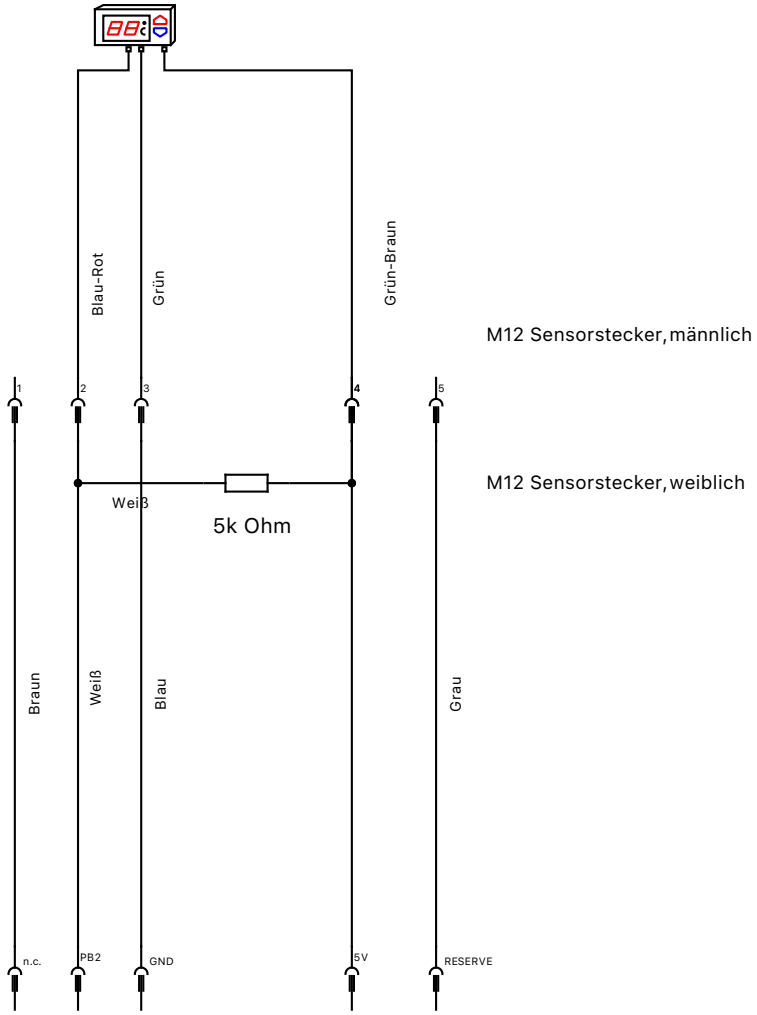


**Widerstand zieht Daten-Pin high, für die Funktion notwendig.**
**Widerstand sitzt im Weiblichen M12 Stecker**
**Da es sich um einen Bus handelt, alle Sensoren an eine Leitung anschließen**

| | | |
|---|---|---|
| Autor: Julius | Temperatursensoren | Datei: |
| Datum: 25.09.20 | | Seite: 3/5 |

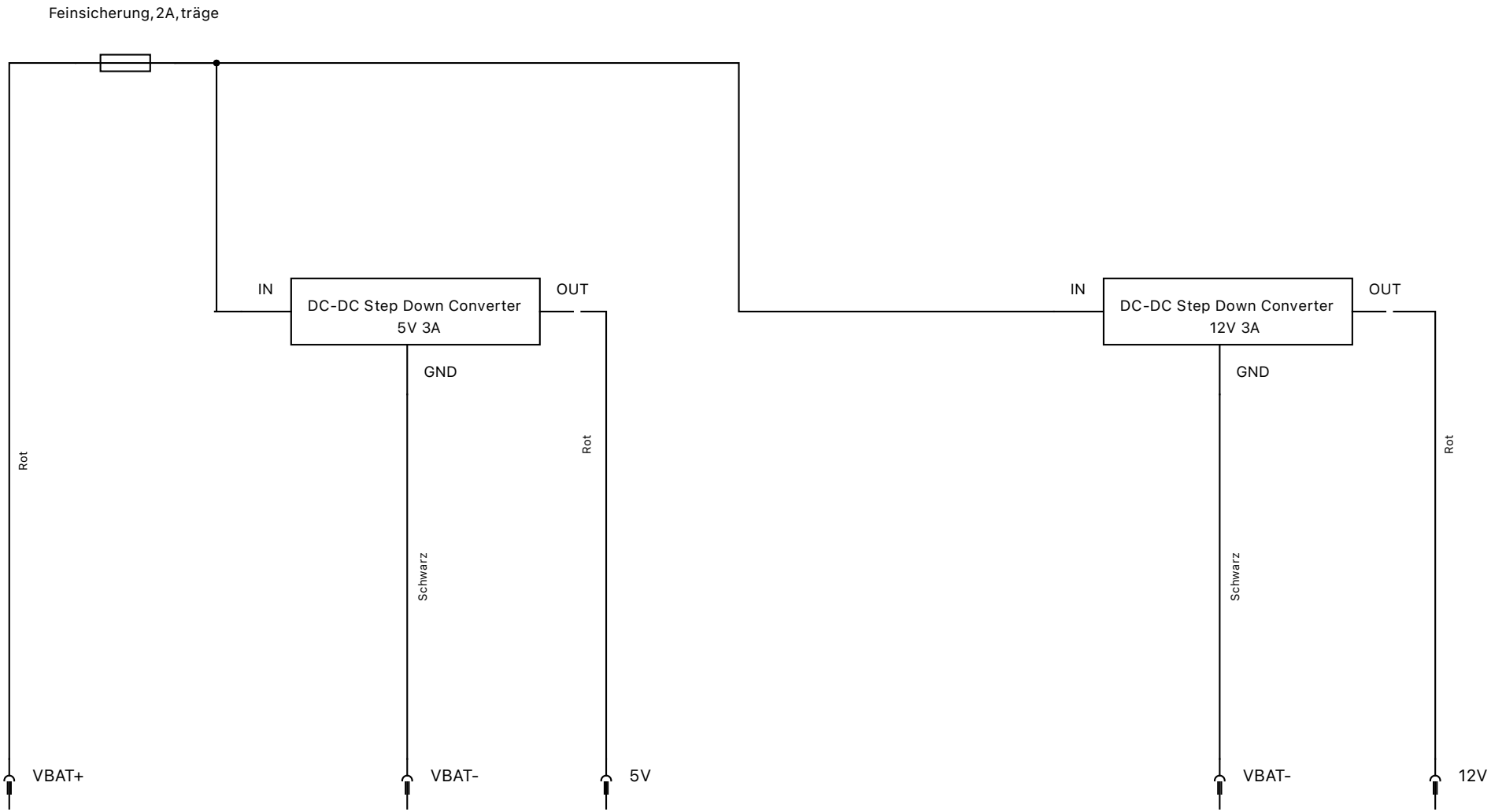


| | | |
|---|---|---|
| Autor: Julius | Spannungsversorgung Leistungselektronik | Datei: Elektro-Kart |
| Datum: 23.08.20 | | Seite: 4/5 |

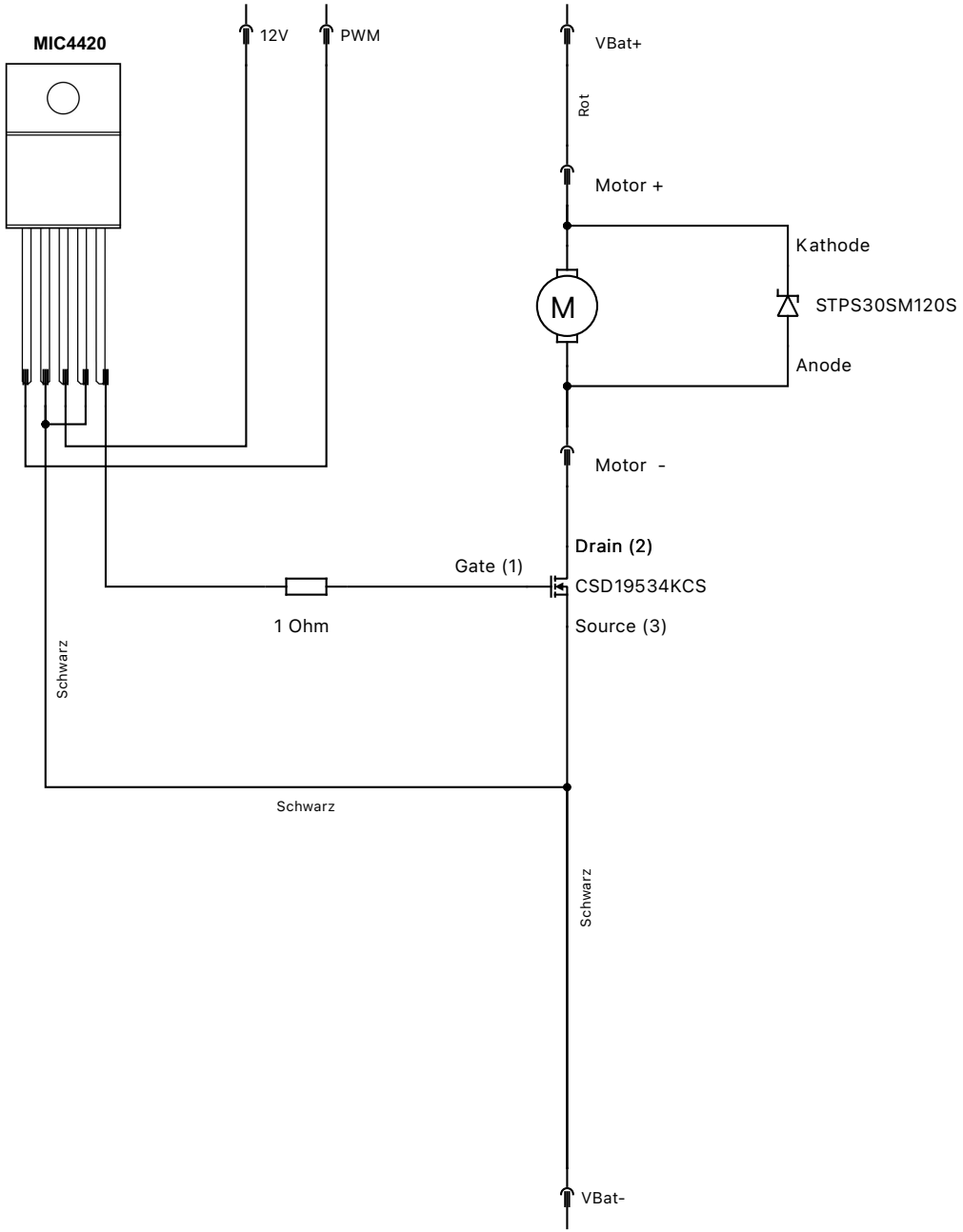


| | | |
|---|---|---|
| Autor: | Leistungselektronik | Datei: |
| Datum: 26.09.20 | | Seite: 5/5 |