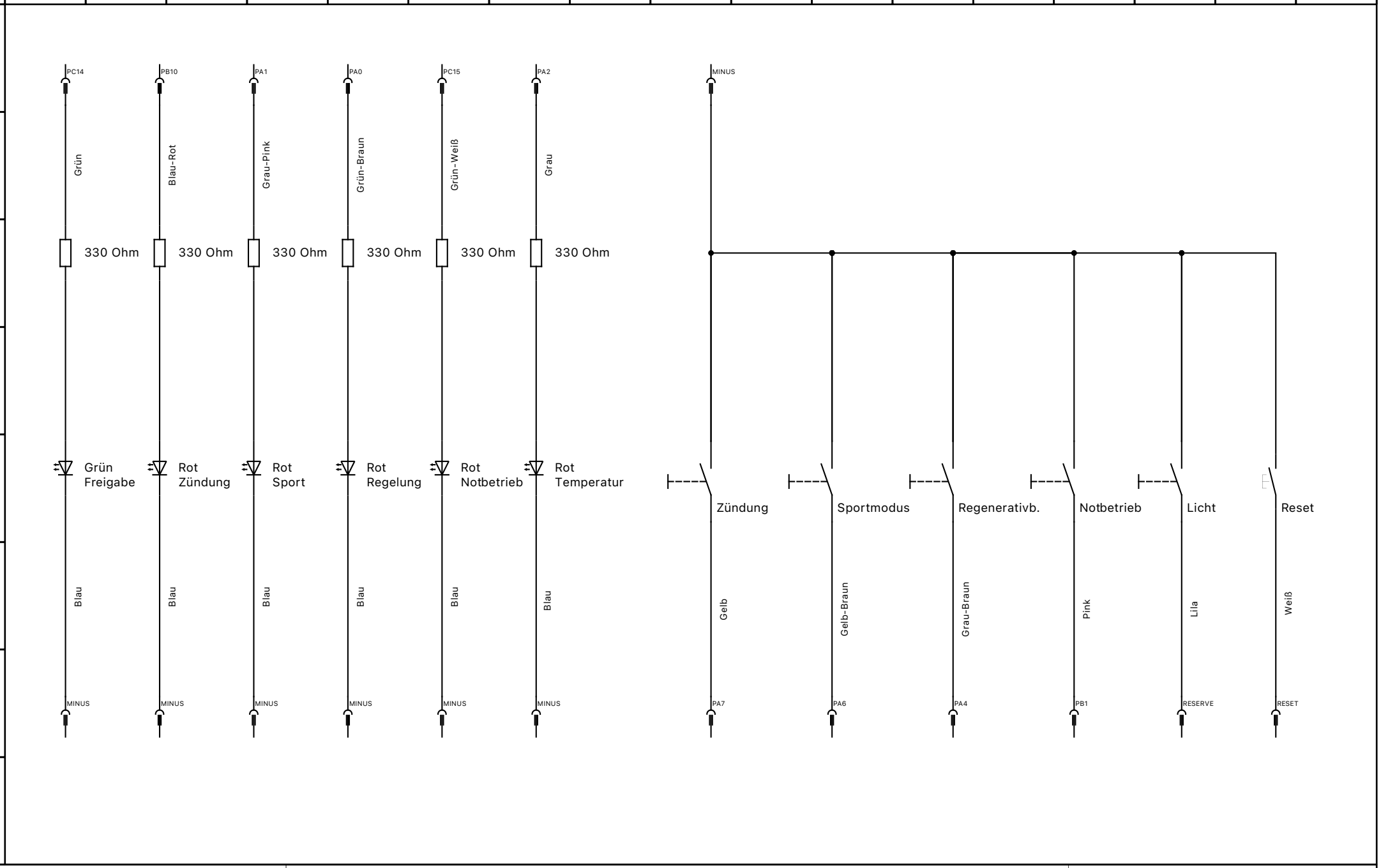

Autor: Julius	Schalter und LEDs	Datei: Elektro-Kart
Datum: 22.08.20		Seite: 1/4

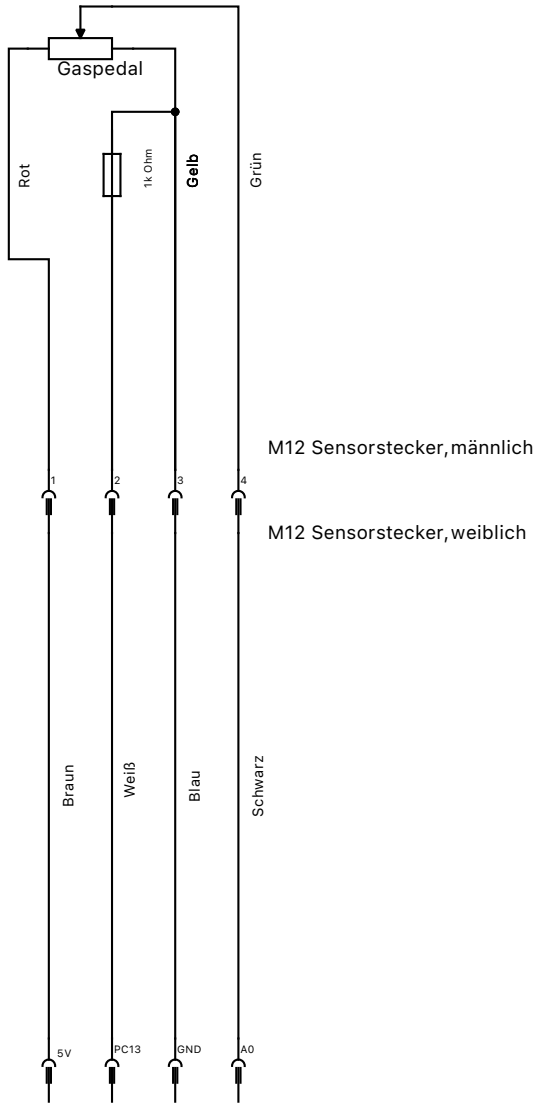

Widerstand zieht Pin vom Mikroprozessor auf GND, so wird das angeschlossene Gaspedal erkannt. Widerstände sitzen im Männlichen M12 Stecker

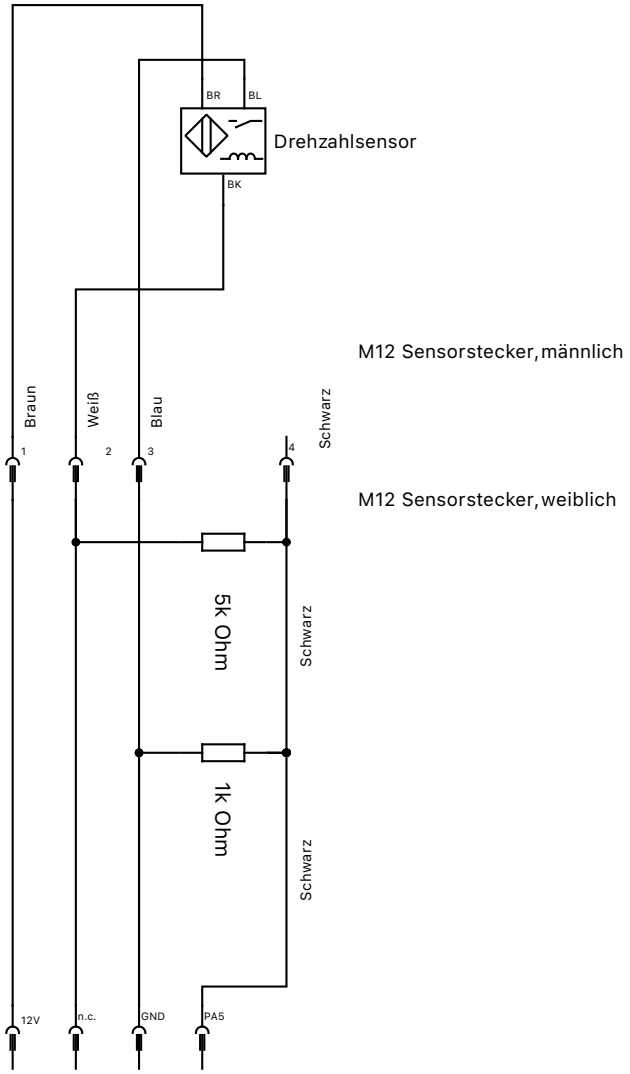

Widerstände dienen dem level-shifting Widerstände sitzen im Weiblichen M12 Stecker

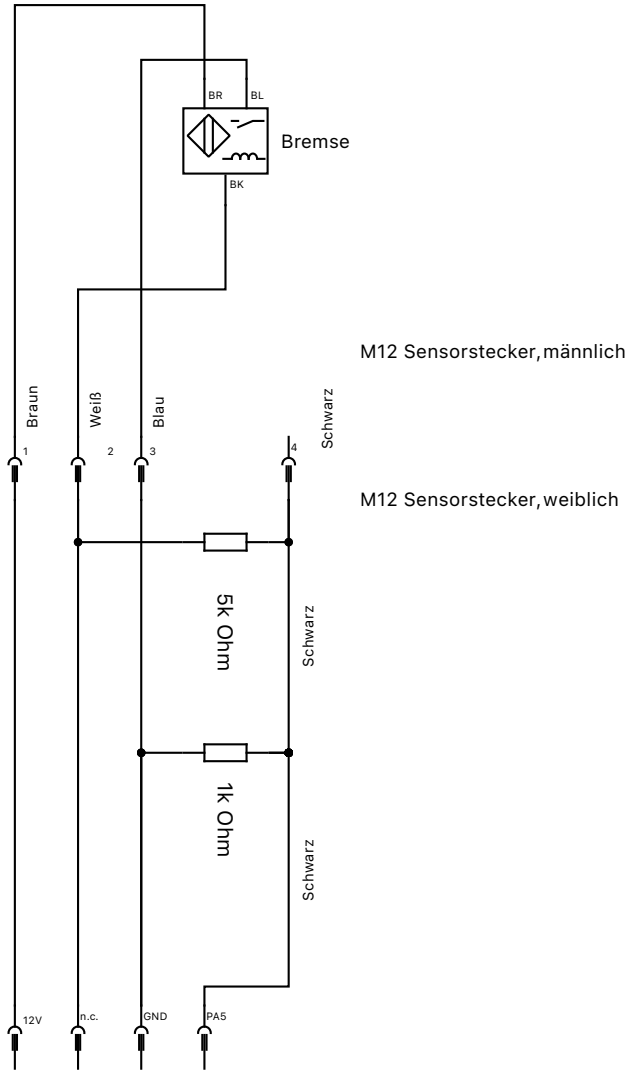

Widerstände dienen dem level-shifting Widerstände sitzen im Weiblichen M12 Stecker

Autor: Julius	Sensoren	Datei: Elektrokart
Datum: 25.09.20		Seite: 2/4

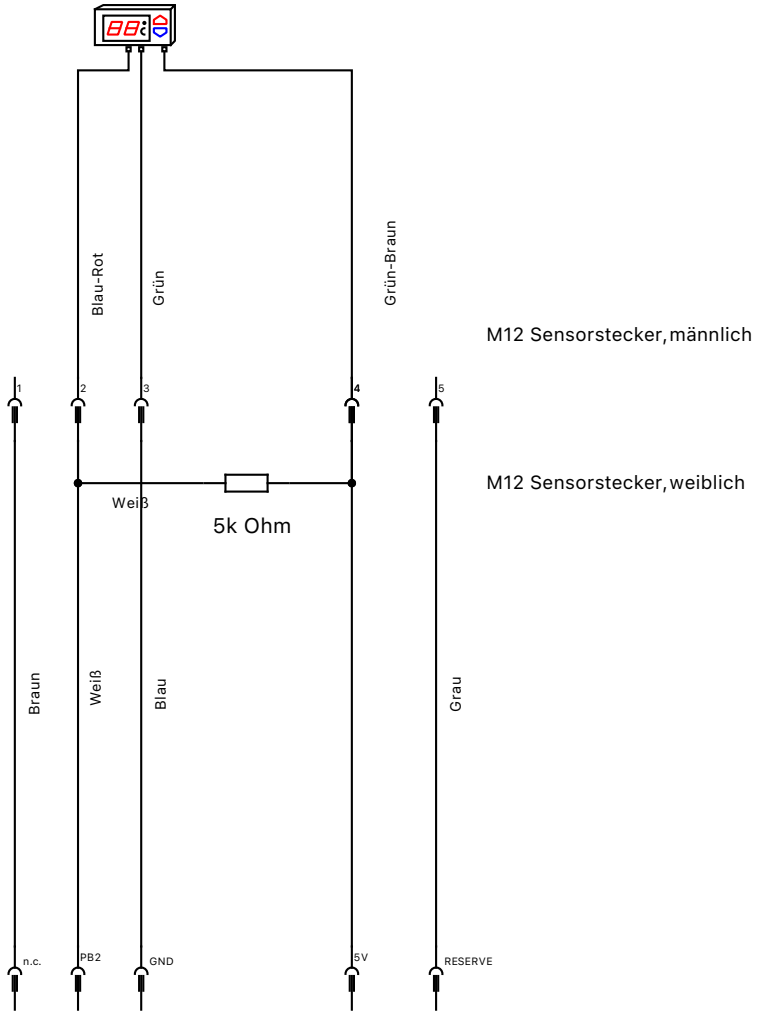

Widerstand zieht Daten-Pin high, für die Funktion notwendig.
Widerstand sitzt im Weiblichen M12 Stecker
Da es sich um einen Bus handelt, alle Sensoren an eine Leitung anschließen

Autor: Julius	Temperatursensoren	Datei:
Datum: 25.09.20		Seite: 3/4

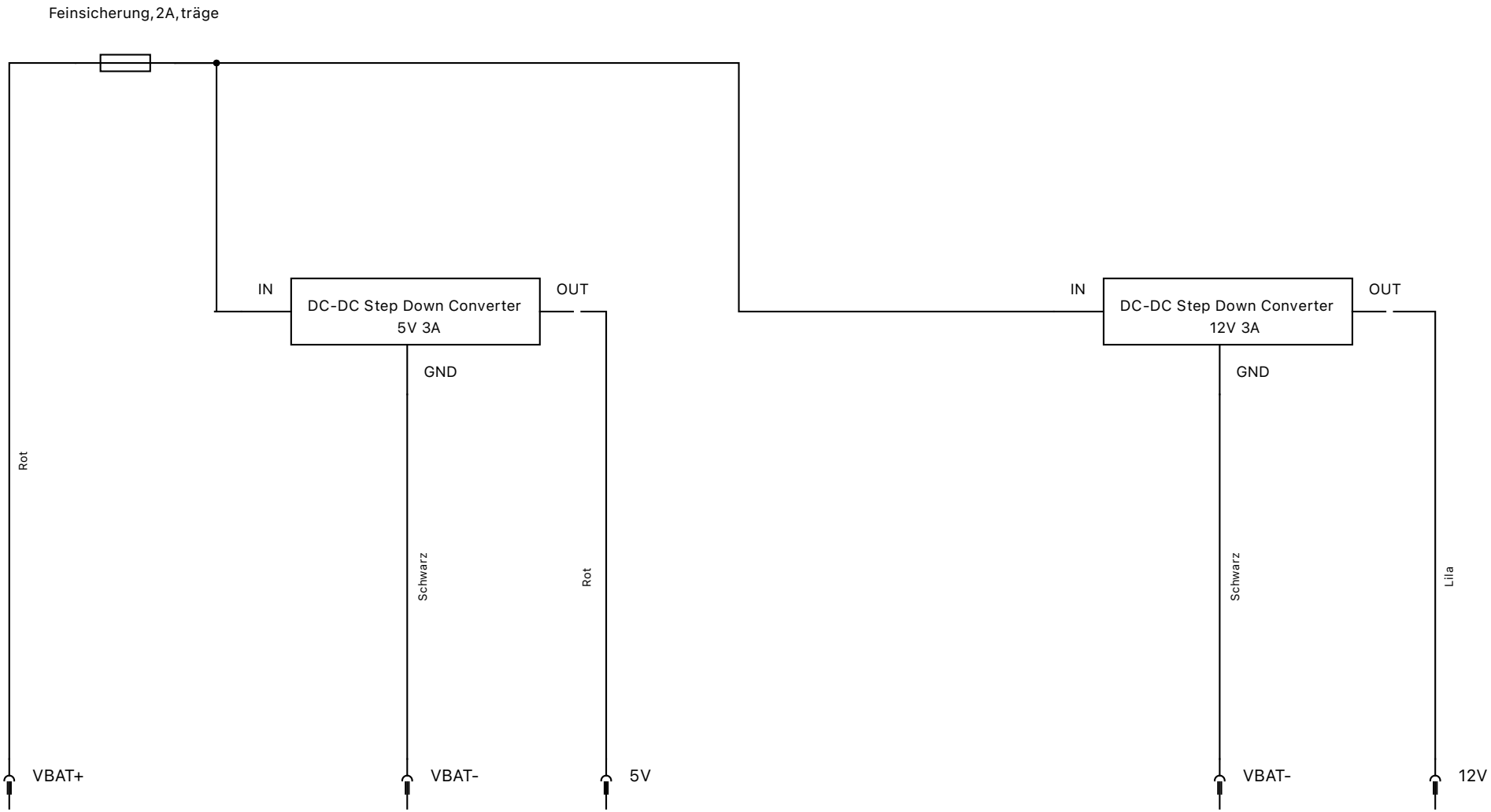

Autor: Julius	Spannungsversorgung Leistungselektronik	Datei: Elektro-Kart
Datum: 23.08.20		Seite: 4/4