零位姿态

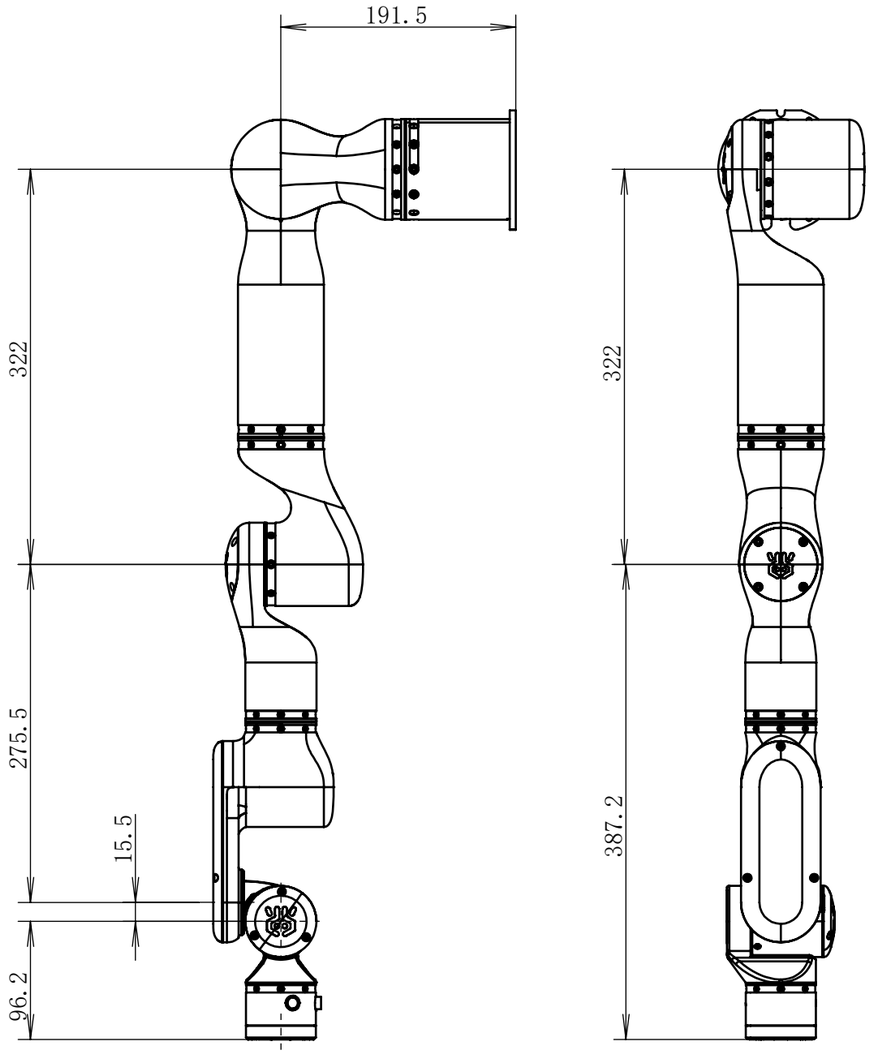

打包姿态

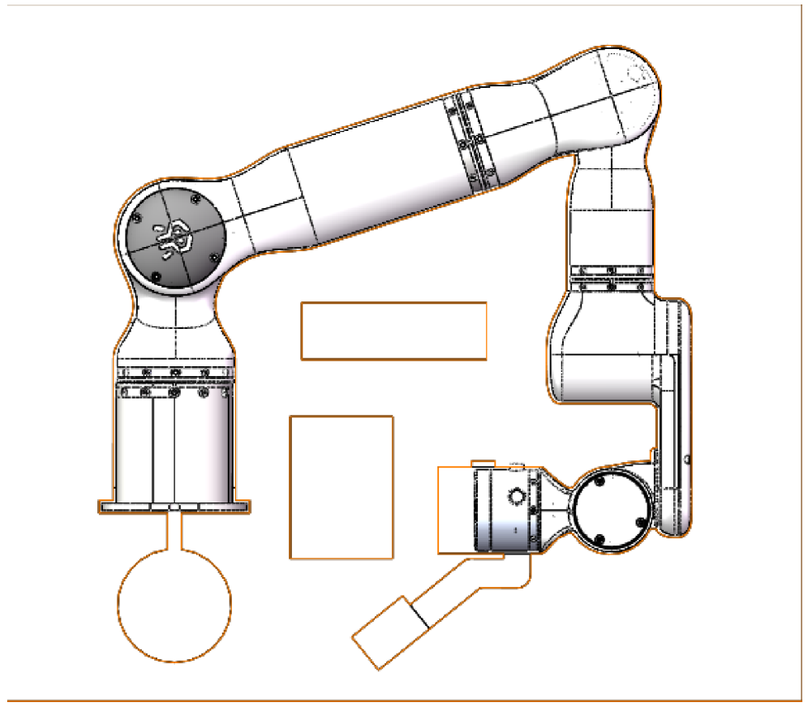

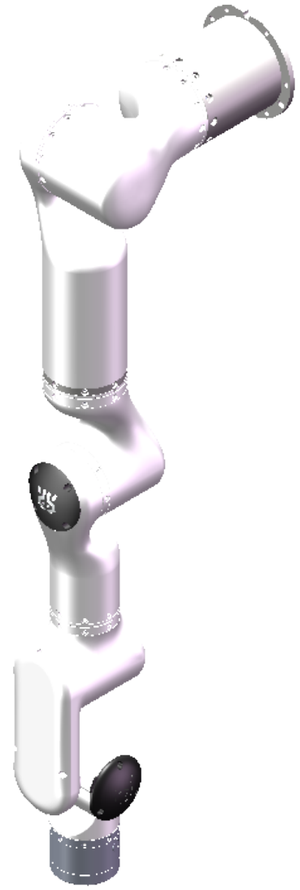

左臂参数：

1.臂展：709.2mm（关节2轴线到六维力端面的距离）；

2.关节运动范围：J1：±178° J2：-40~178 J3:±178° J4:-135~135° J5:±178° J6:±60° J7:-114~40°

3.打包姿态：JI:-90° J2:18° J3:90° J4:-108° J5:-90° J6:0° J7:-90°

										睿尔曼智能科技（北京）有限公司
标记	处数	分区	更改文件号	签名	年 月 日		重量 0.017		比例 1:10	RXL-6F-C3
设计			标准化			0.5~3 ±0.1	>3~6 ±0.1	>6~30 ±0.15	>30~120 ±0.2	
制图	Merv	25.12.26	工艺			>120~400 ±0.3	>400~1000 ±0.6	>1000~2000 ±1.0	>2000 ±2.0	
校核			审核			0~10° ±1°	>10° ~50° ±30′	>50° ~120° ±20′	>120° ~ ±10′	
主管设计			批准			共1张	第1张	图纸版本 V1.0.0		

零件代号
借(通)用件登记
描图
描校
旧底图总号
底图总号
签字
日期