零位姿态

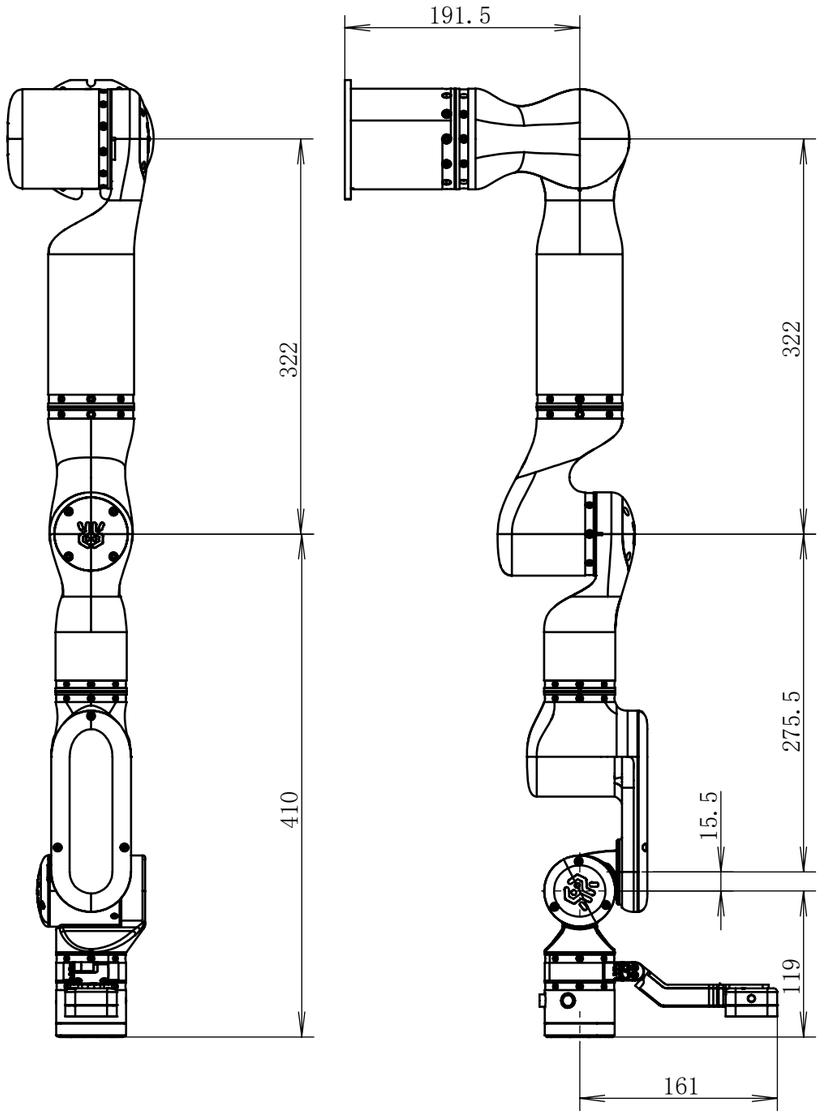

打包姿态

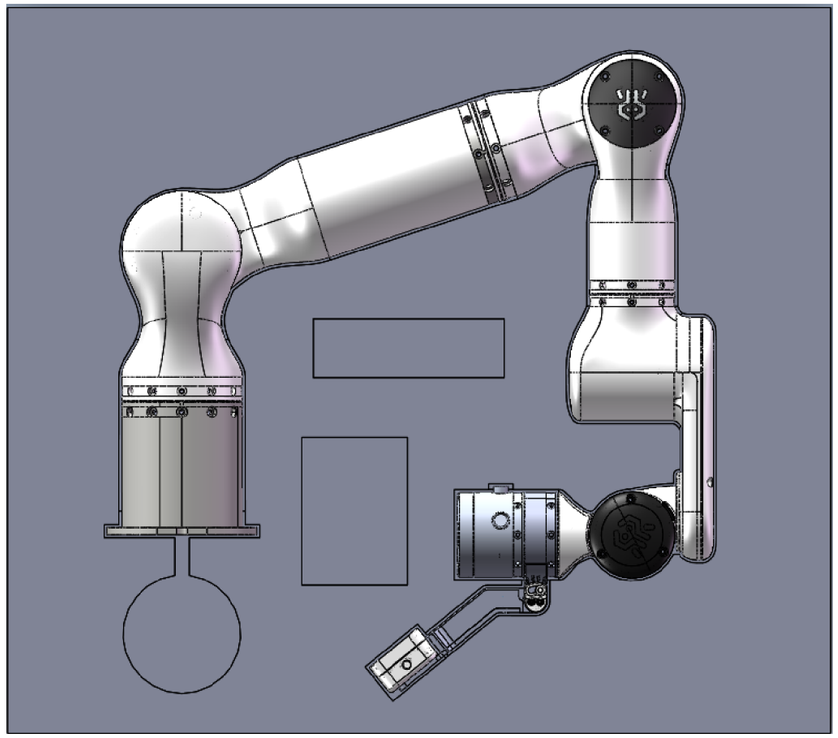

右臂参数：
1.臂展：732mm（关节2轴线到六维力端面的距离）；
2.关节运动范围：J1：±178° J2：-40~220 J3:±178° J4:-135~135°
J5:±178° J6:±60° J7:-40~114°
3.打包姿态：J1:-90° J2:-18° J3:-90° J4:108° J5:90° J6:0° J7:90

										睿尔曼智能科技（北京）有限公司
标记	处数	分区	更改文件号	签名	年 月 日		重量 0.017		比例 1:10	RXR-6FB-V
设计			标准化			0.5~3 ±0.1	>3~6 ±0.1	>6~30 ±0.15	>30~120 ±0.2	
制图	Merv	25.12.16	工艺			>120~400 ±0.3	>400~1000 ±0.6	>1000~2000 ±1.0	>2000 ±2.0	
校核			审核			0~10° ±1°	>10° ~50° ±30′	>50° ~120° ±20′	>120° ~ ±10′	
主管设计			批准			共1张	第1张	图纸版本 V1.0.0		

零件代号
借(通)用件登记
描图
描校
旧底图总号
底图总号
签字
日期