零位姿态

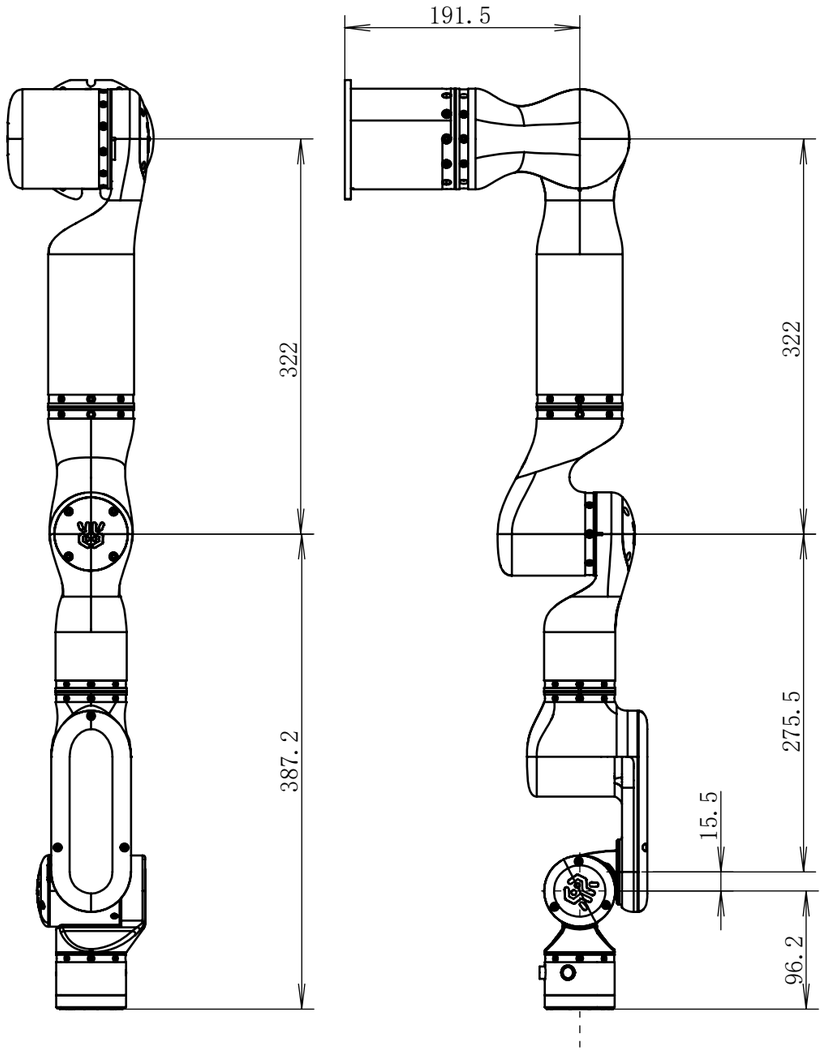

打包姿态

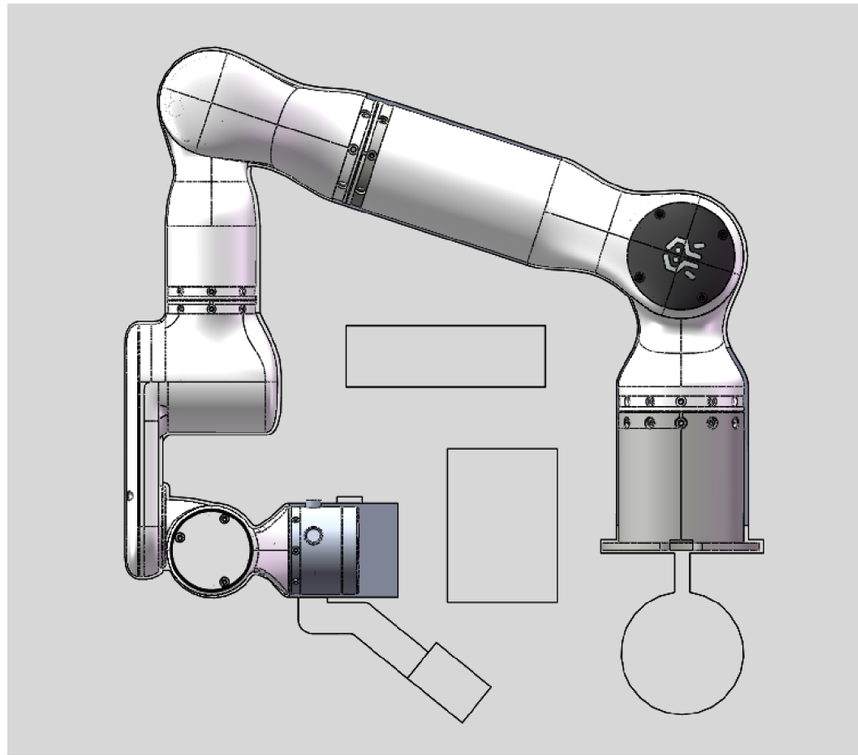

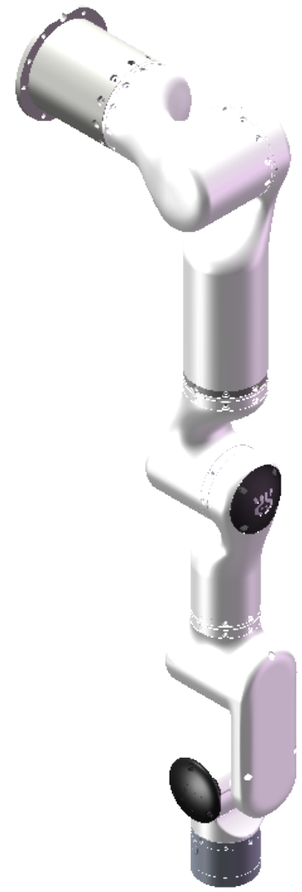

右臂参数：
1.臂展：709.2mm（关节2轴线到六维力端面的距离）；
2.关节运动范围：J1：±178° J2：-40~220 J3:±178° J4:-135~135°
J5:±178° J6:±60° J7:-40~114°
3.打包姿态：JI:-90° J2:-18° J3:-90° J4:108° J5:90° J6:0° J7:90

标记	处数	分区	更改文件号	签名	年 月 日
设计			标准化		
制图	Merv	25.12.26	工艺		
校核			审核		
主管设计			批准		

重量 0.017 比例 1:10

0.5~3	>3~6	>6~30	>30~120
±0.1	±0.1	±0.15	±0.2
>120~400	>400~1000	>1000~2000	>2000
±0.3	±0.6	±1.0	±2.0
0~10°	>10° ~50°	>50° ~120°	>120° ~
±1°	±30′	±20′	±10′

共1张 第1张 图纸版本 V1.0.0

睿尔曼智能科技（北京）有限公司

RXR-6F-C3

零件代号
借(通)用件登记
描图
描校
旧底图总号
底图总号
签字
日期