LA VETRI SPECIALI DECLINA OGNI RESPONSABILITA' PER VIOLAZIONI DI DIRITTI DI TERZE PERSONE SULLA FORMA DELLE BOTTIGLIE FABBRICATE SU COMMISSIONE DELLA SPETTABILE CLIENTELA L'ACCERTAMENTO DELLA LICEITA' DI TALE FORMA E' A CARICO DEL CLIENTE
VETRI SPECIALI DECLINES ALL RESPONSABILITY FOR ANY VIOLATION OF RIGHTS PERTAINING TO THIRDPARTIES AS FAR AS THE BOTTLE SHAPE OR FORM ARE CONCERNED. IT IS THE RESPONSABILITY OF THE CLIENT TO VERIFY THE EXISTENCE OF ANY RESTRICTION OR PATENTS IN ACT

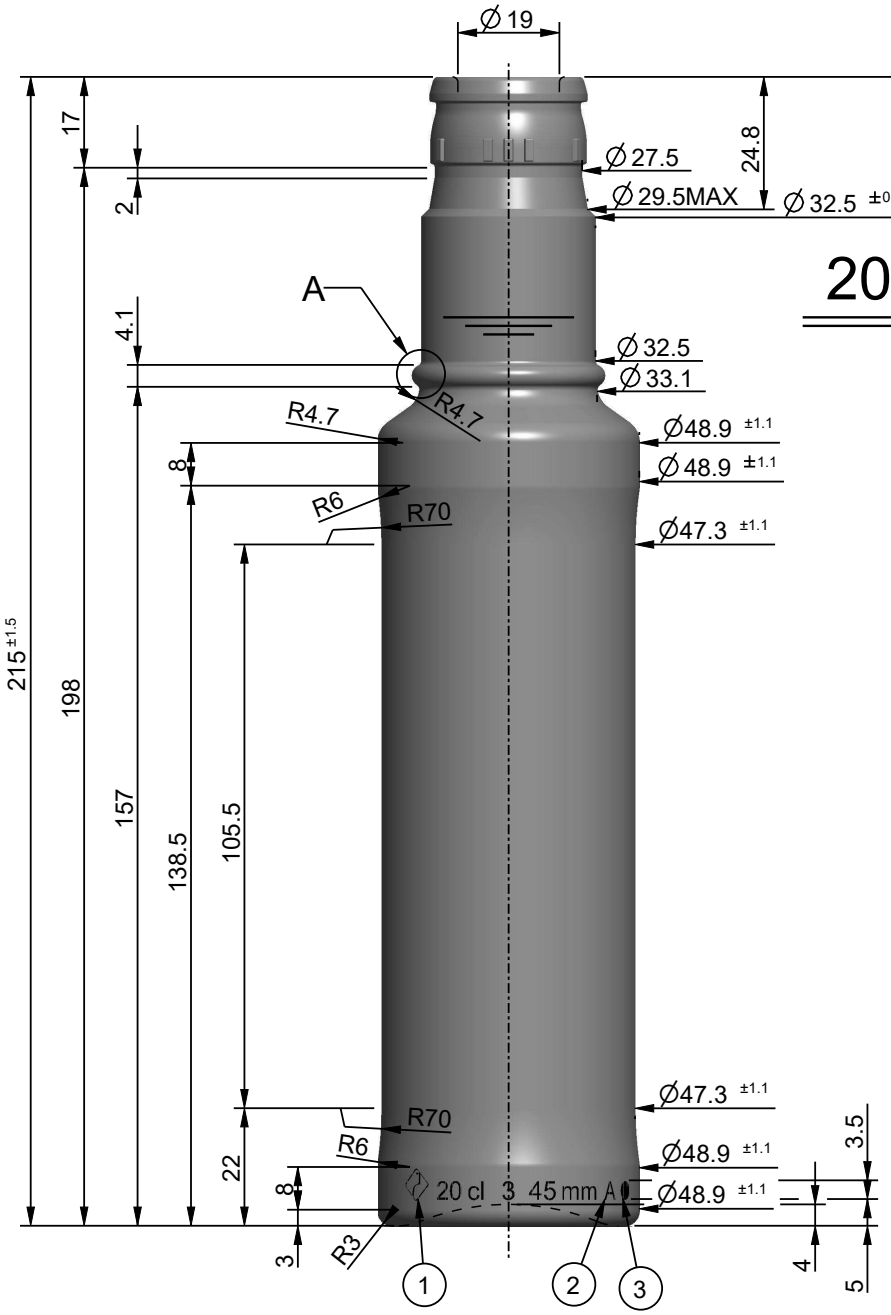

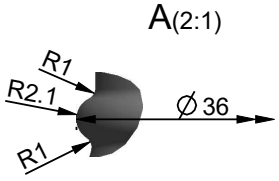

VISTA DALL'ALTO

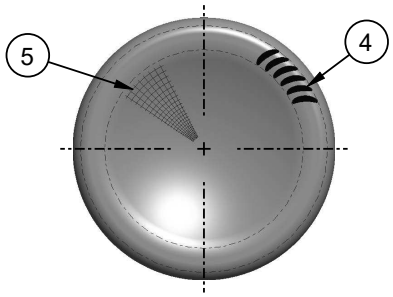

VISTA POSTERIORE

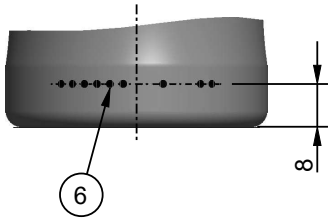

1 MARCHIO STABILIMENTO
2 SIGLA ALIMENTI
3 N° STAMPO
4 ZIGRINATURA
5 GODRONATURA
6 LETTORE CAVITÀ
7 LETTORE ALFANUMERICO

DENOMINAZIONE Denomination	ANTIRABBOCCO	OGGETTO Object	DISEGNO
IMBOCCATURA Finish	GUALA 1031 / 47	DENOMINAZIONE Denomination	-
		ARTICOLO Article	**EUROLINE GUALA EFG 20**

CAPACITA' NOM. cl Capacity	20	N° RICHIESTA Request N°	3149	N° DISEGNO Drawing N°	41029	DISEGNATORE Design by	Carmine Baldassarri
CAPACITA' R.B. cl Brimfull Capacity	21.6	CODICE ARTICOLO Article Number	9L12	N° SERIE Series N°	9595	APPROVATO DA Approved by	Cristian Ambrosio
PESO VETRO gr Glass Weight	250	F.M.P. M.T.B. 16 / COD. IMB. Finish Code	K0465	SCALA Scale 1:1 / FORMATO Paper Size	A3	DATA Date	28-10-2025
CLIENTE Customer	EUROFREEGLASS DOO						
ATTREZZATURE	ABBOZZATORI S. 7292		-				
Rev. 1	MOD. NOME ARTICOLO; SOST. DIS. 40574		28-10-2025				
Rev.	-		-				

VETRI SPECIALI
VETRI SPECIALI S.p.A., Via Torre d'Augusto, n° 34 - 38122 - Trento (TN) - Italy(IT)
Tel. +39 0461 270111 - Fax +39 0461 235809 - info@vetrispeciali.it - www.vetrispeciali.com

Solo le dimensioni indicate con tolleranza sono impegnative. Disegno suscettibile di modifica da parte del fornitore.
Only the indicated sizes, with tolerance, are binding. Drawings are subject to change by the supplier.

I disegni sono di proprietà Vetri Speciali. La riproduzione anche parziale sarà perseguita ai sensi di legge.
This drawing is the property of Vetri Speciali. Even partial reproduction will be prosecuted in accordance with the law.

STATO: IN APPROVAZIONE
REV: 0
MODEL: 41029

LA VETRI SPECIALI DECLINA OGNI RESPONSABILITA' PER VIOLAZIONI DI DIRITTI DI TERZE PERSONE SULLA FORMA DELLE BOTTIGLIE FABBRICATE SU COMMISSIONE DELLA SPETTABILE CLIENTELA L'ACCERTAMENTO DELLA LICEITA' DI TALE FORMA E' A CARICO DEL CLIENTE
VETRI SPECIALI DECLINES ALL RESPONSABILITY FOR ANY VIOLATION OF RIGHTS PERTAINING TO THIRDPARTIES AS FAR AS THE BOTTLE SHAPE OR FORM ARE CONCERNED. IT IS THE RESPONSABILITY OF THE CLIENT TO VERIFY THE EXISTENCE OF ANY RESTRICTION OR PATENTS IN ACT

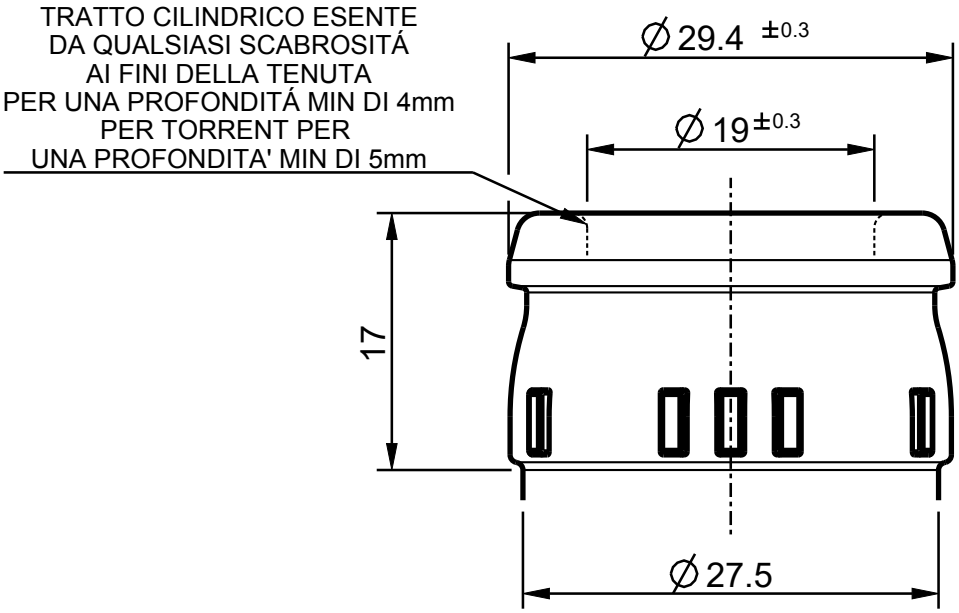

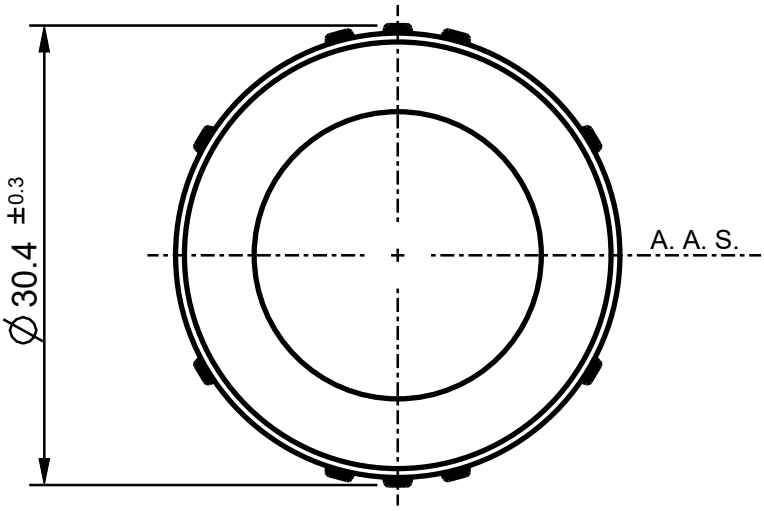

OGGETTO / Object	IMBOCCATURA
DENOMINAZIONE / Denomination	**ANTIRABBOCCO**
ARTICOLO / Article	**GUALA 1031**

N° DISEGNO / Drawing N°	K0465	DISEGNATORE / Design by	Samuele Beltramini
N° SERIE / Series N°	K0465	APPROVATO DA / Approved by	Cristian Ambrosio
SCALA / Scale 2:1	FORMATO / Paper Size A4	DATA / Date	22-12-2023

FORO mm / Trought Bore	19	SOTTOBAGA mm	27.5
DIAMETRO MAX mm / Maximum Diameter	30.4	ALTEZZA mm / Height	17
TIPO COLLARINO / Type of Ring	CHIUSO	GIRATO / Turned	NO
Rev.	-		-
Rev.	-		-
Rev.	-		-

Solo le dimensioni indicate con tolleranza sono impegnative. Disegno suscettibile di modifica da parte del fornitore.
Only the indicated sizes, with tolerance, are binding. Drawingss are subject to change by the supplier.

VETRI SPECIALI
VETRI SPECIALI S.p.A., Via Torre d'Augusto, n° 34 - 38122 - Trento (TN) - Ital(IT)
Tel. +39 0461 270111 - Fax +39 0461 235809 - info@vetrispeciali.it - www.vetrispeciali.com

I disegni sono di proprietà Vetri Speciali. La riproduzione anche parziale sarà perseguita ai sensi di legge.
This drawing is the property of Vetri Speciali. Even partial reproduction will be prosecuted in accordance with the law.

STATO: APPROVATO
REV: 0
MODEL: K0465