LA VETRI SPECIALI DECLINA OGNI RESPONSABILITA' PER VIOLAZIONI DI DIRITTI DI TERZE PERSONE SULLA FORMA DELLE BOTTIGLIE FABBRICATE SU COMMISSIONE DELLA SPETTABILE CLIENTELA L'ACCERTAMENTO DELLA LICEITA' DI TALE FORMA E' A CARICO DEL CLIENTE
VETRI SPECIALI DECLINES ALL RESPONSABILITY FOR ANY VIOLATION OF RIGHTS PERTAINING TO THIRDPARTIES AS FAR AS THE BOTTLE SHAPE OR FORM ARE CONCERNED. IT IS THE RESPONSABILITY OF THE CLIENT TO VERIFY THE EXISTENCE OF ANY RESTRICTION OR PATENTS IN ACT

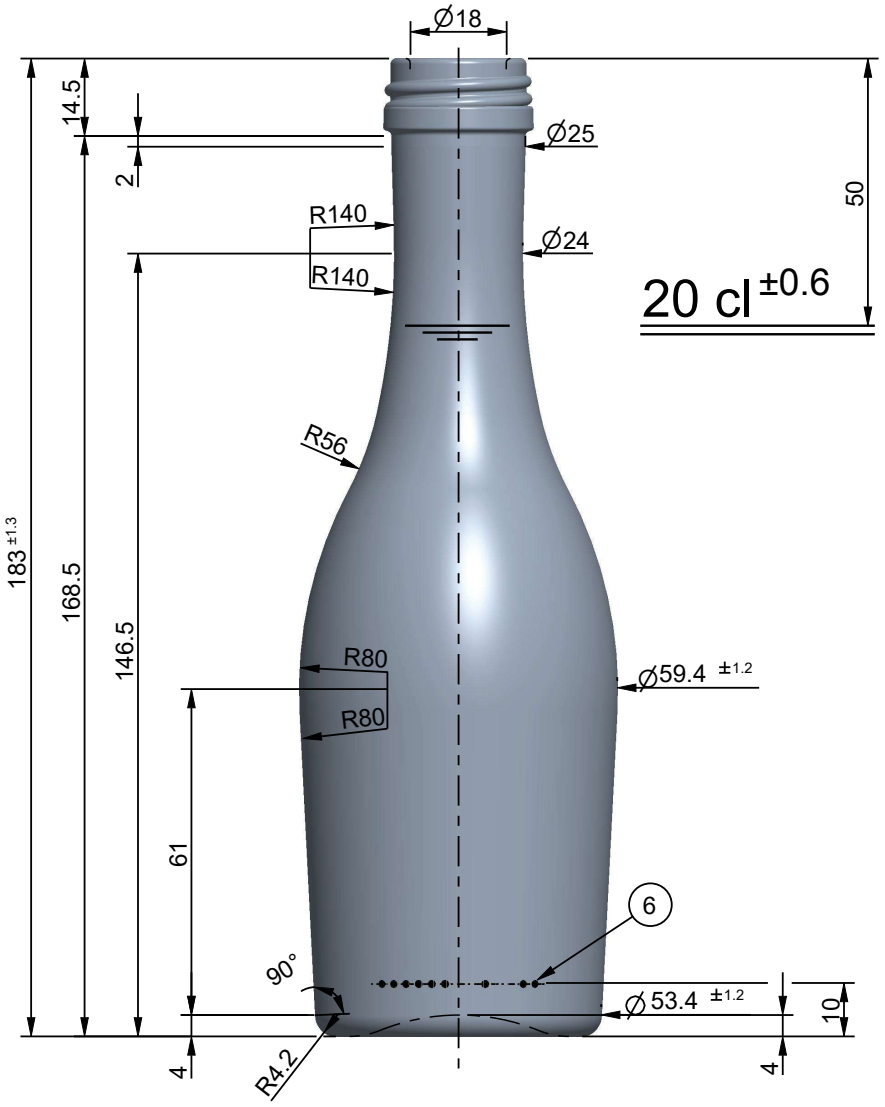

VISTA DAL FONDO

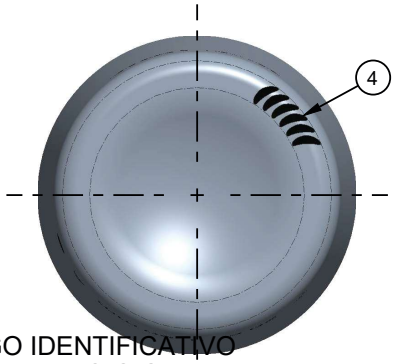

LOGO IDENTIFICATIVO
VETRO G.G.

VISTA POSTERIORE

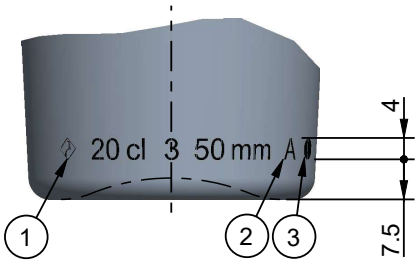

VISTA DALL'ALTO

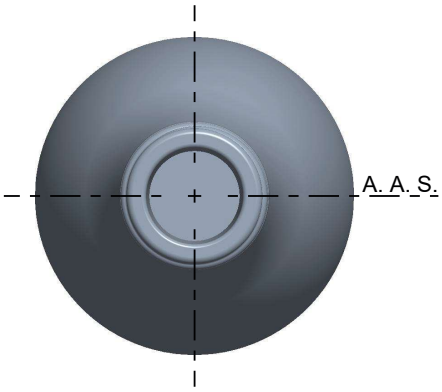

1 MARCHIO STABILIMENTO
2 SIGLA ALIMENTI
3 N° STAMPO
4 ZIGRINATURA
5 GODRONATURA
6 LETTORE CAVITÀ
7 LETTORE ALFANUMERICO

SCALA 1:2

DENOMINAZIONE / Denomination	VITE			OGGETTO / Object	DISEGNO
IMBOCCATURA / Finish	UNI 7564 - 28 BASSA			DENOMINAZIONE / Denomination	-
CAPACITA' NOM. cl / Capacity	20	N° RICHIESTA / Request N°	3423	ARTICOLO / Article	**COLLIO LA MARCA 20**
CAPACITA' R.B. cl / Brimfull Capacity	21.2	CODICE ARTICOLO / Article Number	****	N° DISEGNO / Drawing N° 41101_1	DISEGNATORE / Design by: Luigi Marchetto
PESO VETRO gr / Glass Weight	200	F.M.P. / M.T.B. 16	COD. IMB. / Finish Code K0215	N° SERIE / Series N° ****	APPROVATO DA / Approved by: Cristian Ambrosio
CLIENTE / Customer	LA MARCA VINI E SPUMANTI SCA			SCALA / Scale 1:1	FORMATO / Paper Size A3 — DATA / Date: 02-12-2025
SERIE ABBOZZATORI / Blank Mould Code		SERIE FINITORI / Blow Mould Code			

Rev. 1	MOD. DIAMETRO E SAGOMA SPALLA	02-12-2025
Rev.	-	-
Rev.	-	-

Solo le dimensioni indicate con tolleranza sono impegnative. Disegno suscettibile di modifica da parte del fornitore.
Only the indicated sizes, with tolerance, are binding. Drawings are subject to change by the supplier.

VETRI SPECIALI
VETRI SPECIALI S.p.A., Via Torre d'Augusto, n° 34 - 38122 - Trento (TN) - Italy(IT)
Tel. +39 0461 270111 - Fax +39 0461 235809 - info@vetrispeciali.it - www.vetrispeciali.com

I disegni sono di proprietà Vetri Speciali. La riproduzione anche parziale sarà perseguita ai sensi di legge.
This drawing is the property of Vetri Speciali. Even partial reproduction will be prosecuted in accordance with the law.

STATO: IN APPROVAZIONE
REV: 0
MODEL: 41101_1

LA VETRI SPECIALI DECLINA OGNI RESPONSABILITA' PER VIOLAZIONI DI DIRITTI DI TERZE PERSONE SULLA FORMA DELLE BOTTIGLIE FABBRICATE SU COMMISSIONE DELLA SPETTABILE CLIENTELA L'ACCERTAMENTO DELLA LICEITA' DI TALE FORMA E' A CARICO DEL CLIENTE
VETRI SPECIALI DECLINES ALL RESPONSABILITY FOR ANY VIOLATION OF RIGHTS PERTAINING TO THIRDPARTIES AS FAR AS THE BOTTLE SHAPE OR FORM ARE CONCERNED. IT IS THE RESPONSABILITY OF THE CLIENT TO VERIFY THE EXISTENCE OF ANY RESTRICTION OR PATENTS IN ACT

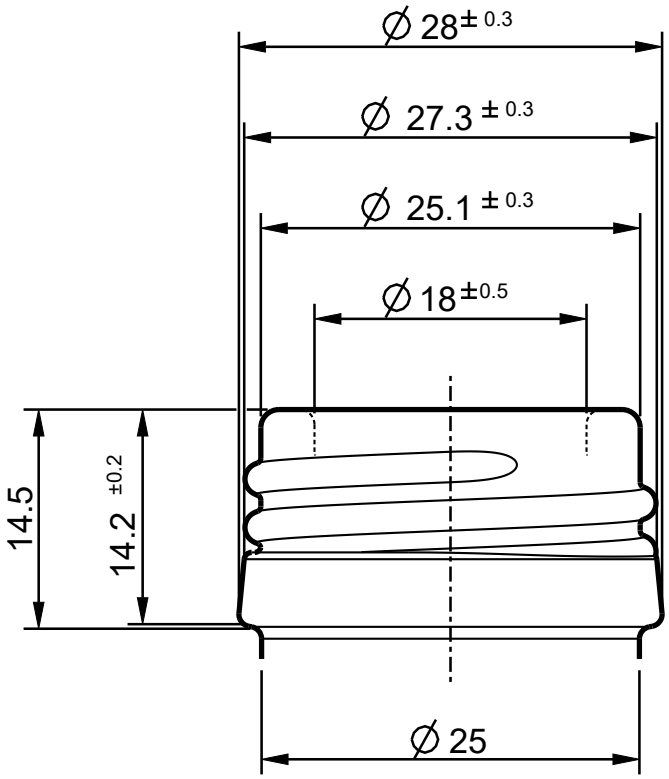

OGGETTO Object	IMBOCCATURA
DENOMINAZIONE Denomination	**VITE**
ARTICOLO Article	**UNI 7564 - 28 BASSA**

N° DISEGNO Drawing N°	K0215			DISEGNATORE Design by	Luigi Panniello		
N° SERIE Series N°	K0215			APPROVATO DA Approved by	Cristian Ambrosio		
SCALA Scale	2:1	FORMATO Paper Size	A4	DATA Date	13-10-2023		

FORO mm Trought Bore	18	SOTTOBAGA mm	25
DIAMETRO MAX mm Maximum Diameter	28	ALTEZZA mm Height	14.5
TIPO COLLARINO Type of Ring	CHIUSO	GIRATO Turned	NO

Rev.	-	-
Rev.	-	-
Rev.	-	-

VETRI SPECIALI

VETRI SPECIALI S.p.A., Via Torre d'Augusto, n° 34 - 38122 - Trento (TN) - Italy (IT)
Tel. +39 0461 270111 - Fax +39 0461 235809 - info@vetrispeciali.it - www.vetrispeciali.com

Solo le dimensioni indicate con tolleranza sono impegnative. Disegno suscettibile di modifica da parte del fornitore.
Only the indicated sizes, with tolerance, are binding. Drawingss are subject to change by the supplier.

I disegni sono di proprietà Vetri Speciali. La riproduzione anche parziale sarà perseguita ai sensi di legge.
This drawing is the property of Vetri Speciali. Even partial reproduction will be prosecuted in accordance with the law.

STATO: APPROVATO

REV:

MODEL: K0215