LA VETRI SPECIALI DECLINA OGNI RESPONSABILITA' PER VIOLAZIONI DI DIRITTI DI TERZE PERSONE SULLA FORMA DELLE BOTTIGLIE FABBRICATE SU COMMISSIONE DELLA SPETTABILE CLIENTELA L'ACCERTAMENTO DELLA LICEITA' DI TALE FORMA E' A CARICO DEL CLIENTE
VETRI SPECIALI DECLINES ALL RESPONSABILITY FOR ANY VIOLATION OF RIGHTS PERTAINING TO THIRDPARTIES AS FAR AS THE BOTTLE SHAPE OR FORM ARE CONCERNED. IT IS THE RESPONSABILITY OF THE CLIENT TO VERIFY THE EXISTENCE OF ANY RESTRICTION OR PATENTS IN ACT

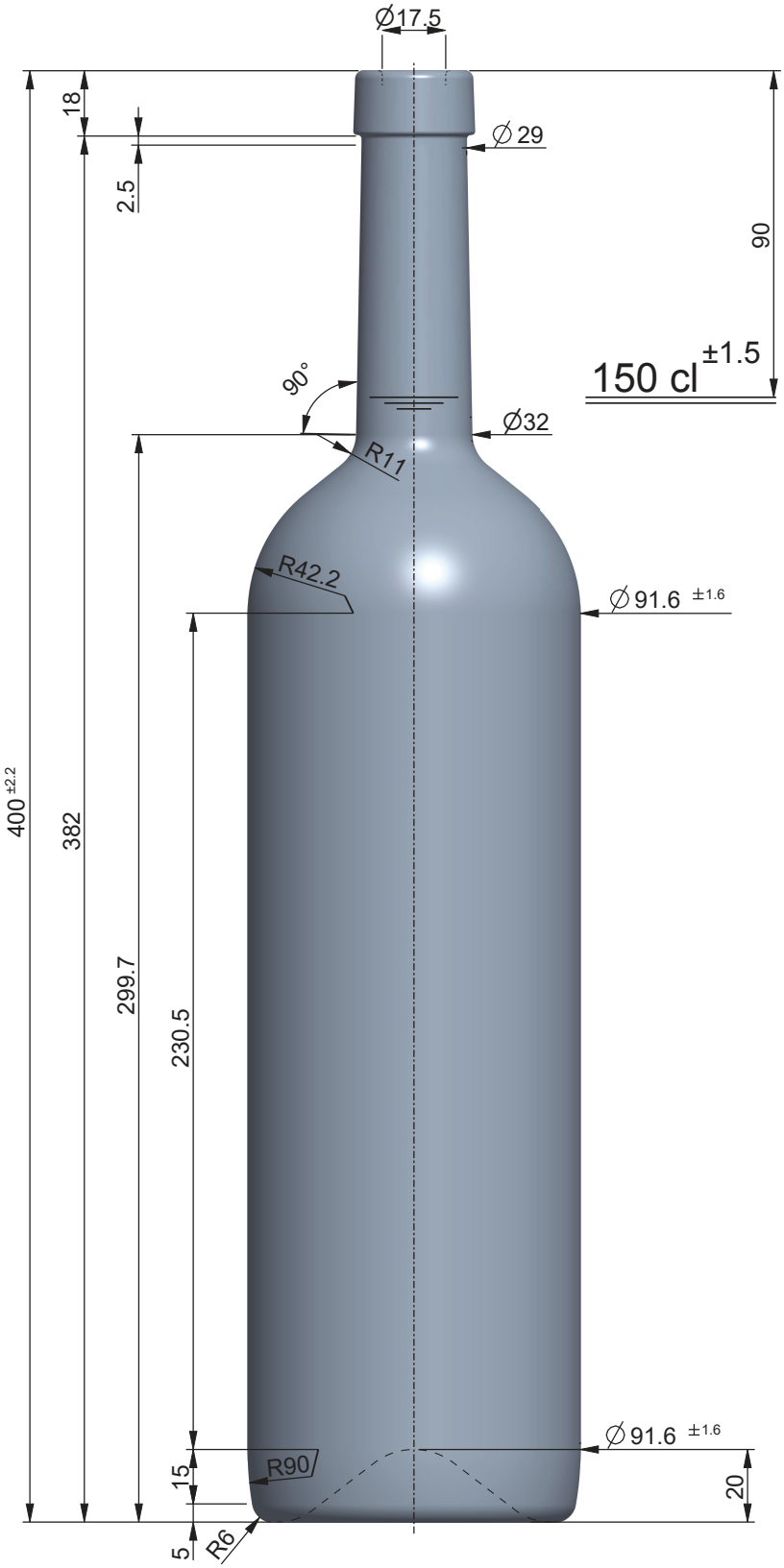

TACCA AL FONDO POSIZIONATA
A 90° DALL'ASSE APERTURA STAMPO

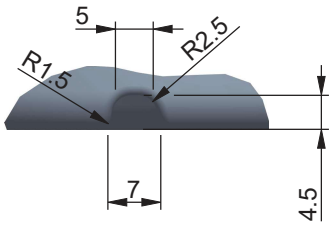

LETTORE CAVITA' POSTO
SOPRA ALLA TACCA

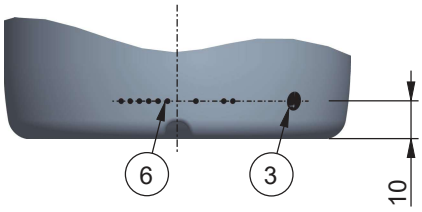

VISTA DAL FONDO

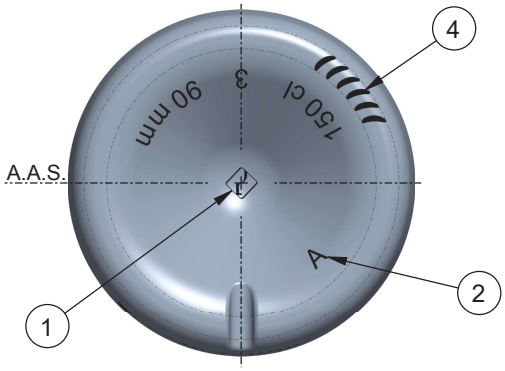

1 MARCHIO STABILIMENTO
2 SIGLA ALIMENTI
3 N° STAMPO
4 ZIGRINATURA
5 GODRONATURA
6 LETTORE CAVITÀ
7 LETTORE ALFANUMERICO

DENOMINAZIONE Denomination	FASCETTA			OGGETTO Object	DISEGNO
IMBOCCATURA Finish	-			DENOMINAZIONE Denomination	**BORDOLESE**
CAPACITA' NOM. cl Capacity	150	N° RICHIESTA Request N°	3761	ARTICOLO Article	**SPECIAL CON TACCA 150**
CAPACITA' R.B. cl Brimfull Capacity	152.5	CODICE ARTICOLO Article Number	9810	N° DISEGNO Drawing N°	41216 — DISEGNATORE Design by: Filippo Del Col
PESO VETRO gr Glass Weight	900	F.M.P. M.T.B. 16.5 — COD. IMB. Finish Code	N0612	N° SERIE Series N°	9632 — APPROVATO DA Approved by: Cristian Ambrosio
CLIENTE Customer	VETRI SPECIALI S.P.A.			SCALA Scale 1:1 — FORMATO Paper Size A2	DATA Date: 29-01-2026
SERIE ABBOZZATORI Blank Mould Code	-	SERIE FINITORI Blow Mould Code	-		
NOTE	EX FINITORI N1306 E FONDINI N0217		-		
Rev.	MOD. TACCA CENTR. AGG. LETT. CAV. SOST. DIS ST-171		29-01-2026		
Rev.	-		-		

VETRI SPECIALI
VETRI SPECIALI S.p.A., Via Torre d'Augusto, n° 34 - 38122 - Trento (TN) - Italy(IT)
Tel. +39 0461 270111 - Fax +39 0461 235809 - info@vetrispeciali.it - www.vetrispeciali.com

Solo le dimensioni indicate con tolleranza sono impegnative. Disegno suscettibile di modifica da parte del fornitore.
Only the indicated sizes, with tolerance, are binding. Drawings are subject to change by the supplier.

I disegni sono di proprietà Vetri Speciali. La riproduzione anche parziale sarà perseguita ai sensi di legge.
This drawing is the property of Vetri Speciali. Even partial reproduction will be prosecuted in accordance with the law.

STATO: IN APPROVAZIONE
REV:
MODEL: 41216

LA VETRI SPECIALI DECLINA OGNI RESPONSABILITA' PER VIOLAZIONI DI DIRITTI DI TERZE PERSONE SULLA FORMA DELLE BOTTIGLIE FABBRICATE SU COMMISSIONE DELLA SPETTABILE CLIENTELA L'ACCERTAMENTO DELLA LICEITA' DI TALE FORMA E' A CARICO DEL CLIENTE
VETRI SPECIALI DECLINES ALL RESPONSABILITY FOR ANY VIOLATION OF RIGHTS PERTAINING TO THIRDPARTIES AS FAR AS THE BOTTLE SHAPE OR FORM ARE CONCERNED. IT IS THE RESPONSABILITY OF THE CLIENT TO VERIFY THE EXISTENCE OF ANY RESTRICTION OR PATENTS IN ACT

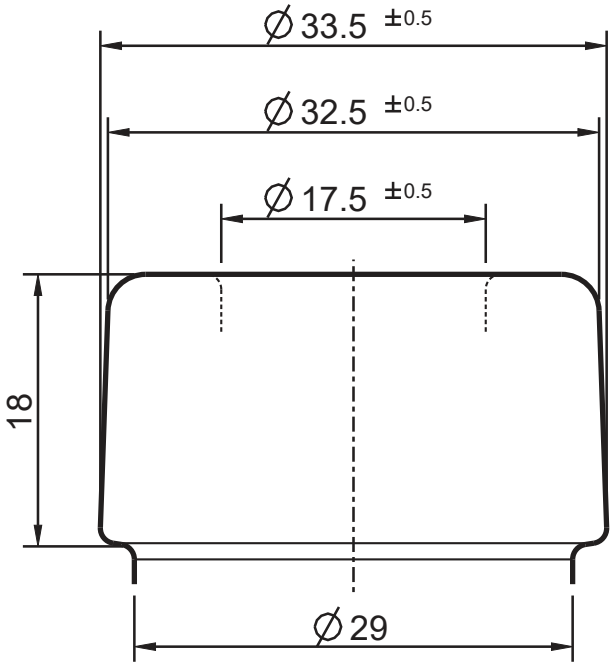

FORO mm Trought Bore	17.5	SOTTOBAGA mm	29
DIAMETRO MAX mm Maximum Diameter	33.5	ALTEZZA mm Height	18
TIPO COLLARINO Type of Ring	CHIUSO	GIRATO Turned	NO
ALTEZZA TAGLIO COLLARINO mm Cut Ring Height		DIAMETRO TAGLIO COLLARINO mm Cut Ring Diameter	
COLLARINO PADRE Father Code		CODICE CALIBRATURA Calibration Code	
Rev.	-		-
Rev.	-		-
Rev.	-		-

Solo le dimensioni indicate con tolleranza sono impegnative. Disegno suscettibile di modifica da parte del fornitore. Le quote sono espresse in mm.
Only the indicated sizes, with tolerance, are binding. Drawings are subject to change by the supplier. Dimensions are in mm.

OGGETTO Object	IMBOCCATURA		
DENOMINAZIONE Denomination	**FASCETTA**		
ARTICOLO Article			
N° DISEGNO Drawing N°	N0612	DISEGNATORE Design by	Filippo Del Col
N° SERIE Series N°	N0612	APPROVATO DA Approved by	Cristian Ambrosio
SCALA Scale 2:1	FORMATO Paper Size A4	DATA Date	28-01-2026

VETRI SPECIALI
VETRI SPECIALI S.p.A., Via Torre d'Augusto, n° 34 - 38122 - Trento (TN) - Italy (IT)
Tel. +39 0461 270111 - Fax +39 0461 235809 - info@vetrispeciali.it - www.vetrispeciali.com

I disegni sono di proprietà Vetri Speciali. La riproduzione anche parziale sarà perseguita ai sensi di legge.
This drawing is the property of Vetri Speciali. Even partial reproduction will be prosecuted in accordance with the law.

STATO: APPROVATO
REV: 0
MODEL: N0612