LA VETRI SPECIALI DECLINA OGNI RESPONSABILITA' PER VIOLAZIONI DI DIRITTI DI TERZE PERSONE SULLA FORMA DELLE BOTTIGLIE FABBRICATE SU COMMISSIONE DELLA SPETTABILE CLIENTELA L'ACCERTAMENTO DELLA LICEITA' DI TALE FORMA E' A CARICO DEL CLIENTE
VETRI SPECIALI DECLINES ALL RESPONSABILITY FOR ANY VIOLATION OF RIGHTS PERTAINING TO THIRDPARTIES AS FAR AS THE BOTTLE SHAPE OR FORM ARE CONCERNED. IT IS THE RESPONSABILITY OF THE CLIENT TO VERIFY THE EXISTENCE OF ANY RESTRICTION OR PATENTS IN ACT

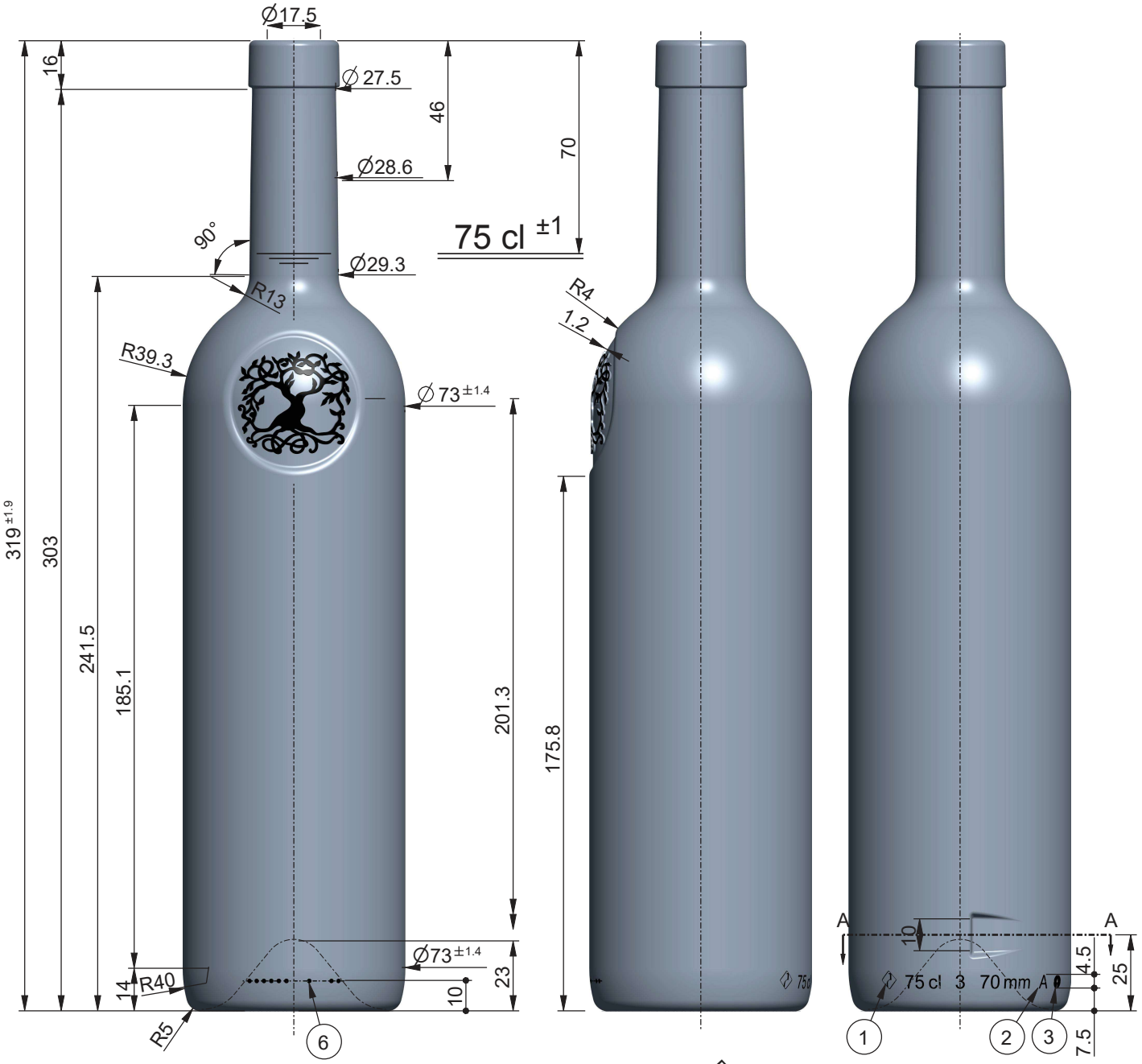


## VISTA DAL FONDO

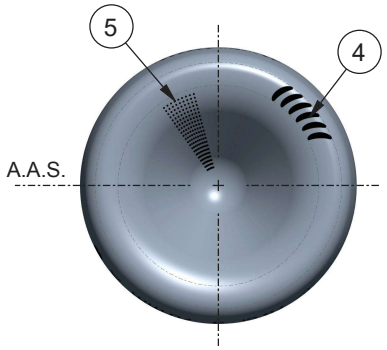


n°1 MARCHIO
IN RILIEVO ~0.7mm
SU INCAVO
PARTICOLARE MARCHIO

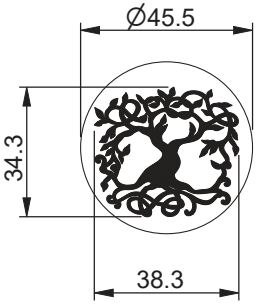


1 MARCHIO STABILIMENTO
2 SIGLA ALIMENTI
3 N° STAMPO
4 ZIGRINATURA
5 GODRONATURA
6 LETTORE CAVITÀ
7 LETTORE ALFANUMERICO

PARTICOLLARE TACCA
OPPOSTA AL MACHIO

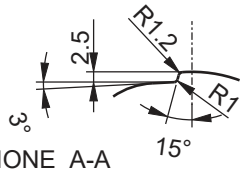


SEZIONE A-A

| | | | |
|---|---|---|---|
| DENOMINAZIONE / Denomination | FASCETTA | | |
| IMBOCCATURA / Finish | - | | |
| CAPACITA' NOM. cl / Capacity | 75 | N° RICHIESTA / Request N° | 3700 |
| CAPACITA' R.B. cl / Brimfull Capacity | 77.3 | CODICE ARTICOLO / Article Number | **** |
| PESO VETRO gr / Glass Weight | 500 | F.M.P. / M.T.B. 16 | COD. IMB. / Finish Code K2065 |
| CLIENTE / Customer | SCHENK ITALIA S.P.A | | |
| SERIE ABBOZZATORI / Blank Mould Code | - | SERIE FINITORI / Blow Mould Code | - |
| Rev.1 | MOD. IMBOCCATURA | | 10-02-2026 |
| Rev. | - | | - |
| Rev. | - | | - |

Solo le dimensioni indicate con tolleranza sono impegnative. Disegno suscettibile di modifica da parte del fornitore.
Only the indicated sizes, with tolerance, are binding. Drawings are subject to change by the supplier.

| | | | |
|---|---|---|---|
| OGGETTO / Object | DISEGNO | | |
| DENOMINAZIONE / Denomination | **BORDOLESE** | | |
| ARTICOLO / Article | **MASSO ANTICO 75** | | |
| N° DISEGNO / Drawing N° | 41124_1 | DISEGNATORE / Design by | Filippo Del Col |
| N° SERIE / Series N° | **** | APPROVATO DA / Approved by | Cristian Ambrosio |
| SCALA / Scale 1:1 | FORMATO / Paper Size A2 | DATA / Date | 10-02-2026 |

VETRI SPECIALI

VETRI SPECIALI S.p.A., Via Torre d'Augusto, n° 34 - 38122 - Trento (TN) - Italy(IT)
Tel. +39 0461 270111 - Fax +39 0461 235809 - info@vetrispeciali.it - www.vetrispeciali.com

I disegni sono di proprietà Vetri Speciali. La riproduzione anche parziale sarà perseguita ai sensi di legge.
This drawing is the property of Vetri Speciali. Even partial reproduction will be prosecuted in accordance with the law.

MODEL: 41124_1

LA VETRI SPECIALI DECLINA OGNI RESPONSABILITA' PER VIOLAZIONI DI DIRITTI DI TERZE PERSONE SULLA FORMA DELLE BOTTIGLIE FABBRICATE SU COMMISSIONE DELLA SPETTABILE CLIENTELA L'ACCERTAMENTO DELLA LICEITA' DI TALE FORMA E' A CARICO DEL CLIENTE
VETRI SPECIALI DECLINES ALL RESPONSABILITY FOR ANY VIOLATION OF RIGHTS PERTAINING TO THIRDPARTIES AS FAR AS THE BOTTLE SHAPE OR FORM ARE CONCERNED. IT IS THE RESPONSABILITY OF THE CLIENT TO VERIFY THE EXISTENCE OF ANY RESTRICTION OR PATENTS IN ACT

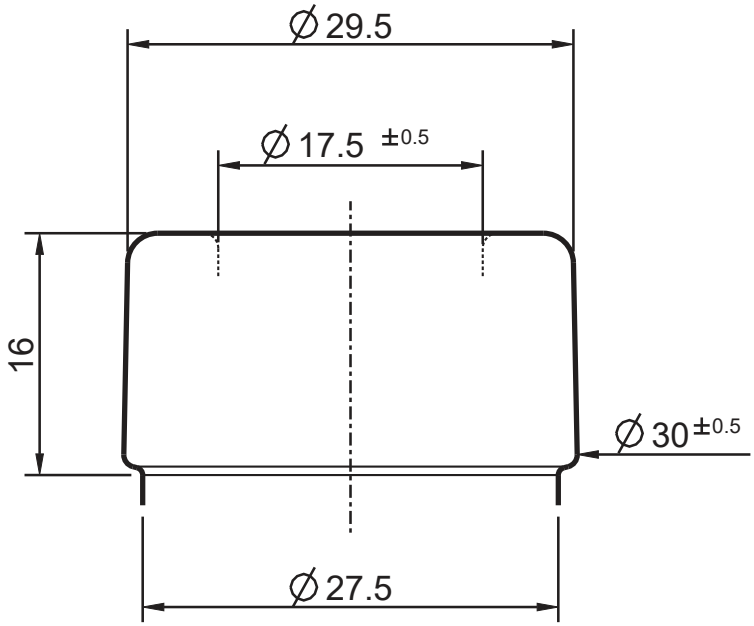


| | |
|---|---|
| OGGETTO<br>Object | IMBOCCATURA |
| DENOMINAZIONE<br>Denomination<br>ARTICOLO<br>Article | **FASCETTA** |

| | | | | | |
|---|---|---|---|---|---|
| N° DISEGNO<br>Drawing N° | K2065 | | | DISEGNATORE<br>Design by | Sara Contessotto |
| N° SERIE<br>Series N° | K2065 | | | APPROVATO DA<br>Approved by | Cristian Ambrosio |
| SCALA<br>Scale | 2:1 | FORMATO<br>Paper Size | A4 | DATA<br>Date | 15-05-2025 |

| | | | |
|---|---|---|---|
| FORO mm<br>Trought Bore | 17.5 | SOTTOBAGA mm | 27.5 |
| DIAMETRO MAX mm<br>Maximum Diameter | 30 | ALTEZZA mm<br>Height | 16 |
| TIPO COLLARINO<br>Type of Ring | CHIUSO | GIRATO<br>Turned | NO |

| | | |
|---|---|---|
| Rev. | EX A1650 | - |
| Rev. | - | - |
| Rev. | - | - |

Solo le dimensioni indicate con tolleranza sono impegnative. Disegno suscettibile di modifica da parte del fornitore.
Only the indicated sizes, with tolerance, are binding. Drawingss are subject to change by the supplier.

VETRI SPECIALI
VETRI SPECIALI S.p.A., Via Torre d'Augusto, n° 34 - 38122 - Trento (TN) - Italy (IT)
Tel. +39 0461 270111 - Fax +39 0461 235809 - info@vetrispeciali.it - www.vetrispeciali.com

I disegni sono di proprietà Vetri Speciali. La riproduzione anche parziale sarà perseguita ai sensi di legge.
This drawing is the property of Vetri Speciali. Even partial reproduction will be prosecuted in accordance with the law.

STATO: APPROVATO
REV: 0
MODEL: K2065