LE QUOTE SONO ESPRESSE IN mm - SOLO QUELLE CON INDICAZIONE DI TOLLERANZA SONO IMPEGNATIVE
DIMENSIONS ARE EXPRESSED IN mm - ONLY DIMENSIONS WITH TOLERANCES ARE MANDATORY

bottom view
vista dal fondo

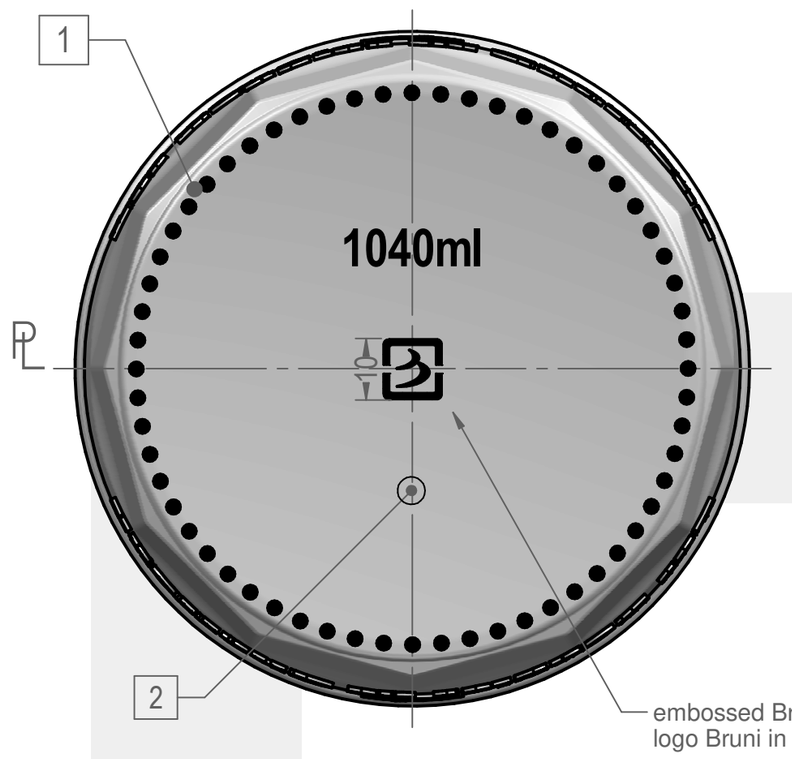

1) stipple
1) zigrinatura
2) mould n°
2) n° stampo

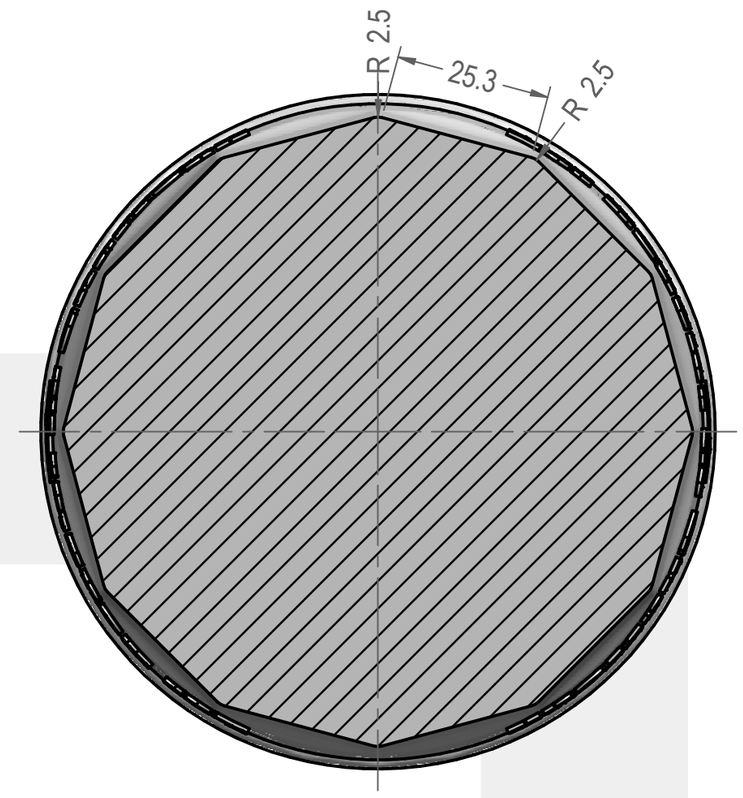

SEZIONE A-A

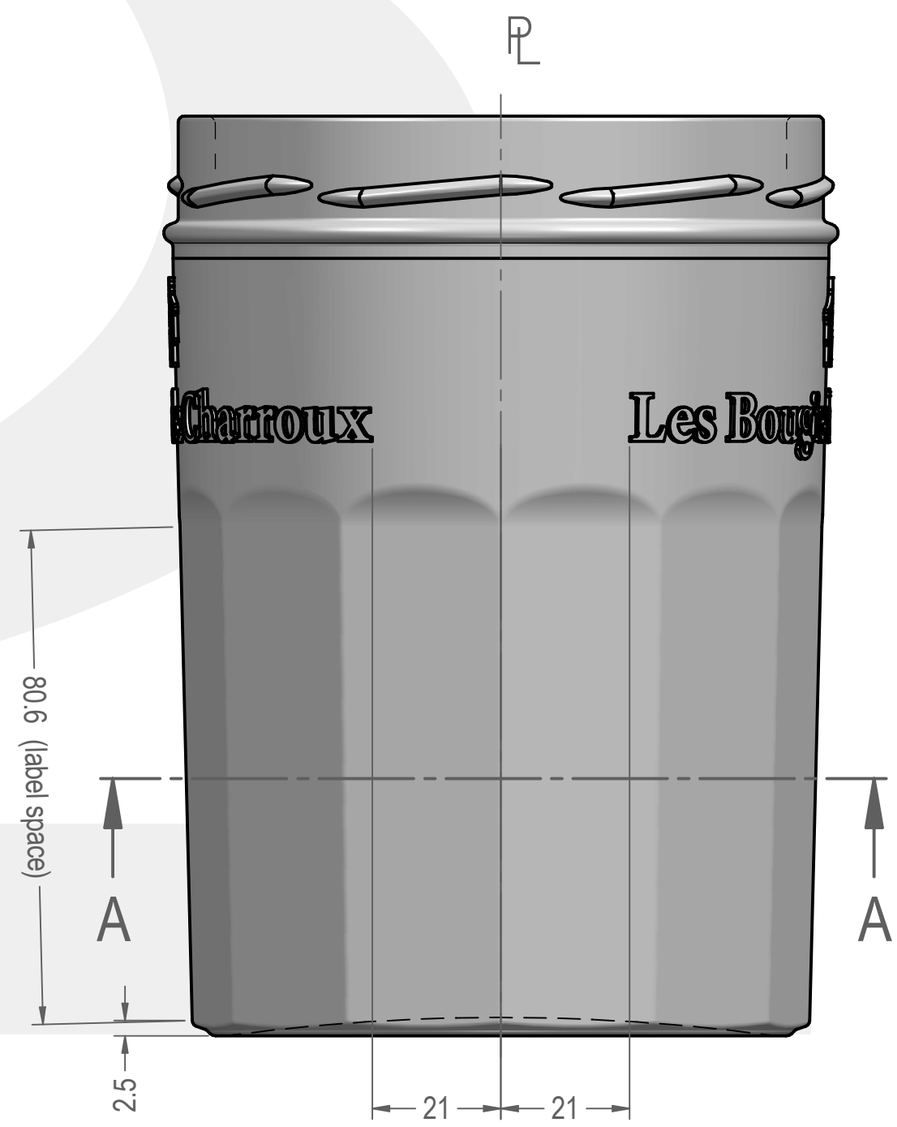

2D development of embossing

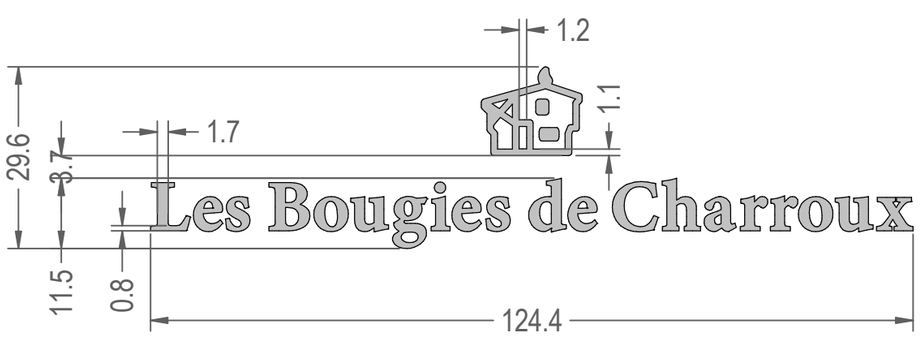

REV:			DIS. N° / DWG NO. VB4931.02
ARTICOLO / ITEM MENAGE T.O. 110	CAPACITÀ R.B. / BRIMFUL CAP. (c.c.) : 1040±16	SCALA / SCALE 1:1	
	PESO VETRO / GLASS WEIGHT (gr.) : 500		
	BOCCA / FINISH : TWIST-OFF 110		RIF. / REF. : cod. ---
	RICHIESTO DA / REQUESTED BY : GIUSEPPE PINNA		DATA / DATE 14/01/2022
	ESEGUITO DA / DRAWN BY : MAURIZIO COMES		
	APPROVATO DA / APPROVED BY : ENRICO CRIMALDI		FORMATO / SIZE : A2

berlin PACKAGING | bruni glass

berlinpackaging.eu

COPYRIGHT BERLIN PACKAGING ITALY S.p.A. - VIETATA LA RIPRODUZIONE E LA DIVULGAZIONE A TERZI DOVE NON ESPRESSAMENTE AUTORIZZATA
COPYRIGHT BERLIN PACKAGING ITALY S.p.A. - REPRODUCTION AND DISCLOSURE TO THIRD PARTIES ARE PROHIBITED IF NOT EXPRESSLY AUTHORIZED

Berlin Packaging | Bruni Glass INNOVATION CENTER