VETROelite
[non disclosure agreement]

ACCORDO DI NON DIVULGAZIONE

Aprendo il documento (o i documenti) allegati in questa E-mail, Vi impegnate a trattare come confidenziali le informazioni ivi contenute; considerandole di sola proprietà di Vetroelite.
Vi impegnate a utilizzare le informazioni inviate tramite questa E-mail per null'altro che lo scopo di migliorare il vostro progetto. Vi impegnate altresì a mantenere queste informazioni strettamente confidenziali, non divulgandole a terzi eccetto ai vostri collaboratori, i quali saranno da voi debitamente informati degli obblighi riguardo la divulgazione delle stesse. In particolare, Vi impegnate a non divulgare o trasmettere tali informazioni a produttori di vetro o a terzi con interessi diretti o indiretti nell'industria del vetro.
Come richiesta di Vetroelite, restituirete tutte le copie di queste informazioni confidenziali e non ne tratterrete alcuna.
Questa E-mail non Vi accorda in alcun modo alcuna licenza o diritto rispetto alla proprietà intellettuale di Vetroelite o alle informazioni confidenziali ivi riportate. Prendendo visione delle informazioni confidenziali qui allegate accettate di trattarle come tali a tempo indefinito.
Il presente accordo è regolato dalla legge italiana (Codice Penale, art. 513, 623; Codice Civile, art. 2598, 2600)

NON DISCLOSURE AGREEMENT

Opening the documents attached to this E-mail you agree that all the information contained in this/these document/s will be considered as confidential and proprietary of Vetroelite.
You undertake not to use the confidential information transmitted with this E-mail for any purpose other than implementing your project, and you agree on keeping this information secure and not to disclose it or allow its disclosure to others except to your employees, whom must be informed about their duty of confidence to Vetroelite spa, and are bound to the all the obligations that the opening of this file implies.
In particular, you shall not, by any means, communicate or transfer this confidential information to any glass manufacturer or to any third party having a direct or indirect interest in the glass industry.
You will, on Vetroelite's request, return all copies and records of this confidential information and not retain any copy or record of it.
This E-mail does not, by any means, grant you with any licence or right on any Vetroelite's intellectual propriety rights and the undertaking of what agreed by the opening of the documents will continue in force indefinitely.
This agreement is governed by the Italian law (Penal Code, art. 513, 623; Civil Code art. 2598, 2600)

ACCORD DE NON DIVULGATION

Ouvrant le document (ou les documents) annexé à cet E-mail, vous vous engagez à considérer les informations ici contenues comme confidentielles et comme propriété exclusive de Vetroelite.
Vous vous engagez à utiliser les informations envoyées par cet E-mail seulement pour améliorer votre projet. Vous vous engagez à garder ces informations strictement confidentielles et à ne pas les communiquer à troisièmes parties, avec l'exception des membres de votre personnel qui devront être informés des obligations concernant la divulgation de ces informations. En particulier, vous vous engagez à ne pas communiquer ou transmettre ces informations à aucun producteur de verre ou à une troisième partie avec intérêts directs ou indirectes dans l'industrie manufacturière du verre.
Vous vous engagez à remettre à Vetroelite toutes les copies de ces informations confidentielles et à ne pas en retenir des copies chez vous si Vetroelite le demandera.
Cet E-mail ne vous donne aucun licence ou droit sur la propriété intellectuelle de Vetroelite spa ou sur les informations confidentielles ici contenues.
Vous vous engagez à garder ces informations comme confidentielles pour un temps indéterminé.
Cet accord est réglé par la loi italienne (Code Pénale art. 513, 623; Code Civile, art. 2598, 2600)

GEHEIMVERTRAG

Wenn Sie dieses Dokument öffnen, Sie verpflichten sich strikt vertraulich zu behandeln und nicht ohne vorherige schriftliche Zustimmung von Vetroelite an Dritte weiterzugeben, zu verwerten oder zu verwenden.
Sie werden alle geeigneten Vorkehrungen treffen, um die Vertraulichkeit sicherzustellen. Vertrauliche Informationen werden nur an die Mitarbeiter oder sonstige Dritte weitergegeben, die sie aufgrund ihrer Tätigkeit erhalten müssen. Sie stellen sicher, dass die zum Einsatz kommenden Personen ebenfalls die vorliegende Vertraulichkeitsvereinbarung unterzeichnen.
Nach Beendigung aller vertraglich vereinbarten Aktivitäten zwischen Sie und Vetroelite werden die jeweils von der anderen Partei erhaltenen vertraulichen Informationen, soweit sie in körperlichen oder elektronischen Dokumenten (incl. aller Kopien) niedergelegt sind, auf Wunsch zurückgegeben.
Nichts in dieser E-mail soll als eine Gewährung oder implizite Übertragung von Rechten bezüglich der Vertraulichen Information, insbesondere von den Rechten des geistigen Eigentums, welche mit der Vertraulichen Information im Zusammenhang stehen, an dem Informationsempfänger durch diese E-mail ausgelegt werden. Sie sind damit einverstanden, dass alle Vertrauliche Information Eigentum von Vetroelite bleiben und verpflichten Sie sich diese Informationen für eine unbestimmte Zeit vertraulich zu behalten.
Diese Vereinbarung unterliegt dem Italienischen Recht. Gerichtsstand ist Italien (Strafgesetzbuch, Art. 513, 623; Gesetzbuch, Art. 2598, 2600)

ACUERDO DE NO DIVULGACION

Al abrir el documento adjunto (o los documentos adjuntos), Usted se compromete a tratar de manera confidencial la información contenida en el, y considerarla propiedad exclusiva de Vetroelite.
Usted se compromete a utilizar la información que se envíe a través de este correo electrónico con el solo fin de mejorar Su proyecto. Usted se compromete también a mantener esta información confidencial y no divulgarla a terceros, excepto a Sus empleados, que serán debidamente informados por Su parte de las obligaciones relativas a la divulgación de la misma. En particular, Usted se compromete a no revelar o transmitir dicha información a los productores de vidrio o a terceras personas con intereses directos o indirectos en la industria del vidrio.
A petición de Vetroelite, Usted tendrà que devolver todas las copias que contengan la información confidencial y no conservar dicha informacion o sus copias.
Este correo electrónico no otorgarà a Usted, en modo alguno, cualquier licencia o derecho en materia de propiedad intelectual de Vetroelite o información confidencial contenida en el mismo. Tomando nota de la información confidencial en adjunto Usted acepta tratarla como tal por tiempo indefinido.
Este acuerdo se rige por la ley italiana (Código Penal, art. 513, 623, Código Civil, art. 2598, 2600)

VETROelite
[engineering]

Art. **[MANILA]**

Codice Art. / Code Art. **[9173WH1V005]**	Imboccatura. / Finish. **[VERSATORE]**
Capacità. / Size. **[3000 ± 30cc]**	Foro Min Pass. / Min Through Hole. **[Ø 21mm]**
Capacità RB. / Brimfull Cap. **[3090 ± 30cc]**	Foro Interno. / Internal Hole. **[Ø 26.0 ± 0.5 mm]**
Peso Vetro. / Weight. **[cca. 1750g]**	Div Max Asse Orto. / Max Deviation Vert Axis. **[2.9 mm]**

[VISTA FRONTE]
[FRONT VIEW]

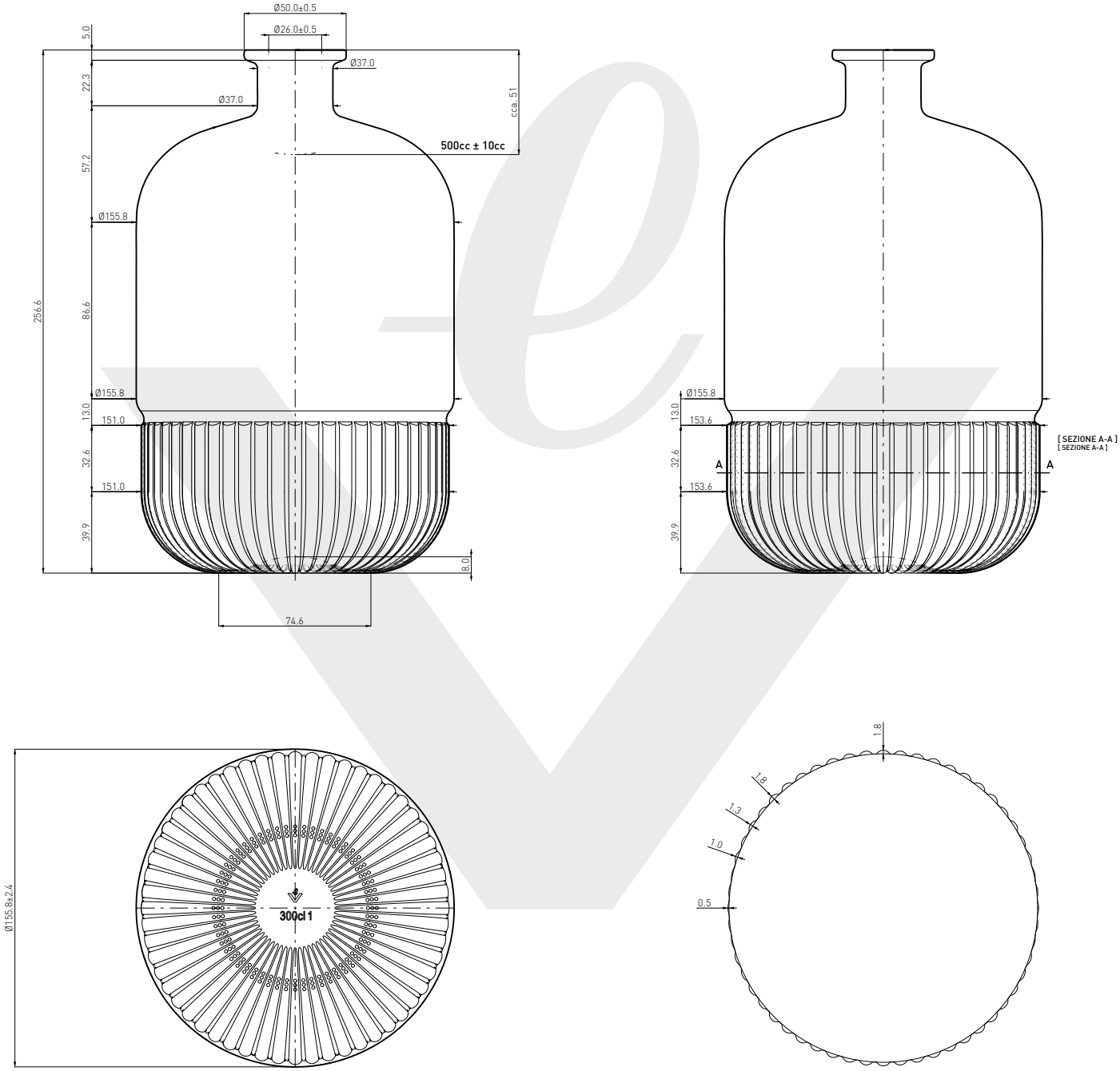

Vetroelite S.r.l.
via I Maggio, 4 - 31024
Ormelle [Treviso] Italy
t. 0039 0422 205 711 r.a.
www.vetroelite.com
info@vetroelite.com

A norma di legge si diffida dal riprodurre il presente disegno o di passarlo a terzi.
According to law, it is forbidden to reproduce this drawing or to supply it to other people.

Le quote sono espresse in mm. Solo quelle con indicazione di tolleranza sono impegnative.
The dimensions are expressed in mm. Only those with indication of tollerance are binding.

[Rev]	[Descrizione - Description]	[Prep]	[App]	[Contr]	[Data]
–	-	-	LM	LM	–
A	Emissione - Emission	Penelope	LM	LM	07.03.2025