LA VETRI SPECIALI DECLINA OGNI RESPONSABILITA' PER VIOLAZIONI DI DIRITTI DI TERZE PERSONE SULLA FORMA DELLE BOTTIGLIE FABBRICATE SU COMMISSIONE DELLA SPETTABILE CLIENTELA L'ACCERTAMENTO DELLA LICEITA' DI TALE FORMA E' A CARICO DEL CLIENTE
VETRI SPECIALI DECLINES ALL RESPONSABILITY FOR ANY VIOLATION OF RIGHTS PERTAINING TO THIRDPARTIES AS FAR AS THE BOTTLE SHAPE OR FORM ARE CONCERNED. IT IS THE RESPONSABILITY OF THE CLIENT TO VERIFY THE EXISTENCE OF ANY RESTRICTION OR PATENTS IN ACT

1 MARCHIO STABILIMENTO
2 SIGLA ALIMENTI
3 N° STAMPO
4 ZIGRINATURA
5 GODRONATURA
6 LETTORE CAVITÀ
7 LETTORE ALFANUMERICO

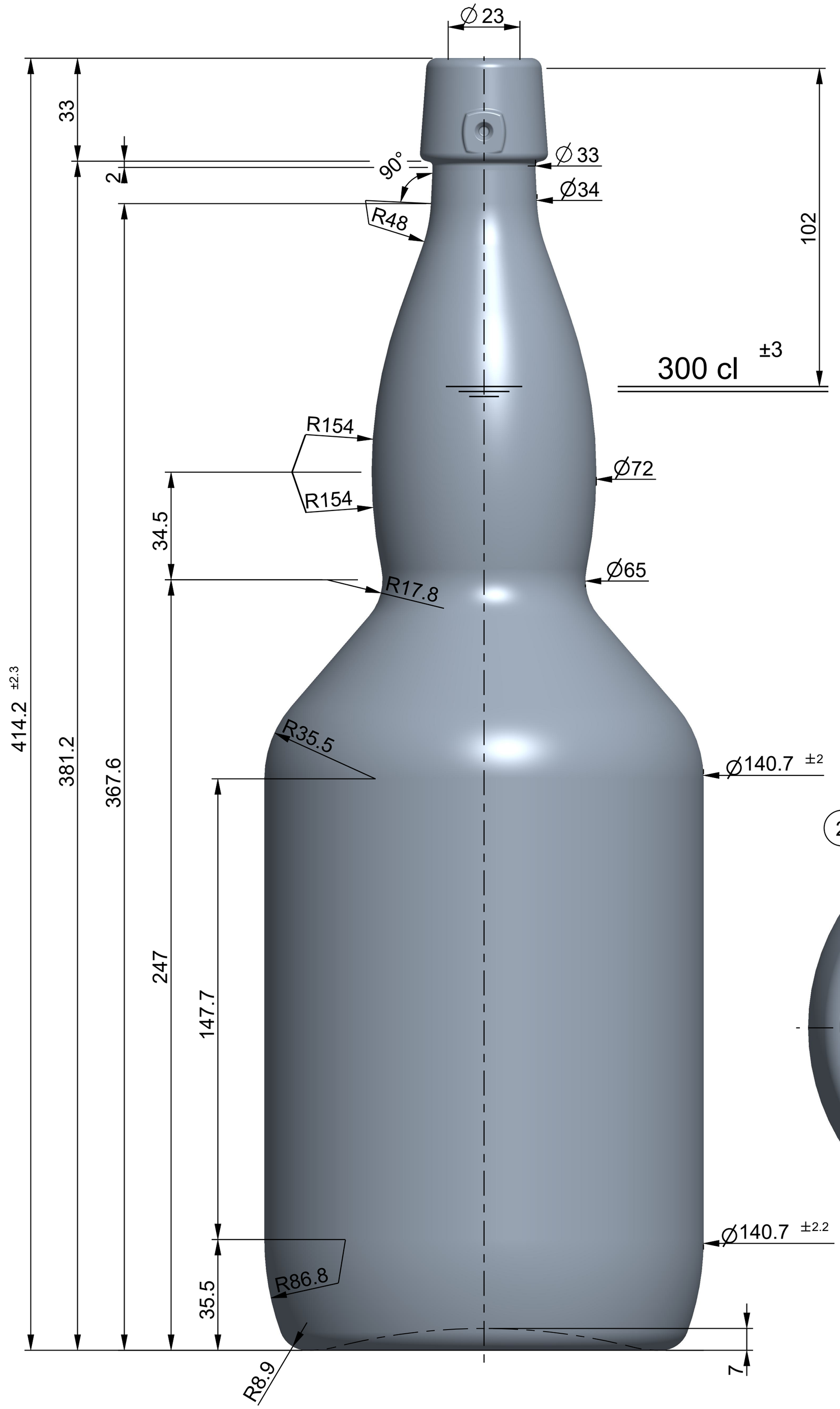

VISTA DAL FONDO

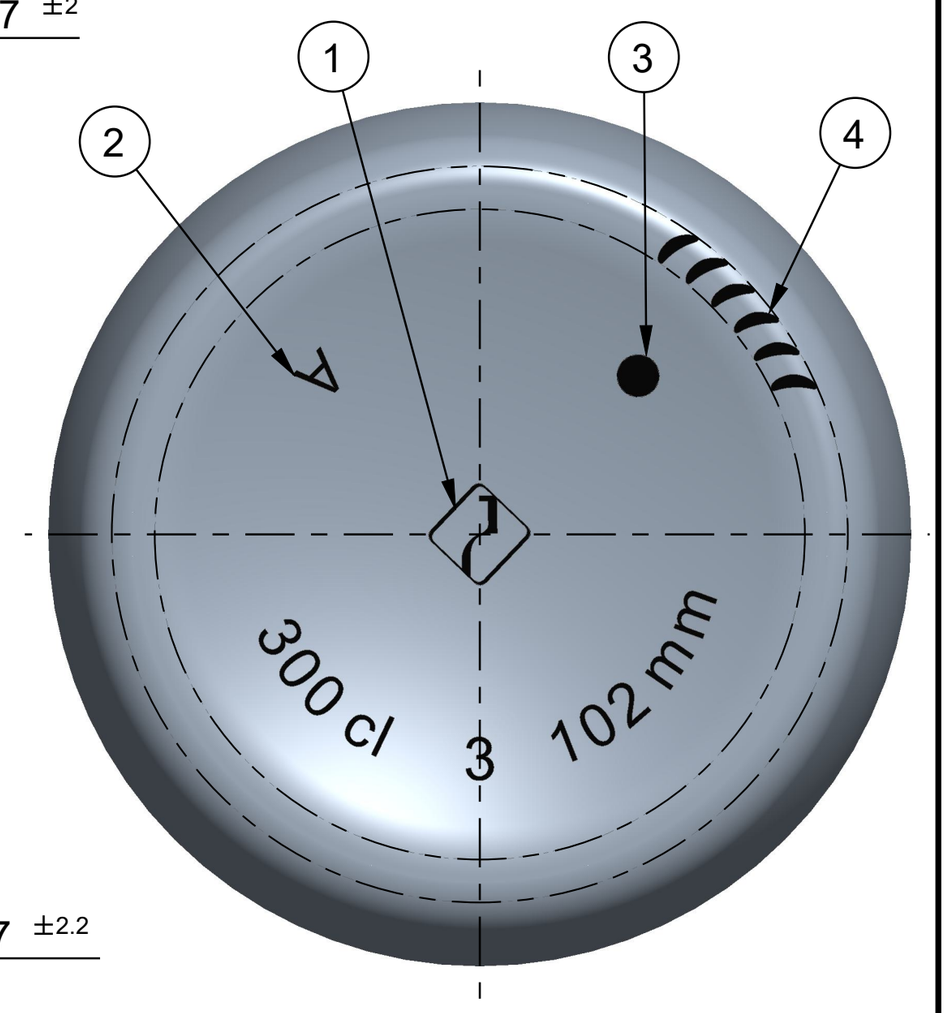

DENOMINAZIONE Denomination	FORI		
IMBOCCATURA Finish	-		
CAPACITA' NOM. cl Capacity	300	N° RICHIESTA Request N°	1557
CAPACITA' R.B. cl Brimfull Capacity	309	CODICE ARTICOLO Article Number	
PESO VETRO gr Glass Weight	1750	F.M.P. M.T.B. 18.0	COD. IMB. Finish Code K1859
CLIENTE Customer	VETRI SPECIALI S.P.A.		
Rev.	-	-	
Rev.	-	-	
Rev.	-	-	

Solo le dimensioni indicate con tolleranza sono impegnative. Disegno suscettibile di modifica da parte del fornitore.
Only the indicated sizes, with tolerance, are binding. Drawings are subject to change by the supplier.

OGGETTO Object	DISEGNO		
DENOMINAZIONE Denomination	-		
ARTICOLO Article	**BIRRA SPECIAL 300**		
N° DISEGNO Drawing N°	40602	DISEGNATORE Design by	Sara Contessotto
N° SERIE Series N°		APPROVATO DA Approved by	Cristian Ambrosio
SCALA Scale 1:1	FORMATO Paper Size A2	DATA Date	09-04-2025

VETRISPECIALI

VETRI SPECIALI S.p.A., Via Torre d'Augusto, n° 34 - 38122 - Trento (TN) - Italy(IT)
Tel. +39 0461 270111 - Fax +39 0461 235809 - info@vetrispeciali.it - www.vetrispeciali.com

I disegni sono di proprietà Vetri Speciali. La riproduzione anche parziale sarà perseguita ai sensi di legge.
This drawing is the property of Vetri Speciali. Even partial reproduction will be prosecuted in accordance with the law.

STATO: IN APPROVAZIONE
REV:
MODEL: 40602

LA VETRI SPECIALI DECLINA OGNI RESPONSABILITA' PER VIOLAZIONI DI DIRITTI DI TERZE PERSONE SULLA FORMA DELLE BOTTIGLIE FABBRICATE SU COMMISSIONE DELLA SPETTABILE CLIENTELA L'ACCERTAMENTO DELLA LICEITA' DI TALE FORMA E' A CARICO DEL CLIENTE
VETRI SPECIALI DECLINES ALL RESPONSABILITY FOR ANY VIOLATION OF RIGHTS PERTAINING TO THIRDPARTIES AS FAR AS THE BOTTLE SHAPE OR FORM ARE CONCERNED. IT IS THE RESPONSABILITY OF THE CLIENT TO VERIFY THE EXISTENCE OF ANY RESTRICTION OR PATENTS IN ACT

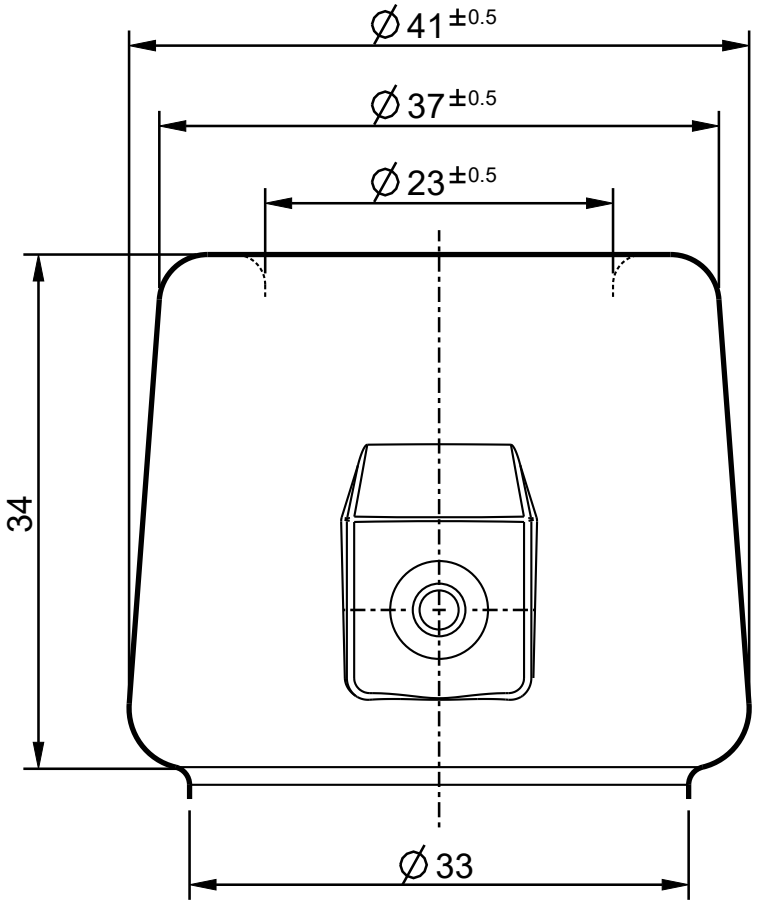

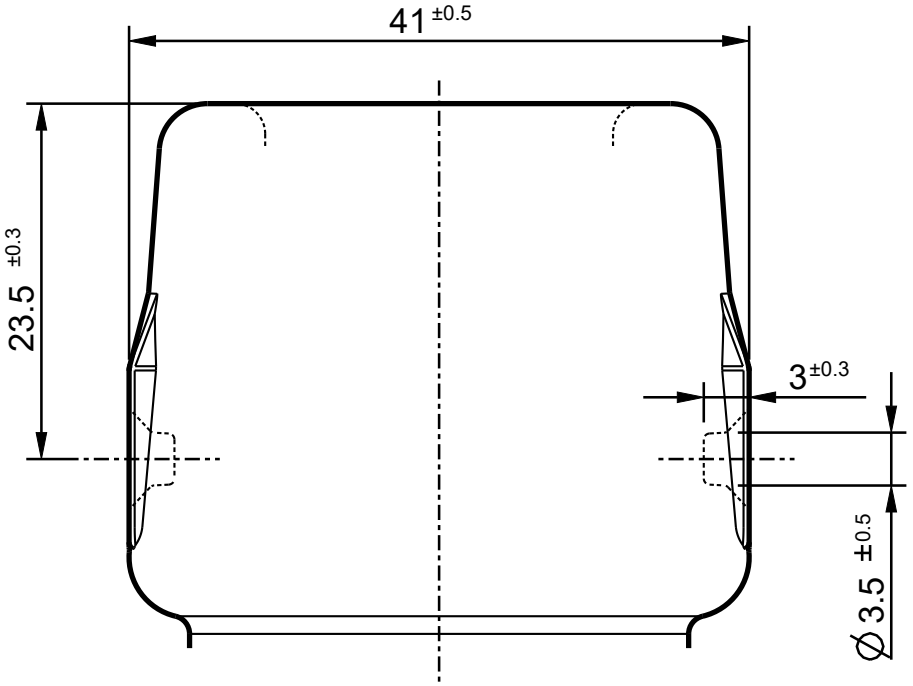

OGGETTO / Object	IMBOCCATURA
DENOMINAZIONE / Denomination	**FORI**
ARTICOLO / Article	

N° DISEGNO / Drawing N°	K1859	DISEGNATORE / Design by	Samuele Beltramini
N° SERIE / Series N°	K1859	APPROVATO DA / Approved by	Cristian Ambrosio
SCALA / Scale 2:1	FORMATO / Paper Size A4	DATA / Date	17-11-2023

FORO mm / Trought Bore	23	SOTTOBAGA mm	33
DIAMETRO MAX mm / Maximum Diameter	41	ALTEZZA mm / Height	34
TIPO COLLARINO / Type of Ring	CHIUSO	GIRATO / Turned	NO

CODICI	EX COD. COLL. N0092	-
Rev.	-	-
Rev.	-	-

VETRI SPECIALI
VETRI SPECIALI S.p.A., Via Torre d'Augusto, n° 34 - 38122 - Trento (TN) - Italy(IT)
Tel. +39 0461 270111 - Fax +39 0461 235809 - info@vetrispeciali.it - www.vetrispeciali.com

Solo le dimensioni indicate con tolleranza sono impegnative. Disegno suscettibile di modifica da parte del fornitore.
Only the indicated sizes, with tolerance, are binding. Drawingss are subject to change by the supplier.

I disegni sono di proprietà Vetri Speciali. La riproduzione anche parziale sarà perseguita ai sensi di legge.
This drawing is the property of Vetri Speciali. Even partial reproduction will be prosecuted in accordance with the law.

STATO: APPROVATO
REV: 0
MODEL: K1859