IMBOCCATURA: FASCETTA
CODICE: ****
FORO MINIMO PASSANTE ∅ 19

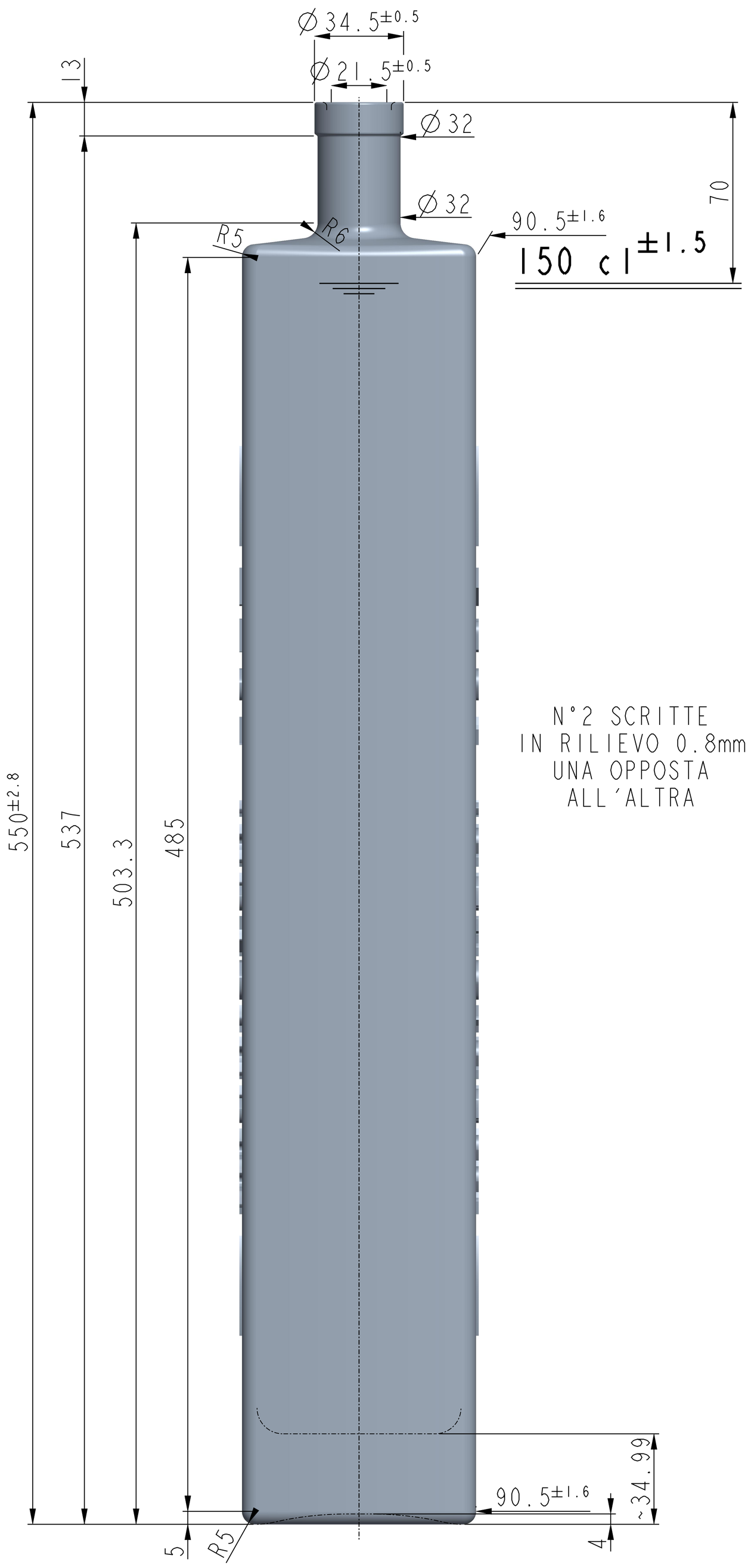

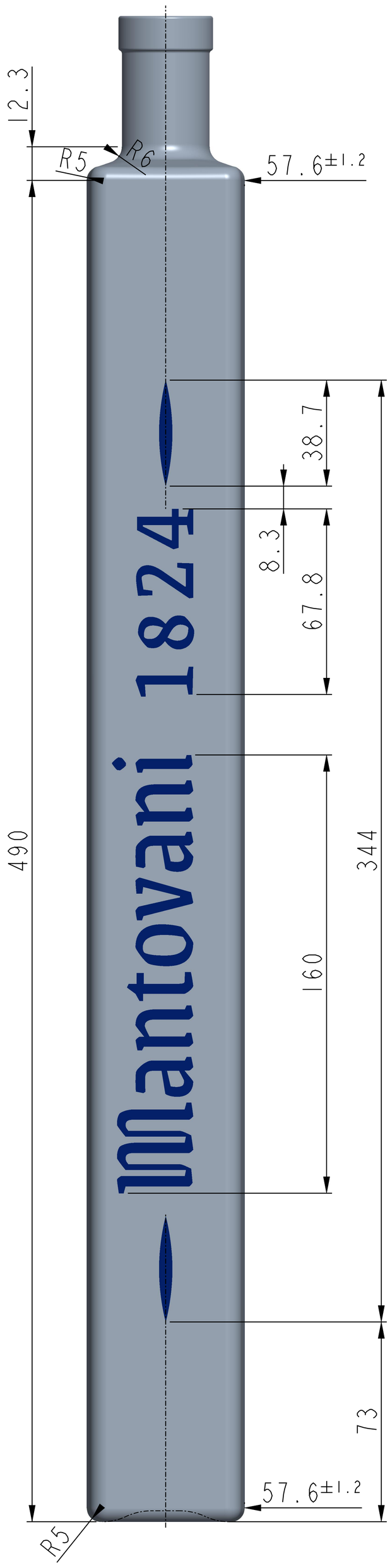

VISTA DAL FONDO

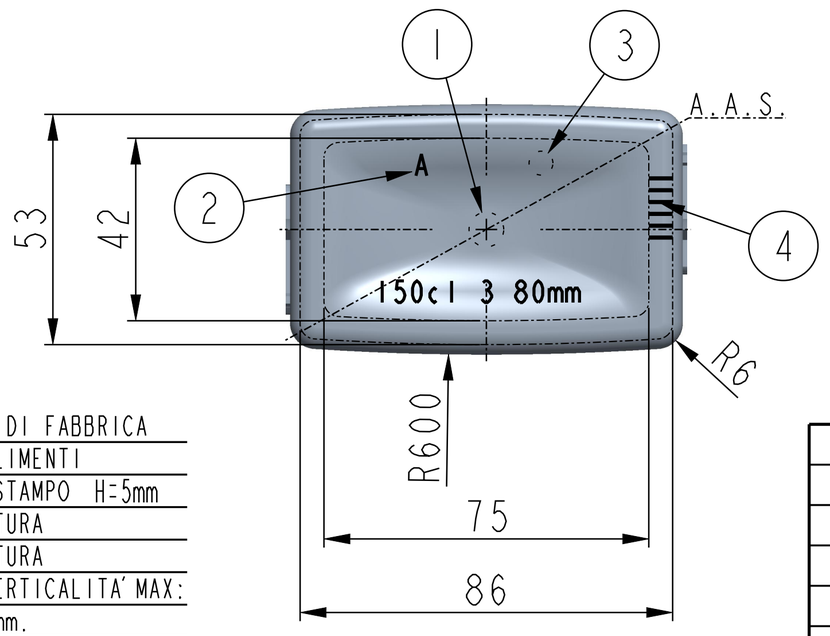

1	MARCHIO DI FABBRICA
2	SIGLA ALIMENTI
3	NUMERO STAMPO H=5mm
4	ZIGRINATURA
5	GODRONATURA
	FUORI VERTICALITA' MAX: 5.8 mm.
	PARALLELISMO MAX PIANO SUPERIORE IMBOCCATURA: * mm.

Solo le dimensioni indicate con tolleranza sono impegnative.

DATA - Date	DESCRIZIONE - Description
*	*

VETRI SPECIALI
VETRI SPECIALI SpA
Via Torre d'Augusto, 34
38122- TRENTO (TN)- ITALY
Tel.+39 0461 270111- Fax +39 0461 235809
info@vetrispeciali.com www.vetrispeciali.com

N° SERIE Series Number	****	SCALA Scale	1:1
N° DIS. Drawing	37605	DESIGN By	AM
DATA Date	12-07-22	DIR. TECNICA Appr. By	

ARTICOLO - Article
GRAPPA MANTOVANI 150

CAPACITA' NOM. cl Capacity	150
CAPACITA' RB cl Brimful Capacity	156
PESO VETRO gr Weight Glass	2500
IMBOCCATURA Finish	****
COD. ARTICOLO Code Number	****

I DISEGNI SONO DI PROPRIETÀ VETRI SPECIALI. LA RIPRODUZIONE ANCHE PARZIALE SARÀ PERSEGUITA AI SENSI DI LEGGE.