LA VETRI SPECIALI DECLINA OGNI RESPONSABILITA' PER VIOLAZIONI DI DIRITTI DI TERZE PERSONE SULLA FORMA DELLE BOTTIGLIE FABBRICATE SU COMMISSIONE DELLA SPETTABILE CLIENTELA L'ACCERTAMENTO DELLA LICEITA' DI TALE FORMA E' A CARICO DEL CLIENTE
VETRI SPECIALI DECLINES ALL RESPONSABILITY FOR ANY VIOLATION OF RIGHTS PERTAINING TO THIRDPARTIES AS FAR AS THE BOTTLE SHAPE OR FORM ARE CONCERNED. IT IS THE RESPONSABILITY OF THE CLIENT TO VERIFY THE EXISTENCE OF ANY RESTRICTION OR PATENTS IN ACT

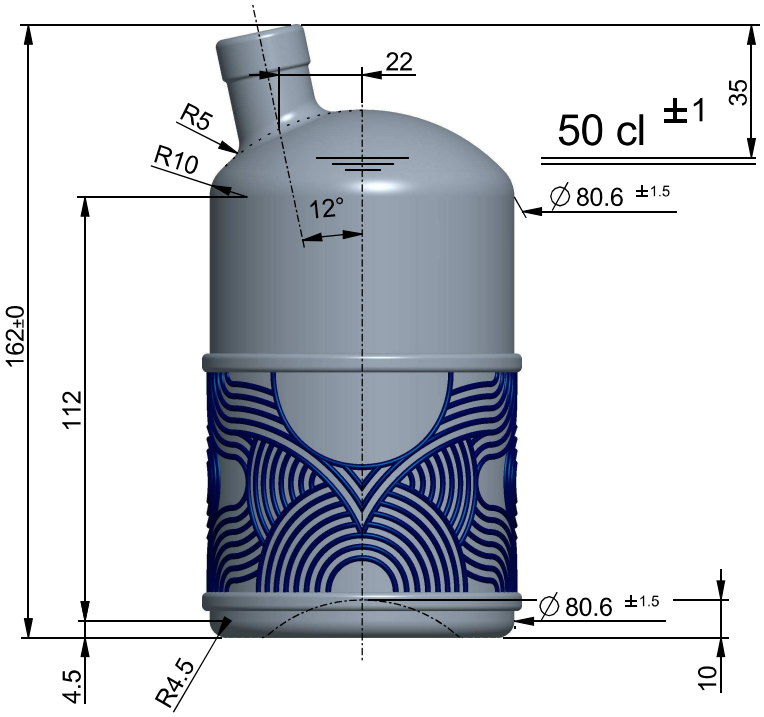

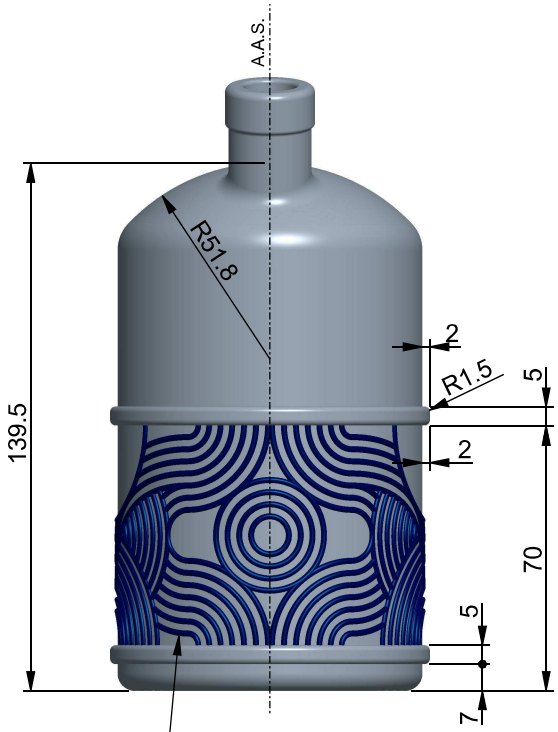

VISTA DAL FONDO

TEXTURE
IN RILIEVO ~0.6mm MAX
A SFUMARE VERSO L'A.A.S.

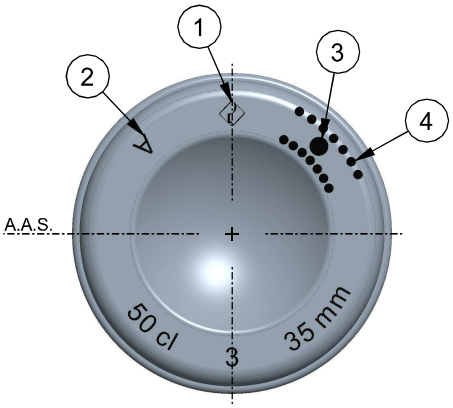

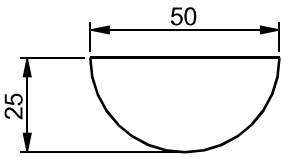

N°2 SALVAETICHETTA
UNO OPPOSTO ALL'ALTRO
A 90° RISPETTO ALL'A.A.S.
SVILUPPO IN PIANO

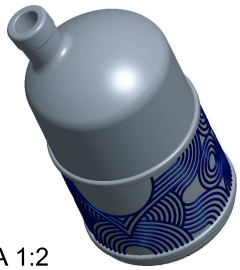

SCALA 1:2

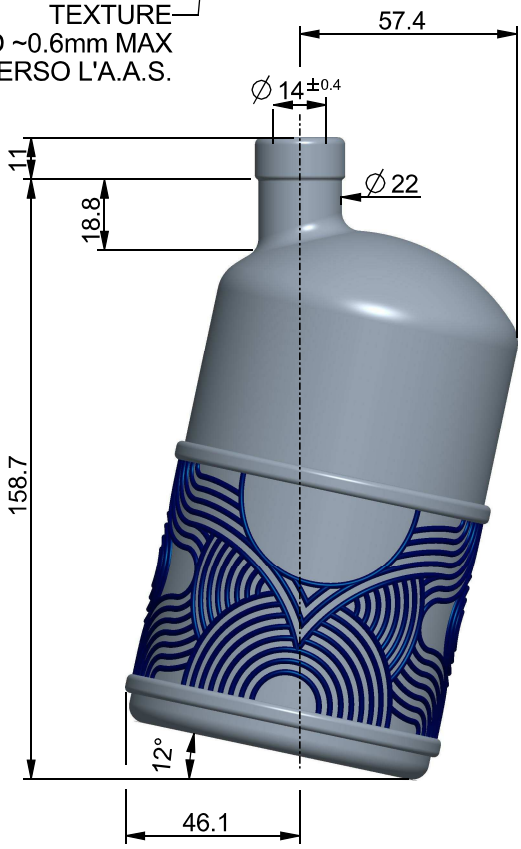

1 MARCHIO STABILIMENTO
2 SIGLA ALIMENTI
3 N° STAMPO
4 ZIGRINATURA
5 GODRONATURA
6 LETTORE CAVITÀ
7 LETTORE ALFANUMERICO

DENOMINAZIONE Denomination	FASCETTA			OGGETTO Object	DISEGNO		
IMBOCCATURA Finish	-			DENOMINAZIONE Denomination	-		
				ARTICOLO Article	LAMBIC 50		
CAPACITA' NOM. cl Capacity	50	N° RICHIESTA Request N°	38576	N° DISEGNO Drawing N°	38576	DISEGNATORE Design by	Samuele Beltramini
CAPACITA' R.B. cl Brimfull Capacity	51.5	CODICE ARTICOLO Article Number	****	N° SERIE Series N°	****	APPROVATO DA Approved by	Cristian Ambrosio
PESO VETRO gr Glass Weight	400	F.M.P. M.T.B. 13 / COD. IMB. Finish Code	K0208	SCALA Scale 1:1	FORMATO Paper Size A2	DATA Date	30-06-2023
CLIENTE Customer	VETRI SPECIALI S.P.A.						
Rev.	-		-				
Rev.	-		-				
Rev.	-		-				

VETRISPECIALI
VETRI SPECIALI S.p.A., Via Torre d'Augusto, n° 34 - 38122 - Trento (TN) - Italy (IT)
Tel. +39 0461 270111 - Fax +39 0461 235809 - info@vetrispeciali.it - www.vetrispeciali.com

Solo le dimensioni indicate con tolleranza sono impegnative. Disegno suscettibile di modifica da parte del fornitore.
Only the indicated sizes, with tolerance, are binding. Drawingss are subject to change by the supplier.

I disegni sono di proprietà Vetri Speciali. La riproduzione anche parziale sarà perseguita ai sensi di legge.
This drawing is the property of Vetri Speciali. Even partial reproduction will be prosecuted in accordance with the law.

STATO: IN APPROVAZIONE
REV. 0
MODEL 38576

LA VETRI SPECIALI DECLINA OGNI RESPONSABILITA' PER VIOLAZIONI DI DIRITTI DI TERZE PERSONE SULLA FORMA DELLE BOTTIGLIE FABBRICATE SU COMMISSIONE DELLA SPETTABILE CLIENTELA L'ACCERTAMENTO DELLA LICEITA' DI TALE FORMA E' A CARICO DEL CLIENTE
VETRI SPECIALI DECLINES ALL RESPONSABILITY FOR ANY VIOLATION OF RIGHTS PERTAINING TO THIRDPARTIES AS FAR AS THE BOTTLE SHAPE OR FORM ARE CONCERNED. IT IS THE RESPONSABILITY OF THE CLIENT TO VERIFY THE EXISTENCE OF ANY RESTRICTION OR PATENTS IN ACT

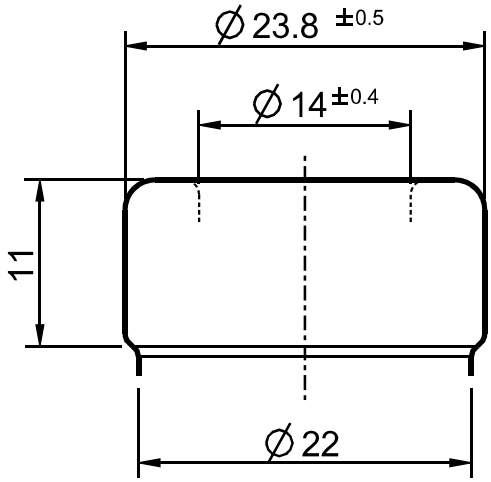

OGGETTO Object	IMBOCCATURA
DENOMINAZIONE Denomination ARTICOLO Article	**FASCETTA**

N° DISEGNO Drawing N°	K0208			DISEGNATORE Design by	Samuele Beltramini
N° SERIE Series N°	K0208			APPROVATO DA Approved by	Cristian Ambrosio
SCALA Scale	2:1	FORMATO Paper Size	A4	DATA Date	30-06-2023

FORO mm Trought Bore	14	SOTTOBAGA mm	22
DIAMETRO MAX mm Maximum Diameter	23.8	ALTEZZA mm Height	11
TIPO COLLARINO Type of Ring	CHIUSO	GIRATO Turned	NO

Rev.	-	-
Rev.	-	-
Rev.	-	-

VETRI SPECIALI

VETRI SPECIALI S.p.A., Via Torre d'Augusto, n° 34 - 38122 - Trento (TN) - Italy (IT)
Tel. +39 0461 270111 - Fax +39 0461 235809 - info@vetrispeciali.it - www.vetrispeciali.com

Solo le dimensioni indicate con tolleranza sono impegnative. Disegno suscettibile di modifica da parte del fornitore.
Only the indicated sizes, with tolerance, are binding. Drawingss are subject to change by the supplier.

I disegni sono di proprietà Vetri Speciali. La riproduzione anche parziale sarà perseguita ai sensi di legge.
This drawing is the property of Vetri Speciali. Even partial reproduction will be prosecuted in accordance with the law.

STATO: APPROVATO

REV: 0

MODEL: K0208