LA VETRI SPECIALI DECLINA OGNI RESPONSABILITA' PER VIOLAZIONI DI DIRITTI DI TERZE PERSONE SULLA FORMA DELLE BOTTIGLIE FABBRICATE SU COMMISSIONE DELLA SPETTABILE CLIENTELA L'ACCERTAMENTO DELLA LICEITA' DI TALE FORMA E' A CARICO DEL CLIENTE
VETRI SPECIALI DECLINES ALL RESPONSABILITY FOR ANY VIOLATION OF RIGHTS PERTAINING TO THIRDPARTIES AS FAR AS THE BOTTLE SHAPE OR FORM ARE CONCERNED. IT IS THE RESPONSABILITY OF THE CLIENT TO VERIFY THE EXISTENCE OF ANY RESTRICTION OR PATENTS IN ACT

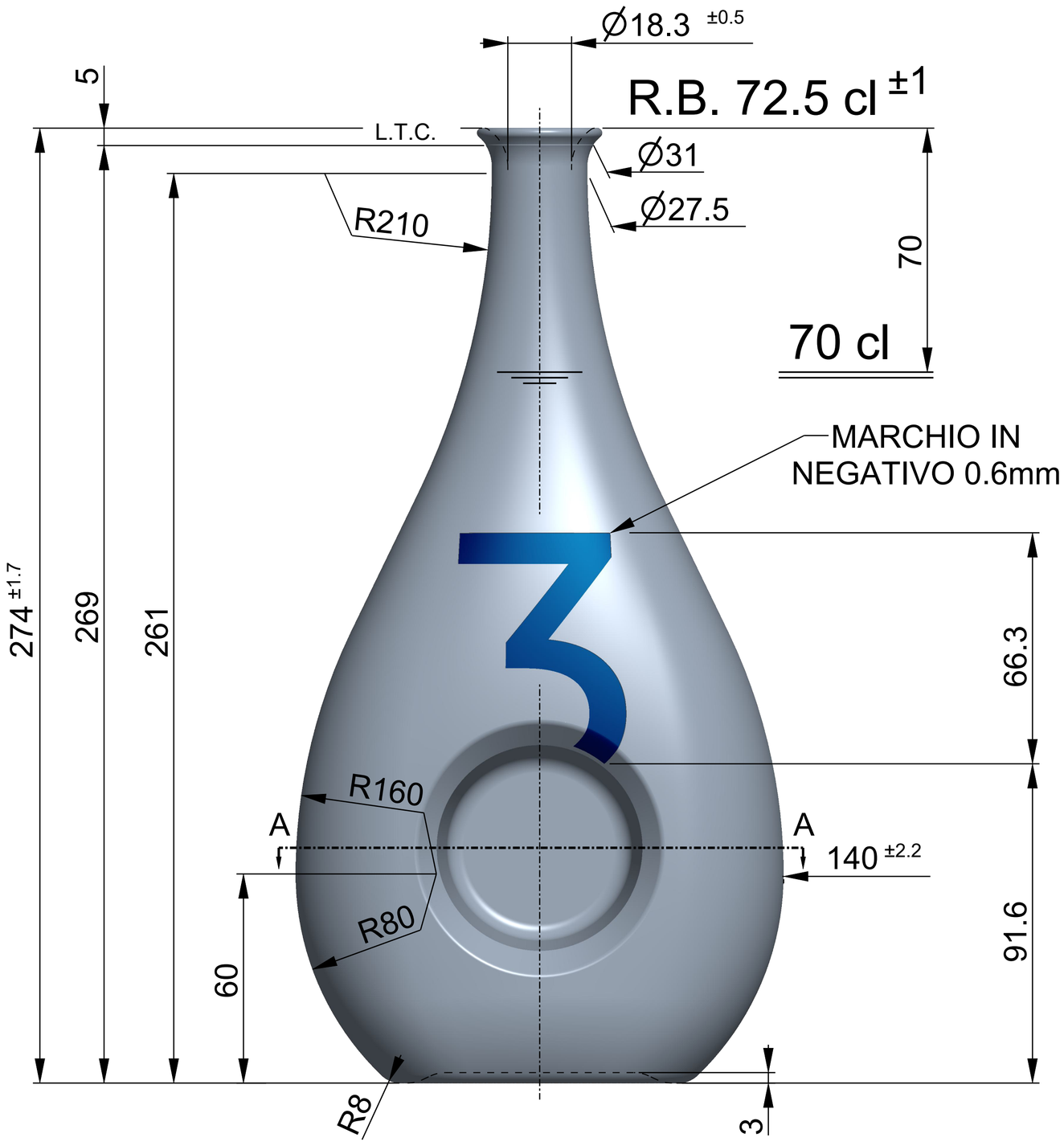

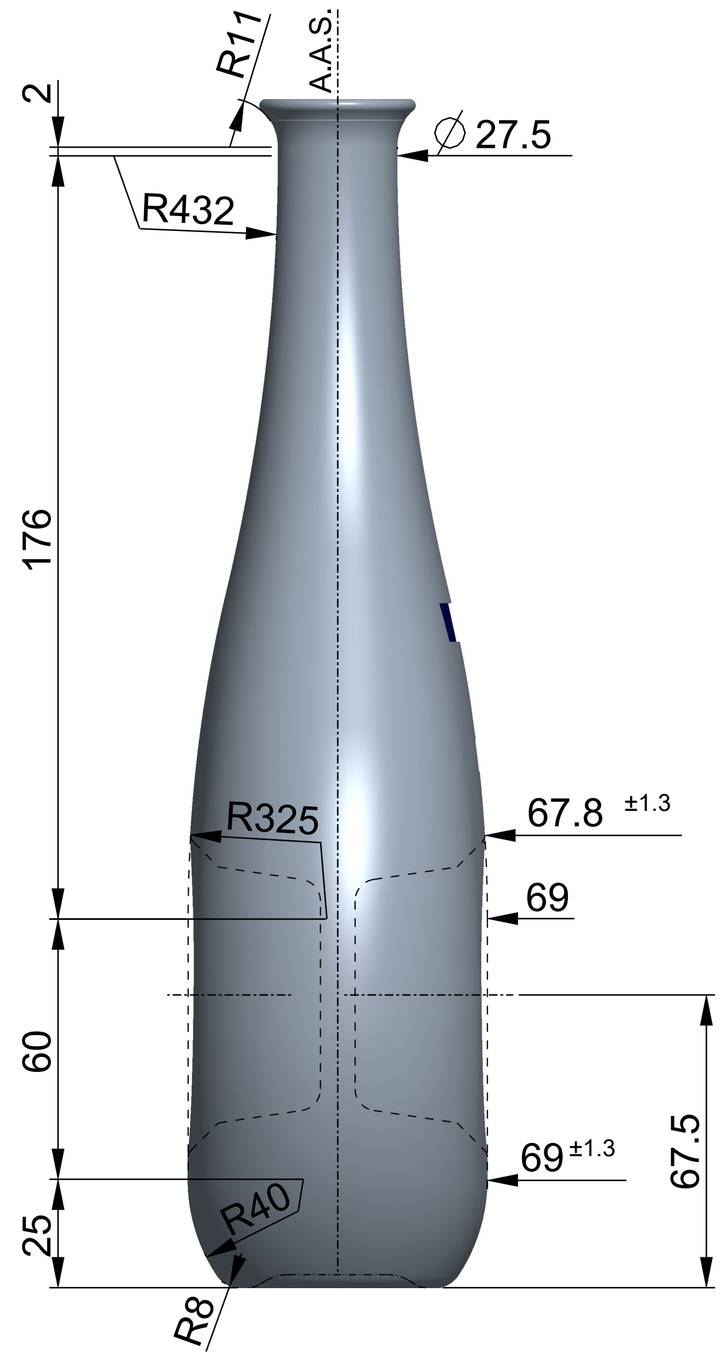

VISTA DAL FONDO

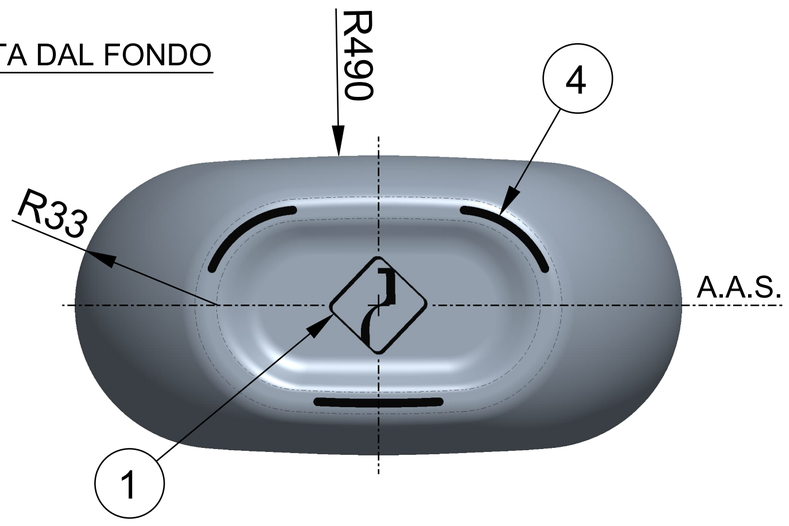

SEZIONE A-A

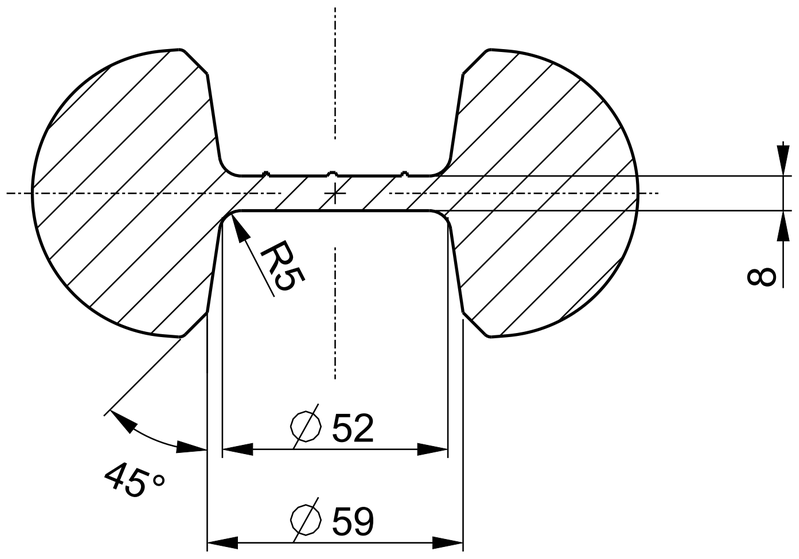

VISTA POSTERIORE

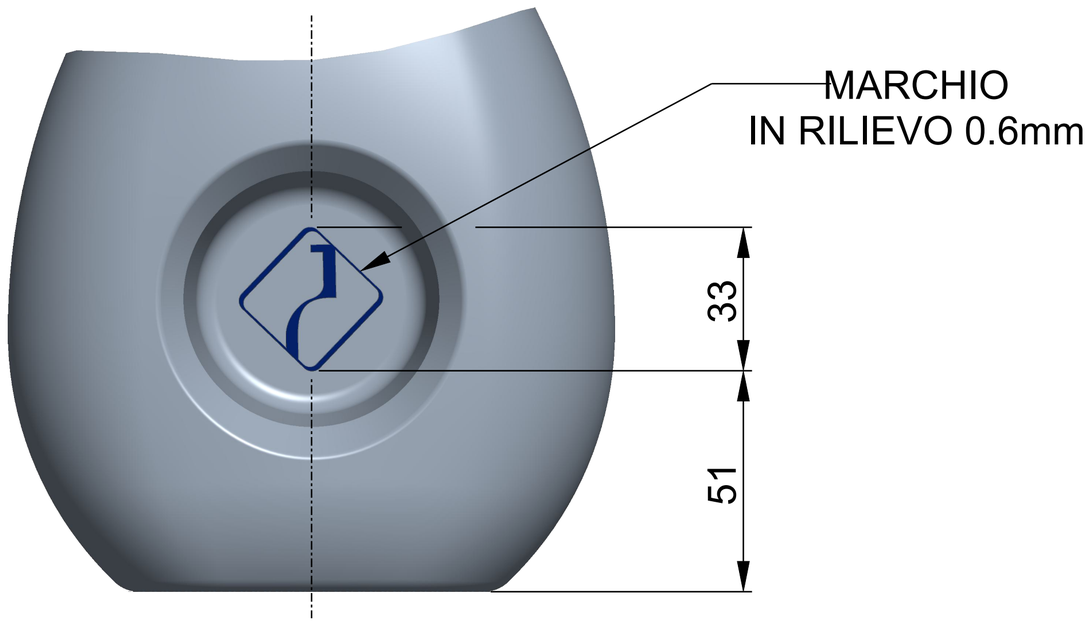

SCALA 1:2

1 MARCHIO STABILIMENTO
2 SIGLA ALIMENTI
3 N° STAMPO
4 ZIGRINATURA
5 GODRONATURA
6 LETTORE CAVITÀ
7 LETTORE ALFANUMERICO

DENOMINAZIONE Denomination	VERSATORE	OGGETTO Object	DISEGNO
IMBOCCATURA Finish	-	DENOMINAZIONE Denomination	-
		ARTICOLO Article	**TRENTESIMA VS 70**
CAPACITA' NOM. cl Capacity	70	N° RICHIESTA Request N°	39675
CAPACITA' R.B. cl Brimfull Capacity	72.5	CODICE ARTICOLO Article Number	****
PESO VETRO gr Glass Weight	900	F.M.P. M.T.B.	16
		COD. IMB. Finish Code	39610_IMB
CLIENTE Customer	VETRI SPECIALI S.P.A.		
Rev.	-		-
Rev.	-		-
Rev.	-		-

N° DISEGNO Drawing N°	39610_1	DISEGNATORE Design by	Samuele Beltramini
N° SERIE Series N°	****	APPROVATO DA Approved by	Cristian Ambrosio
SCALA Scale	1:1	FORMATO Paper Size	A1
DATA Date	30-05-2024		

VETRI SPECIALI

VETRI SPECIALI S.p.A., Via Torre d'Augusto, n° 34 - 38122 - Trento (TN) - Italy(IT)
Tel. +39 0461 270111 - Fax +39 0461 235809 - info@vetrispeciali.it - www.vetrispeciali.com

Solo le dimensioni indicate con tolleranza sono impegnative. Disegno suscettibile di modifica da parte del fornitore.
Only the indicated sizes, with tolerance, are binding. Drawings are subject to change by the supplier.

I disegni sono di proprietà Vetri Speciali. La riproduzione anche parziale sarà perseguita ai sensi di legge.
This drawing is the property of Vetri Speciali. Even partial reproduction will be prosecuted in accordance with the law.

STATO: IN APPROVAZIONE
REV: 0
MODEL: 39610_1