LA VETRI SPECIALI DECLINA OGNI RESPONSABILITA' PER VIOLAZIONI DI DIRITTI DI TERZE PERSONE SULLA FORMA DELLE BOTTIGLIE FABBRICATE SU COMMISSIONE DELLA SPETTABILE CLIENTELA L'ACCERTAMENTO DELLA LICEITA' DI TALE FORMA E' A CARICO DEL CLIENTE
VETRI SPECIALI DECLINES ALL RESPONSABILITY FOR ANY VIOLATION OF RIGHTS PERTAINING TO THIRDPARTIES AS FAR AS THE BOTTLE SHAPE OR FORM ARE CONCERNED. IT IS THE RESPONSABILITY OF THE CLIENT TO VERIFY THE EXISTENCE OF ANY RESTRICTION OR PATENTS IN ACT

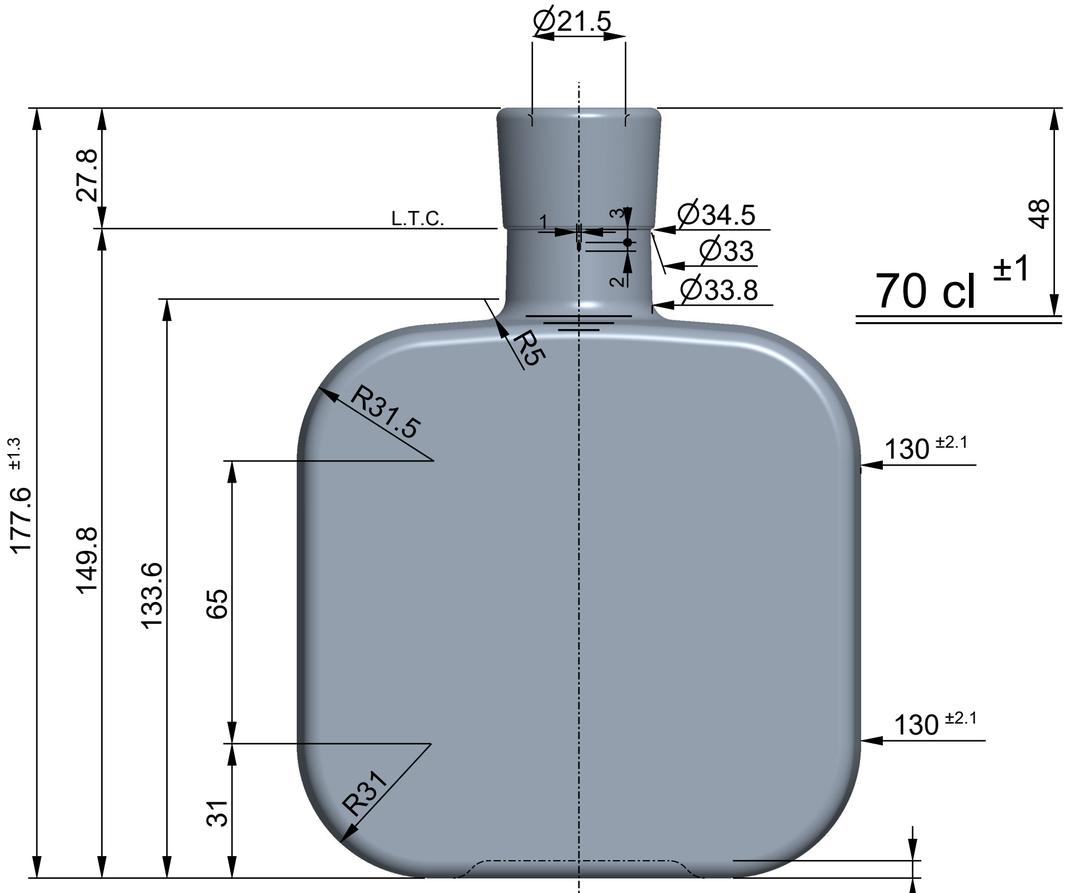

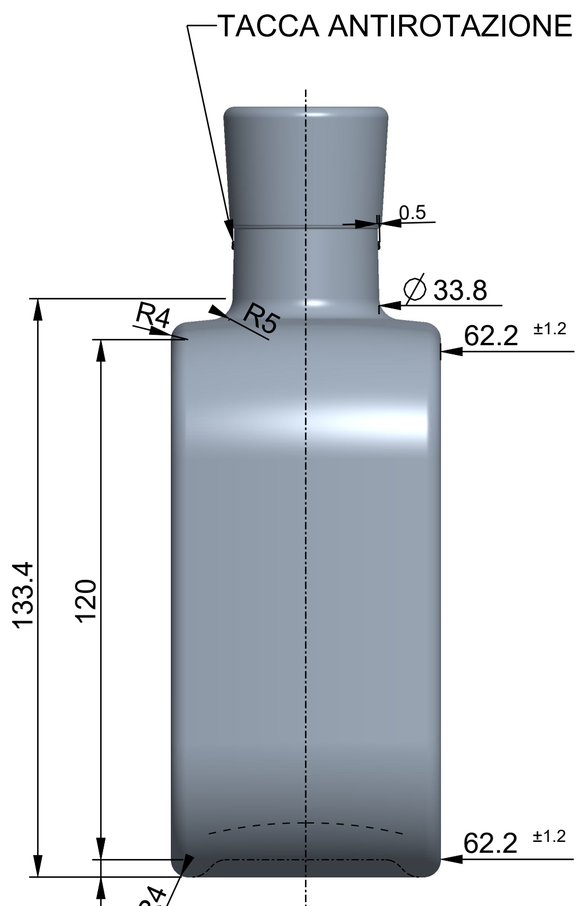

VISTA DAL FONDO

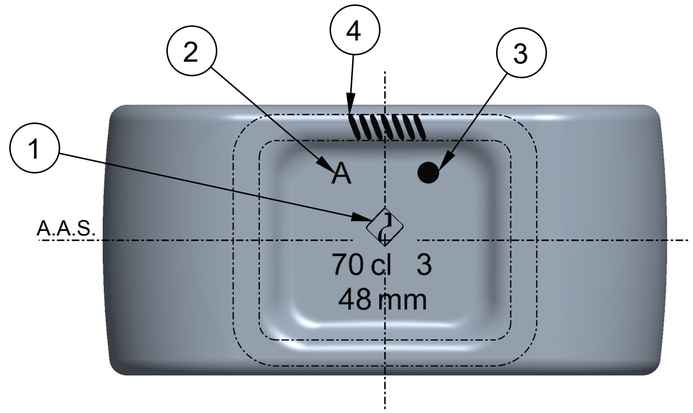

VISTA DALL'ALTO

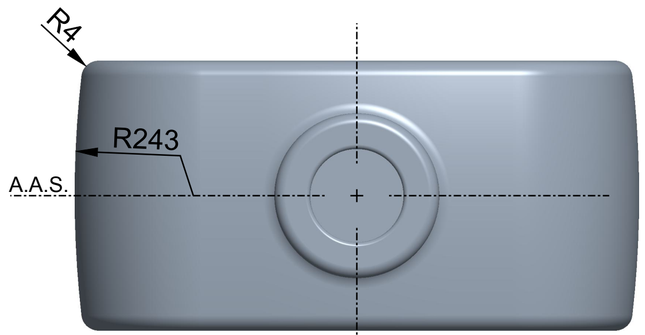

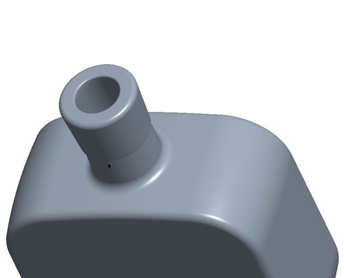

SCALA 1:2

1 MARCHIO STABILIMENTO
2 SIGLA ALIMENTI
3 N° STAMPO
4 ZIGRINATURA
5 GODRONATURA
6 LETTORE CAVITÀ
7 LETTORE ALFANUMERICO

DENOMINAZIONE Denomination	FASCETTA			OGGETTO Object	DISEGNO		
IMBOCCATURA Finish	-			DENOMINAZIONE Denomination	-		
				ARTICOLO Article	DISTILLATO AMANTINO 70		
CAPACITA' NOM. cl Capacity	70	N° RICHIESTA Request N°	26	N° DISEGNO Drawing N°	40117	DISEGNATORE Design by	Sara Contessotto
CAPACITA' R.B. cl Brimfull Capacity	72.3	CODICE ARTICOLO Article Number	9G14	N° SERIE Series N°	9390	APPROVATO DA Approved by	Cristian Ambrosio
PESO VETRO gr Glass Weight	720	F.M.P. M.T.B. 19 / COD. IMB. Finish Code	K1998	SCALA Scale 1:1	FORMATO Paper Size A2	DATA Date	08-10-2024
CLIENTE Customer	NUOVE DISTILLERIE VINCENZI S.R.L.						
Rev.0	FINITORI SERIE DIS. 40047		-				
Rev.			-				
Rev.	-		-				

Solo le dimensioni indicate con tolleranza sono impegnative. Disegno suscettibile di modifica da parte del fornitore.
Only the indicated sizes, with tolerance, are binding. Drawings are subject to change by the supplier.

VETRI SPECIALI
VETRI SPECIALI S.p.A., Via Torre d'Augusto, n° 34 - 38122 - Trento (TN) - Italy(IT)
Tel. +39 0461 270111 - Fax +39 0461 235809 - info@vetrispeciali.it - www.vetrispeciali.it

I disegni sono di proprietà Vetri Speciali. La riproduzione anche parziale sarà perseguita ai sensi di legge.
This drawing is the property of Vetri Speciali. Even partial reproduction will be prosecuted in accordance with the law.

STATO: APPROVATO
REV:
MODEL: 40117