LA VETRI SPECIALI DECLINA OGNI RESPONSABILITA' PER VIOLAZIONI DI DIRITTI DI TERZE PERSONE SULLA FORMA DELLE BOTTIGLIE FABBRICATE SU COMMISSIONE DELLA SPETTABILE CLIENTELA L'ACCERTAMENTO DELLA LICEITA' DI TALE FORMA E' A CARICO DEL CLIENTE
VETRI SPECIALI DECLINES ALL RESPONSABILITY FOR ANY VIOLATION OF RIGHTS PERTAINING TO THIRDPARTIES AS FAR AS THE BOTTLE SHAPE OR FORM ARE CONCERNED. IT IS THE RESPONSABILITY OF THE CLIENT TO VERIFY THE EXISTENCE OF ANY RESTRICTION OR PATENTS IN ACT

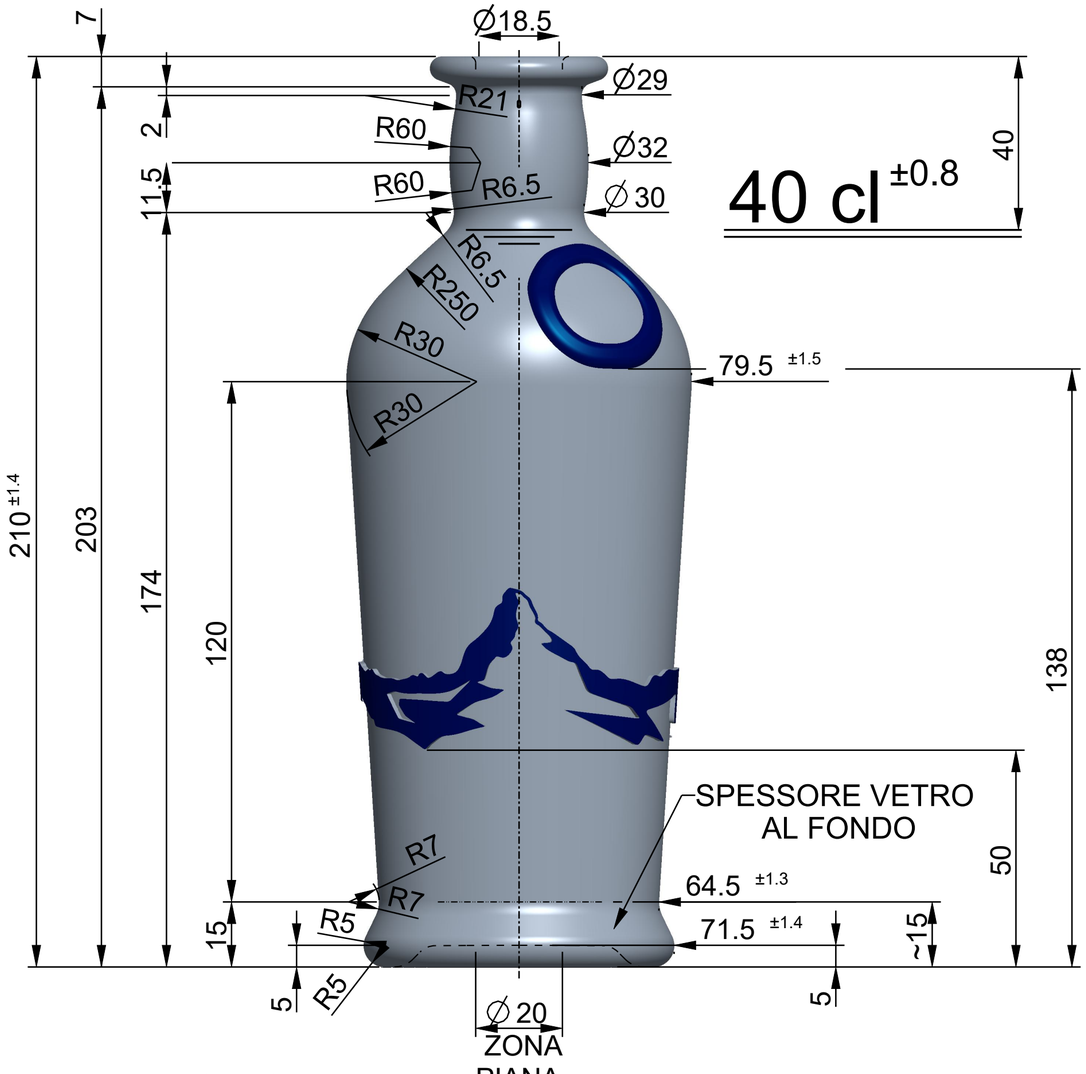


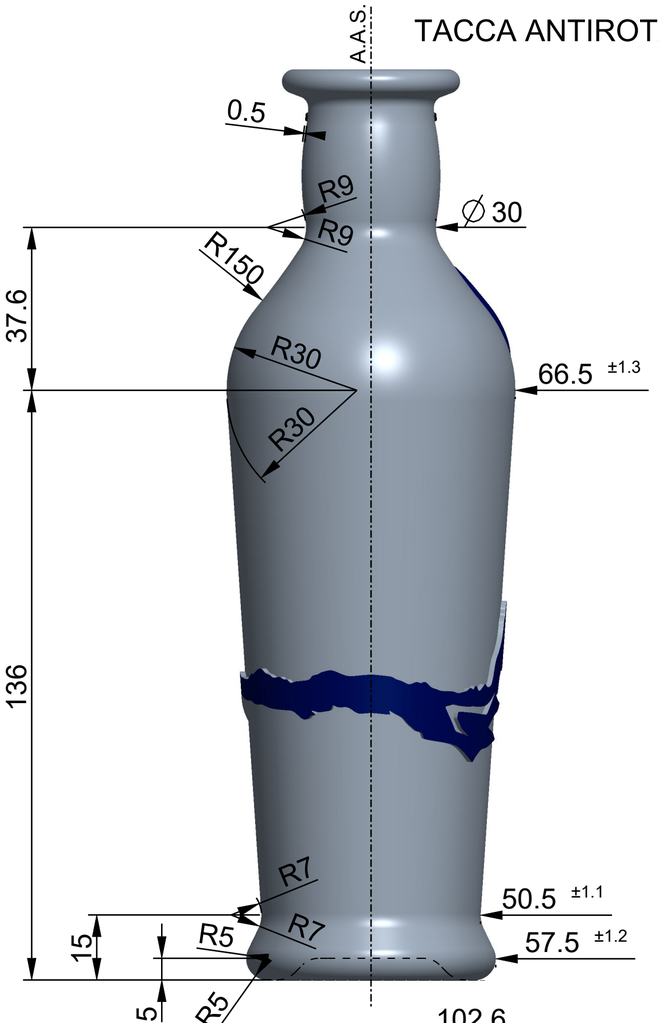


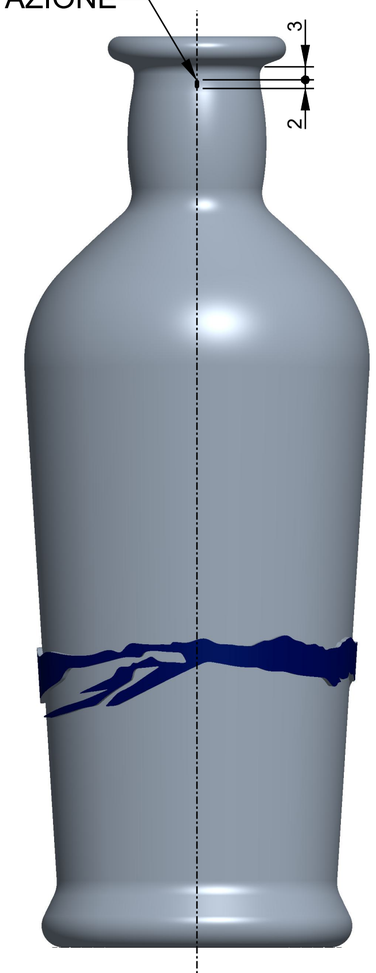


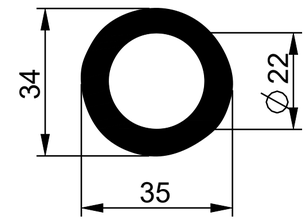


BOLLO IN SPALLA
IN RILIEVO ~1mm

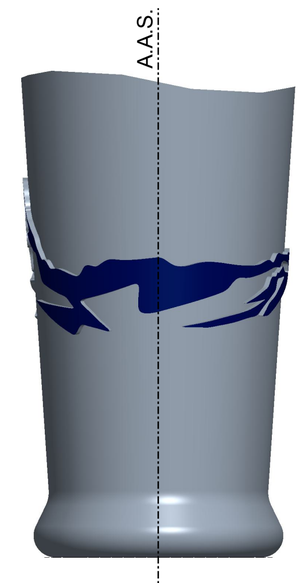


VISTA DAL FONDO

1 MARCHIO STABILIMENTO
2 SIGLA ALIMENTI
3 N° STAMPO
4 ZIGRINATURA
5 GODRONATURA
6 LETTORE CAVITÀ
7 LETTORE ALFANUMERICO

SCRITTA AL FONDO
IN RILIEVO DI 1mm

DECORO IN RILIEVO ~1mm
A SFUMARE VERSO L'A.A.S.
SVILUPPO IN PIANO

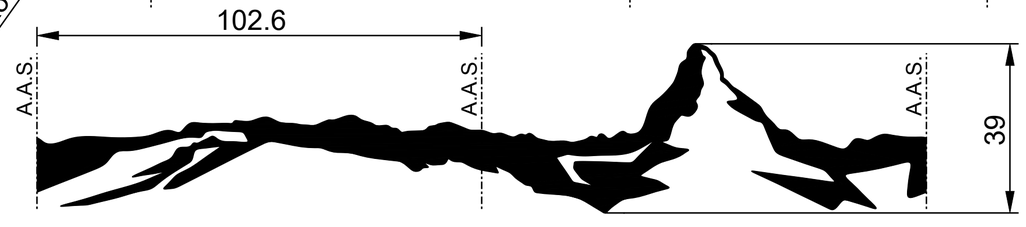


| | | | | | | | |
|---|---|---|---|---|---|---|---|
| DENOMINAZIONE Denomination | ANELLO | | | OGGETTO Object | DISEGNO | | |
| IMBOCCATURA Finish | - | | | DENOMINAZIONE Denomination | - | | |
| | | | | ARTICOLO Article | ZERMATT MATTERHORN BRAUEREI 40 | | |
| CAPACITA' NOM. cl Capacity | 40 | N° RICHIESTA Request N° | 40033 | N° DISEGNO Drawing N° | 40151 | DISEGNATORE Design by | Luigi Panniello |
| CAPACITA' R.B. cl Brimfull Capacity | 41.2 | CODICE ARTICOLO Article Number | **** | N° SERIE Series N° | **** | APPROVATO DA Approved by | Cristian Ambrosio |
| PESO VETRO gr Glass Weight | 400 | F.M.P. M.T.B. 18 | COD. IMB. Finish Code 39964_IMB | SCALA Scale | 1:1 | FORMATO Paper Size A2 | DATA Date 22-10-2024 |
| CLIENTE Customer | UNIVERRE PRO UVA SA | | | | | | |

| | | |
|---|---|---|
| Rev. 1 | AGG.SVILUPPO IN PIANO DECORO E ZONA PIANA SULLA PICURE | 24-09-2024 |
| Rev. 2 | MOD. FORO, AGGIUNTO NOTA SPESSORE VETRO AL FONDO, AGGIUNTO MARCHIO AL FONDO | 22-10-2024 |
| Rev. | - | - |

VETRI SPECIALI
VETRI SPECIALI S.p.A., Via Torre d'Augusto, n° 34 - 38122 - Trento (TN) - Italy(IT)
Tel. +39 0461 270111 - Fax +39 0461 235809 - info@vetrispeciali.it - www.vetrispeciali.com

Solo le dimensioni indicate con tolleranza sono impegnative. Disegno suscettibile di modifica da parte del fornitore.
Only the indicated sizes, with tolerance, are binding. Drawings are subject to change by the supplier.

I disegni sono di proprietà Vetri Speciali. La riproduzione anche parziale sarà perseguita ai sensi di legge.
This drawing is the property of Vetri Speciali. Even partial reproduction will be prosecuted in accordance with the law.

STATO: IN APPROVAZIONE
REV.: 0
MODEL: 40151