LA VETRI SPECIALI DECLINA OGNI RESPONSABILITA' PER VIOLAZIONI DI DIRITTI DI TERZE PERSONE SULLA FORMA DELLE BOTTIGLIE FABBRICATE SU COMMISSIONE DELLA SPETTABILE CLIENTELA L'ACCERTAMENTO DELLA LICEITA' DI TALE FORMA E' A CARICO DEL CLIENTE
VETRI SPECIALI DECLINES ALL RESPONSIBILITY FOR ANY VIOLATION OF RIGHTS PERTAINING TO THIRDPARTIES AS FAR AS THE BOTTLE SHAPE OR FORM ARE CONCERNED. IT IS THE RESPONSIBILITY OF THE CLIENT TO VERIFY THE EXISTENCE OF ANY RESTRICTION OR PATENTS IN ACT

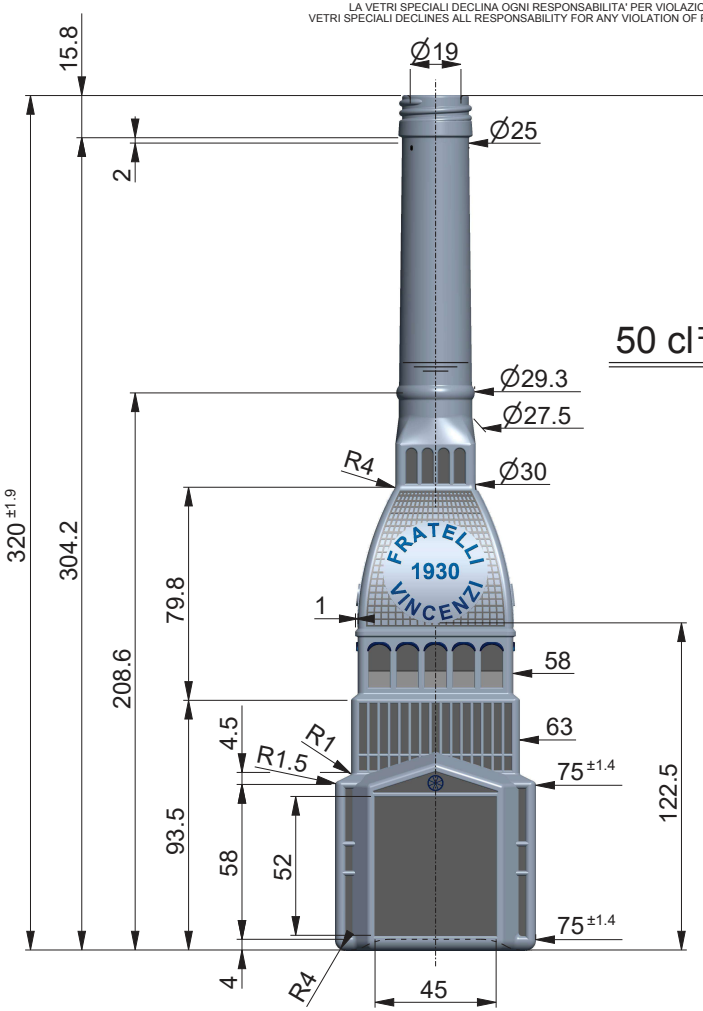

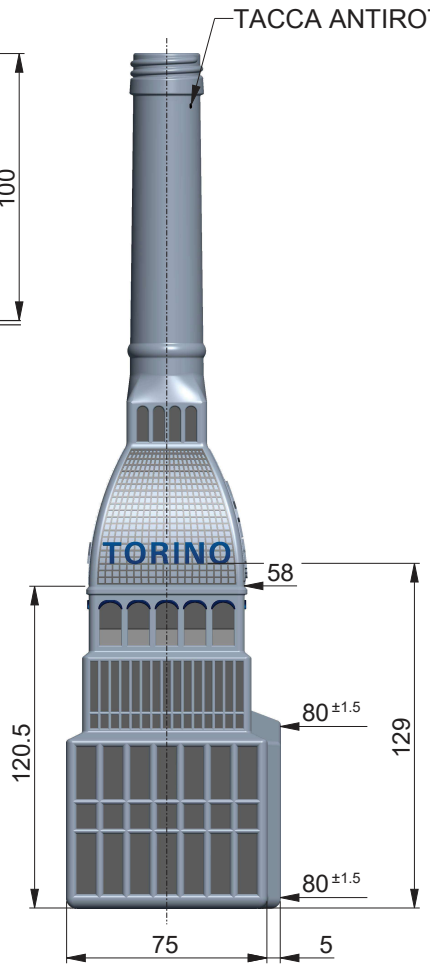

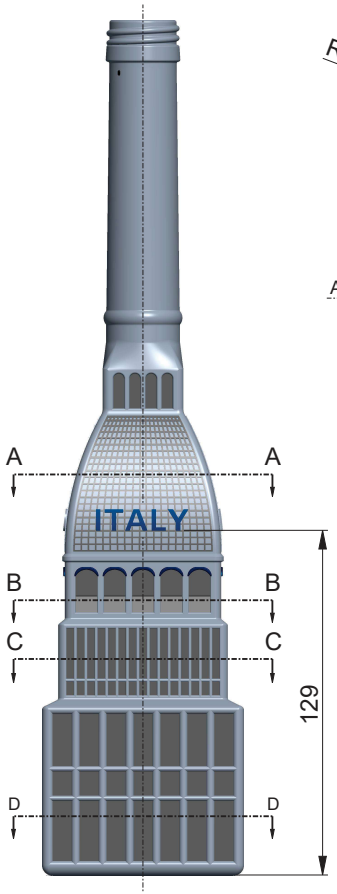

VISTA DAL FONDO

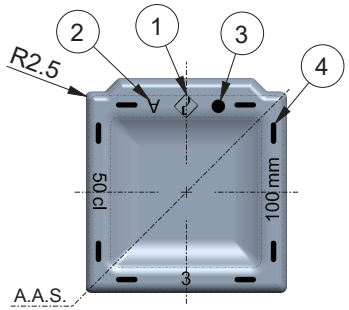

VISTA DALL'ALTO

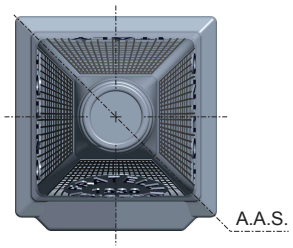

SEZIONE A-A

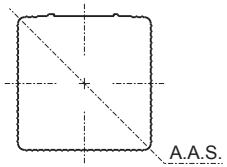

SEZIONE B-B

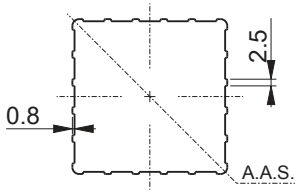

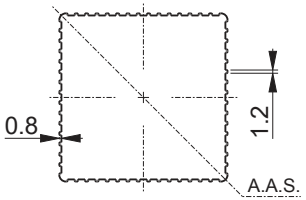

SEZIONE C-C

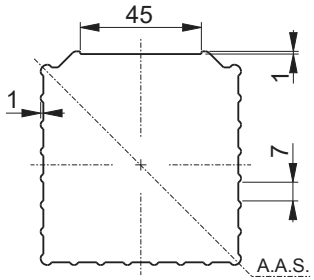

SEZIONE D-D

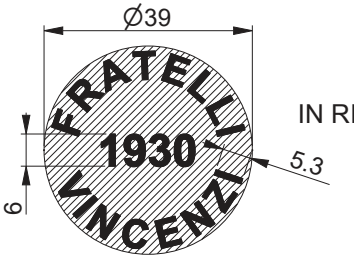

SCRITTE
IN RILIEVO ~0.7mm

SCRITTA
IN RILIEVO ~0.7mm
SCALA 2:1

N° 2 SCRITTE
IN RILIEVO ~0.7mm
UNA OPPOSTA ALL'ALTRA
SCALA 2:1

SCALA 1:2

1 MARCHIO STABILIMENTO
2 SIGLA ALIMENTI
3 N° STAMPO
4 ZIGRINATURA
5 GODRONATURA
6 LETTORE CAVITÀ
7 LETTORE ALFANUMERICO

DENOMINAZIONE Denomination	VITE			OGGETTO Object	DISEGNO
IMBOCCATURA Finish	6144 - 28 MEDIA			DENOMINAZIONE Denomination	-
				ARTICOLO Article	**MOLE NEW 50**
CAPACITA' NOM. cl Capacity	50	N° RICHIESTA Request N°	2917	N° DISEGNO Drawing N°	40960
CAPACITA' R.B. cl Brimfull Capacity	52.4	CODICE ARTICOLO Article Number	****	N° SERIE Series N°	****
PESO VETRO gr Glass Weight	600	F.M.P. M.T.B. 15	COD. IMB. Finish Code K0950	SCALA Scale 1:1	FORMATO Paper Size A1
CLIENTE Customer	NUOVE DISTILLERIE VINCENZI S.R.L.				
ATTREZZATURE	ABBOZZATORI S. 8677		-		
Rev.	-		-		
Rev.	-		-		

DISEGNATORE Design by: Samuele Beltramini
APPROVATO DA Approved by: Cristian Ambrosio
DATA Date: 14-10-2025

VETRISPECIALI

VETRI SPECIALI S.p.A., Via Torre d'Augusto, n° 34 - 38122 - Trento (TN) - Italy(IT)
Tel. +39 0461 270111 - Fax +39 0461 235809 - info@vetrispeciali.it - www.vetrispeciali.it

Solo le dimensioni indicate con tolleranza sono impegnative. Disegno suscettibile di modifica da parte del fornitore.
Only the indicated sizes, with tolerance, are binding. Drawings are subject to change by the supplier.

I disegni sono di proprietà Vetri Speciali. La riproduzione anche parziale sarà perseguita ai sensi di legge.
This drawing is the property of Vetri Speciali. Even partial reproduction will be prosecuted in accordance with the law.

STATO DI APPROVAZIONE
REV. 0
MODEL: A3R0

LA VETRI SPECIALI DECLINA OGNI RESPONSABILITA' PER VIOLAZIONI DI DIRITTI DI TERZE PERSONE SULLA FORMA DELLE BOTTIGLIE FABBRICATE SU COMMISSIONE DELLA SPETTABILE CLIENTELA L'ACCERTAMENTO DELLA LICEITA' DI TALE FORMA E' A CARICO DEL CLIENTE
VETRI SPECIALI DECLINES ALL RESPONSABILITY FOR ANY VIOLATION OF RIGHTS PERTAINING TO THIRDPARTIES AS FAR AS THE BOTTLE SHAPE OR FORM ARE CONCERNED. IT IS THE RESPONSABILITY OF THE CLIENT TO VERIFY THE EXISTENCE OF ANY RESTRICTION OR PATENTS IN ACT

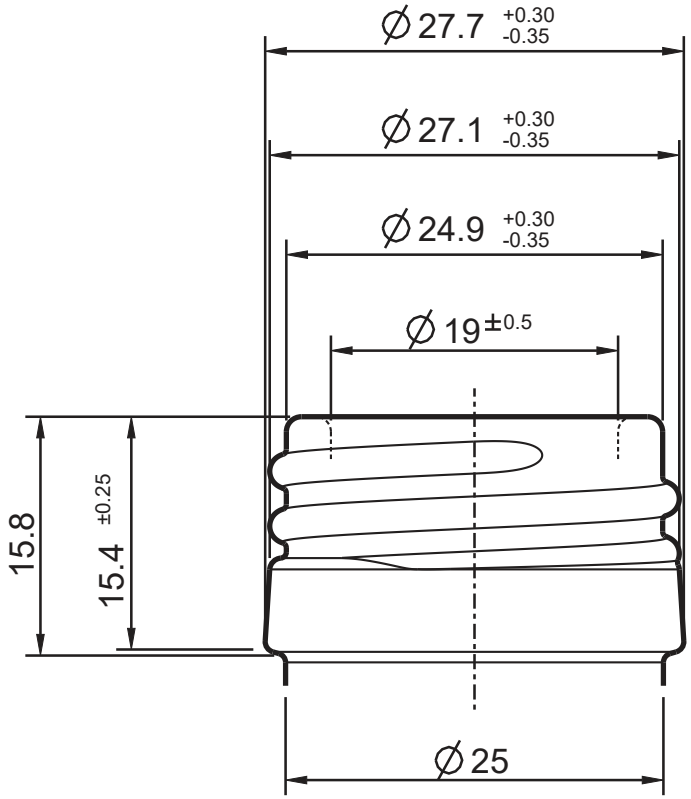

OGGETTO Object	IMBOCCATURA
DENOMINAZIONE Denomination	**VITE**
ARTICOLO Article	**UNI 6144 - 28 MEDIA**

N° DISEGNO Drawing N°	K0950			DISEGNATORE Design by	Samuele Beltramini		
N° SERIE Series N°	K0950			APPROVATO DA Approved by	Cristian Ambrosio		
SCALA Scale	2:1	FORMATO Paper Size	A4	DATA Date	25-07-2023		

FORO mm Trought Bore	19	SOTTOBAGA mm	25
DIAMETRO MAX mm Maximum Diameter	27.7	ALTEZZA mm Height	15.8
TIPO COLLARINO Type of Ring	CHIUSO	GIRATO Turned	NO

CODICI	EX COD. COLL. V3030, A3030 e N0582	-
Rev. 1	AGGIUNTO QUOTE NOCCIOLO E FILETTO	21-05-2024
Rev.	-	-

Solo le dimensioni indicate con tolleranza sono impegnative. Disegno suscettibile di modifica da parte del fornitore.
Only the indicated sizes, with tolerance, are binding. Drawingss are subject to change by the supplier.

VETRI SPECIALI

VETRI SPECIALI S.p.A., Via Torre d'Augusto, n° 34 - 38122 - Trento (TN) - Italy (IT)
Tel. +39 0461 270111 - Fax +39 0461 235809 - info@vetrispeciali.it - www.vetrispeciali.com

I disegni sono di proprietà Vetri Speciali. La riproduzione anche parziale sarà perseguita ai sensi di legge.
This drawing is the property of Vetri Speciali. Even partial reproduction will be prosecuted in accordance with the law.

STATO: APPROVATO

REV: 1

MODEL: K0950