LA VETRI SPECIALI DECLINA OGNI RESPONSABILITA' PER VIOLAZIONI DI DIRITTI DI TERZE PERSONE SULLA FORMA DELLE BOTTIGLIE FABBRICATE SU COMMISSIONE DELLA SPETTABILE CLIENTELA L'ACCERTAMENTO DELLA LICEITA' DI TALE FORMA E' A CARICO DEL CLIENTE
VETRI SPECIALI DECLINES ALL RESPONSABILITY FOR ANY VIOLATION OF RIGHTS PERTAINING TO THIRDPARTIES AS FAR AS THE BOTTLE SHAPE OR FORM ARE CONCERNED. IT IS THE RESPONSABILITY OF THE CLIENT TO VERIFY THE EXISTENCE OF ANY RESTRICTION OR PATENTS IN ACT

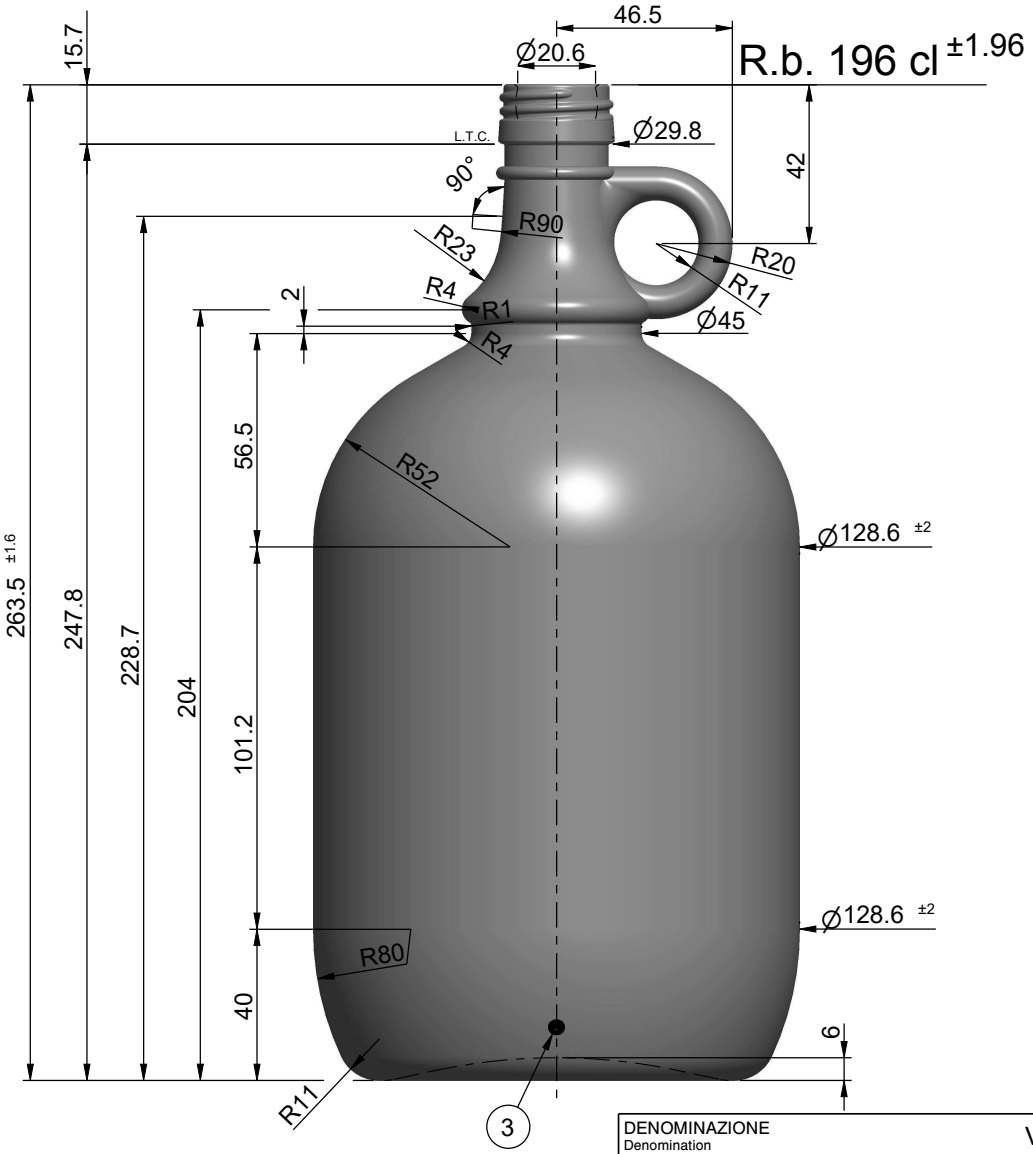

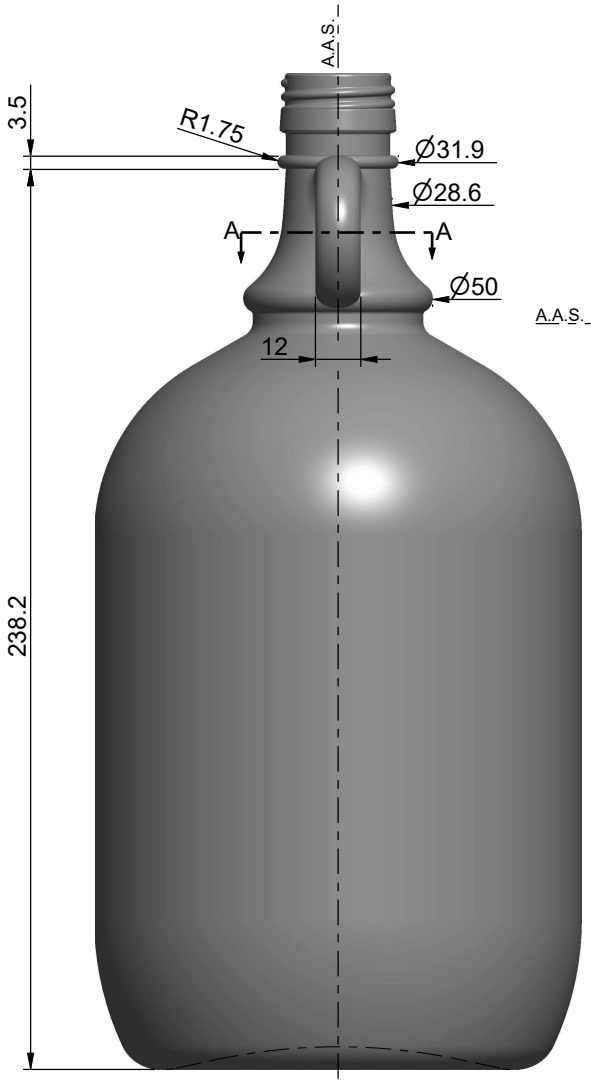

VISTA DAL FONDO

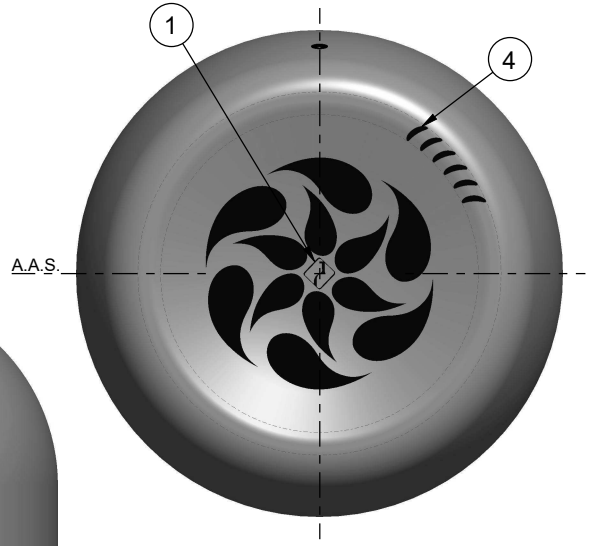

1 MARCHIO STABILIMENTO
2 SIGLA ALIMENTI
3 N° STAMPO
4 ZIGRINATURA
5 GODRONATURA
6 LETTORE CAVITÀ
7 LETTORE ALFANUMERICO

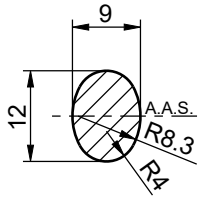

SEZIONE A-A
SCALA 2:1

DENOMINAZIONE / Denomination	VITE		
IMBOCCATURA / Finish	UNI 6144 - 31.5 MEDIA P.P.V.		
CAPACITA' NOM. cl / Capacity	190	N° RICHIESTA / Request N°	3343
CAPACITA' R.B. cl / Brimfull Capacity	196	CODICE ARTICOLO / Article Number	****
PESO VETRO gr / Glass Weight	900	F.M.P. / M.T.B. 16	COD. IMB. / Finish Code K0884C0S0
CLIENTE / Customer	LOVBLU,INC DBA BLUE BOTTLE LOVE		
SERIE ABBOZZATORI / Blank Mould Code		SERIE FINITORI / Blow Mould Code	
Rev.	-		-
Rev.	-		-
Rev.	-		-

Solo le dimensioni indicate con tolleranza sono impegnative. Disegno suscettibile di modifica da parte del fornitore.
Only the indicated sizes, with tolerance, are binding. Drawings are subject to change by the supplier.

OGGETTO / Object	DISEGNO		
DENOMINAZIONE / Denomination	-		
ARTICOLO / Article	**GALLONE LOVBLUE 200**		
N° DISEGNO / Drawing N°	41100	DISEGNATORE / Design by	Carmine Baldassarri
N° SERIE / Series N°	****	APPROVATO DA / Approved by	Cristian Ambrosio
SCALA / Scale 1:1	FORMATO / Paper Size A2	DATA / Date	21-11-2025

VETRI SPECIALI
VETRI SPECIALI S.p.A., Via Torre d'Augusto, n° 34 - 38122 - Trento (TN) - Italy(IT)
Tel. +39 0461 270111 - Fax +39 0461 235809 - info@vetrispeciali.it - www.vetrispeciali.com

I disegni sono di proprietà Vetri Speciali. La riproduzione anche parziale sarà perseguita ai sensi di legge.
This drawing is the property of Vetri Speciali. Even partial reproduction will be prosecuted in accordance with the law.

MODEL: 41100

LA VETRI SPECIALI DECLINA OGNI RESPONSABILITA' PER VIOLAZIONI DI DIRITTI DI TERZE PERSONE SULLA FORMA DELLE BOTTIGLIE FABBRICATE SU COMMISSIONE DELLA SPETTABILE CLIENTELA L'ACCERTAMENTO DELLA LICEITA' DI TALE FORMA E' A CARICO DEL CLIENTE
VETRI SPECIALI DECLINES ALL RESPONSABILITY FOR ANY VIOLATION OF RIGHTS PERTAINING TO THIRDPARTIES AS FAR AS THE BOTTLE SHAPE OR FORM ARE CONCERNED. IT IS THE RESPONSABILITY OF THE CLIENT TO VERIFY THE EXISTENCE OF ANY RESTRICTION OR PATENTS IN ACT

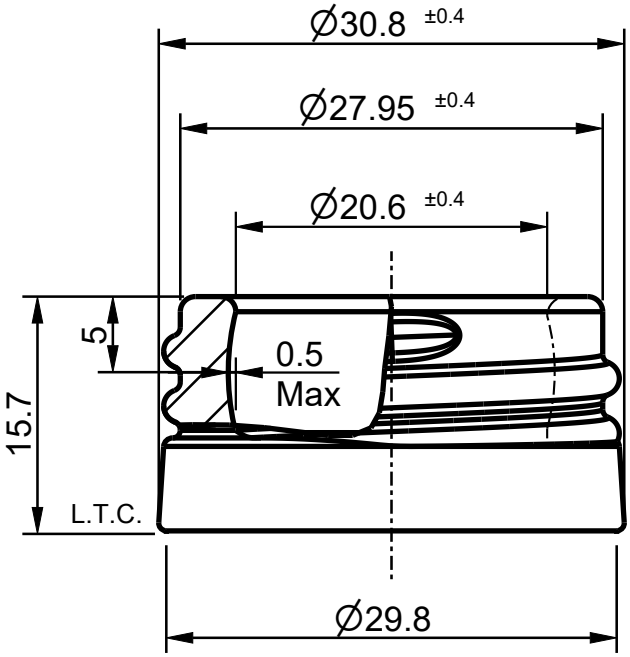

FORO mm Trought Bore	20.6	SOTTOBAGA mm	0.0
DIAMETRO MAX mm Maximum Diameter	30.8	ALTEZZA mm Height	15.8
TIPO COLLARINO Type of Ring	APERTO	GIRATO Turned	NO
ALTEZZA TAGLIO COLLARINO mm Cut Ring Height	15.7	DIAMETRO TAGLIO COLLARINO mm Cut Ring Diameter	29.8
COLLARINO PADRE Father Code		CODICE CALIBRATURA Calibration Code	S0

Rev.	-	-
Rev.	-	-
Rev.	-	-

Solo le dimensioni indicate con tolleranza sono impegnative. Disegno suscettibile di modifica da parte del fornitore.
Only the indicated sizes, with tolerance, are binding. Drawings are subject to change by the supplier.

OGGETTO Object	IMBOCCATURA		
DENOMINAZIONE Denomination	**VITE**		
ARTICOLO Article	**UNI 6144 - 31.5 MEDIA P.P.V.**		
N° DISEGNO Drawing N°	K0884C0S0	DISEGNATORE Design by	Carmine Baldassarri
N° SERIE Series N°	K0884	APPROVATO DA Approved by	Cristian Ambrosio
SCALA Scale 1:1	FORMATO Paper Size A4	DATA Date	20-11-2025

VETRI SPECIALI
VETRI SPECIALI S.p.A., Via Torre d'Augusto, n° 34 - 38122 - Trento (TN) - Italy(IT)
Tel. +39 0461 270111 - Fax +39 0461 235809 - info@vetrispeciali.it - www.vetrispeciali.com

I disegni sono di proprietà Vetri Speciali. La riproduzione anche parziale sarà perseguita ai sensi di legge.
This drawing is the property of Vetri Speciali. Even partial reproduction will be prosecuted in accordance with the law.

STATO: -
REV:
MODEL: K0884C0S0