LA VETRI SPECIALI DECLINA OGNI RESPONSABILITA' PER VIOLAZIONI DI DIRITTI DI TERZE PERSONE SULLA FORMA DELLE BOTTIGLIE FABBRICATE SU COMMISSIONE DELLA SPETTABILE CLIENTELA L'ACCERTAMENTO DELLA LICEITA' DI TALE FORMA E' A CARICO DEL CLIENTE
VETRI SPECIALI DECLINES ALL RESPONSIBILITY FOR ANY VIOLATION OF RIGHTS PERTAINING TO THIRDPARTIES AS FAR AS THE BOTTLE SHAPE OR FORM ARE CONCERNED. IT IS THE RESPONSIBILITY OF THE CLIENT TO VERIFY THE EXISTENCE OF ANY RESTRICTION OR PATENTS IN ACT

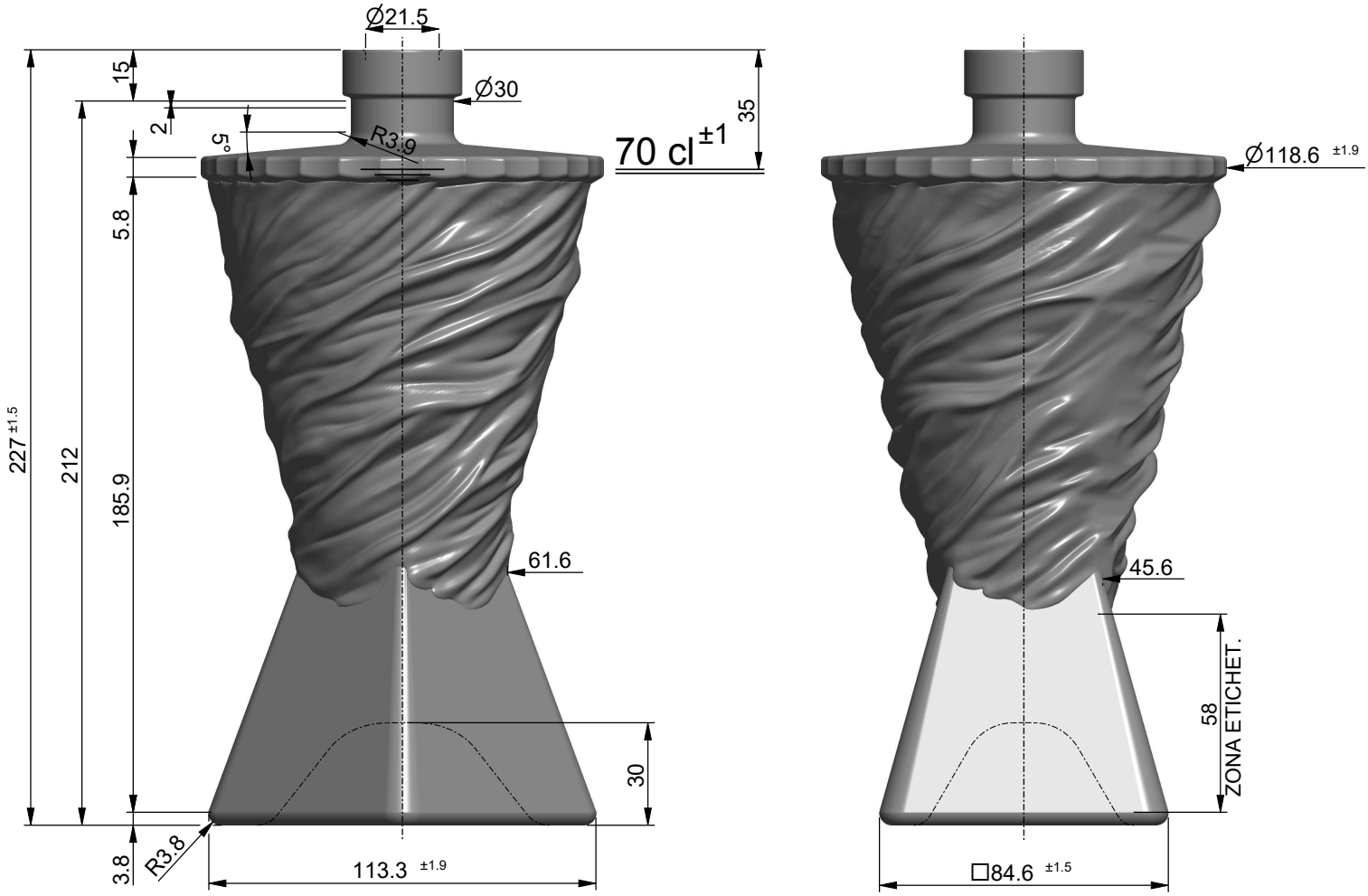

VISTA DAL FONDO

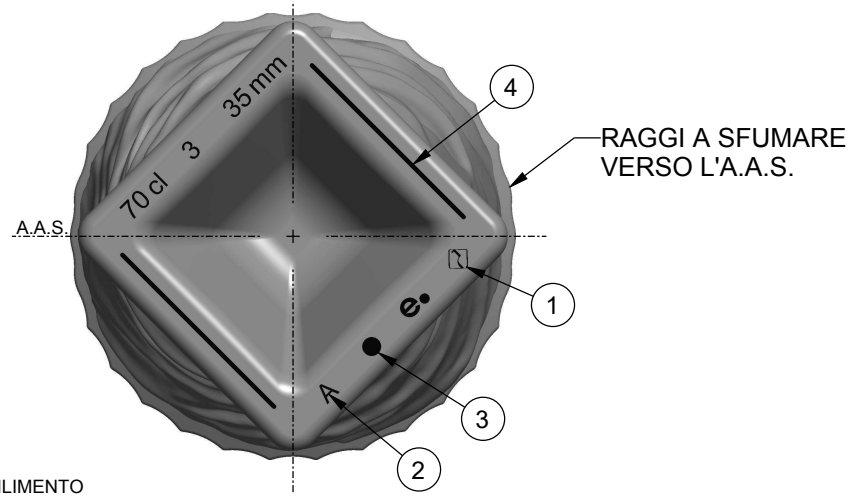

1 MARCHIO STABILIMENTO
2 SIGLA ALIMENTI
3 N° STAMPO
4 ZIGRINATURA
5 GODRONATURA
6 LETTORE CAVITÀ
7 LETTORE ALFANUMERICO

DENOMINAZIONE Denomination	FASCETTA			OGGETTO Object	DISEGNO		
IMBOCCATURA Finish	-			DENOMINAZIONE Denomination	-		
				ARTICOLO Article	**DA ENIGMA 70**		
CAPACITA' NOM. cl Capacity	70	N° RICHIESTA Request N°	2550	N° DISEGNO Drawing N°	40868	DISEGNATORE Design by	Carmine Baldassarri
CAPACITA' R.B. cl Brimfull Capacity	72.1	CODICE ARTICOLO Article Number	****	N° SERIE Series N°	****	APPROVATO DA Approved by	Cristian Ambrosio
PESO VETRO gr Glass Weight	900	F.M.P. M.T.B. 18 / COD. IMB. Finish Code	40868_IMB	SCALA Scale 1:1 / FORMATO Paper Size	A2	DATA Date	08-10-2025
CLIENTE Customer	ESTAL PACKAGING S.A.						
Rev.	-		-				
Rev.	-		-				
Rev.	-		-				

VETRI SPECIALI
VETRI SPECIALI S.p.A., Via Torre d'Augusto, n° 34 - 38122 - Trento (TN) - Italy(IT)
Tel. +39 0461 270111 - Fax +39 0461 235809 - info@vetrispeciali.it - www.vetrispeciali.com

Solo le dimensioni indicate con tolleranza sono impegnative. Disegno suscettibile di modifica da parte del fornitore.
Only the indicated sizes, with tolerance, are binding. Drawings are subject to change by the supplier.

I disegni sono di proprietà Vetri Speciali. La riproduzione anche parziale sarà perseguita ai sensi di legge.
This drawing is the property of Vetri Speciali. Even partial reproduction will be prosecuted in accordance with the law.

STATO APPROVATO
REV:
MODEL 40868

LA VETRI SPECIALI DECLINA OGNI RESPONSABILITA' PER VIOLAZIONI DI DIRITTI DI TERZE PERSONE SULLA FORMA DELLE BOTTIGLIE FABBRICATE SU COMMISSIONE DELLA SPETTABILE CLIENTELA L'ACCERTAMENTO DELLA LICEITA' DI TALE FORMA E' A CARICO DEL CLIENTE
VETRI SPECIALI DECLINES ALL RESPONSABILITY FOR ANY VIOLATION OF RIGHTS PERTAINING TO THIRDPARTIES AS FAR AS THE BOTTLE SHAPE OR FORM ARE CONCERNED. IT IS THE RESPONSABILITY OF THE CLIENT TO VERIFY THE EXISTENCE OF ANY RESTRICTION OR PATENTS IN ACT

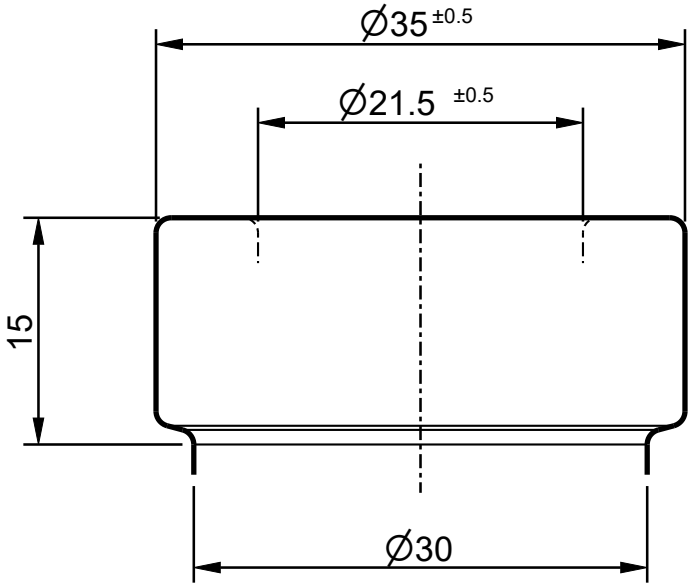

OGGETTO Object	IMBOCCATURA
DENOMINAZIONE Denomination	-
ARTICOLO Article	**FASCETTA**

N° DISEGNO Drawing N°	40868_IMB	DISEGNATORE Design by	Carmine Baldassarri
N° SERIE Series N°	****	APPROVATO DA Approved by	Cristian Ambrosio
SCALA Scale	1:1	FORMATO Paper Size	A4
DATA Date	08-10-2025		

FORO mm Trought Bore	21.5	SOTTOBAGA mm	30
DIAMETRO MAX mm Maximum Diameter	35	ALTEZZA mm Height	15
TIPO COLLARINO Type of Ring	CHIUSO	GIRATO Turned	NO

Rev.	-	-
Rev.	-	-
Rev.	-	-

Solo le dimensioni indicate con tolleranza sono impegnative. Disegno suscettibile di modifica da parte del fornitore.
Only the indicated sizes, with tolerance, are binding. Drawingss are subject to change by the supplier.

VETRI SPECIALI

VETRI SPECIALI S.p.A., Via Torre d'Augusto, n° 34 - 38122 - Trento (TN) - Italy(IT)
Tel. +39 0461 270111 - Fax +39 0461 235809 - info@vetrispeciali.it - www.vetrispeciali.com

I disegni sono di proprietà Vetri Speciali. La riproduzione anche parziale sarà perseguita ai sensi di legge.
This drawing is the property of Vetri Speciali. Even partial reproduction will be prosecuted in accordance with the law.

STATO: -

REV:

MODEL: 40868_IMB