IMBOCCATURA: FASCETTA
CODICE: A1270
FORO MINIMO PASSANTE Ø 16

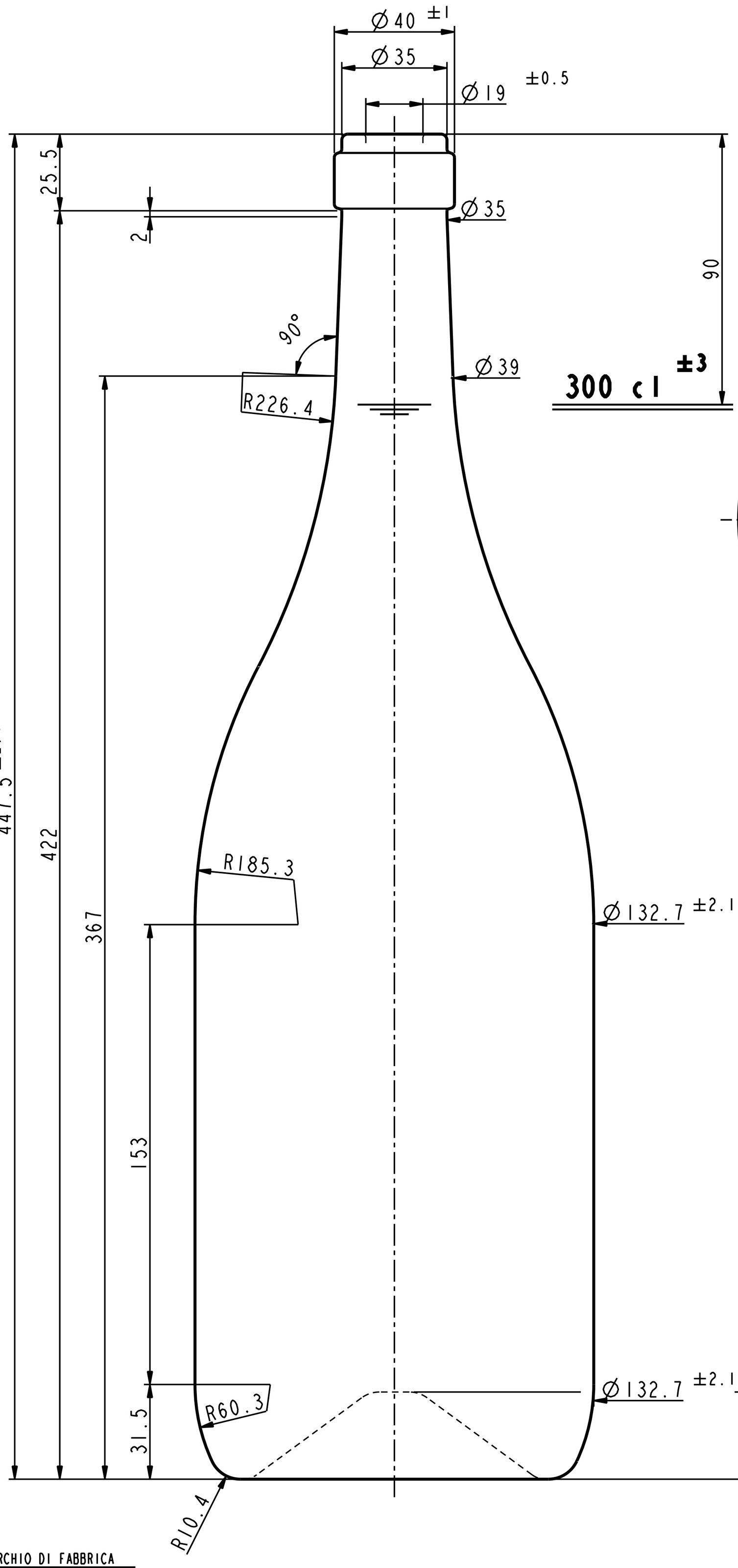

VISTA DAL FONDO

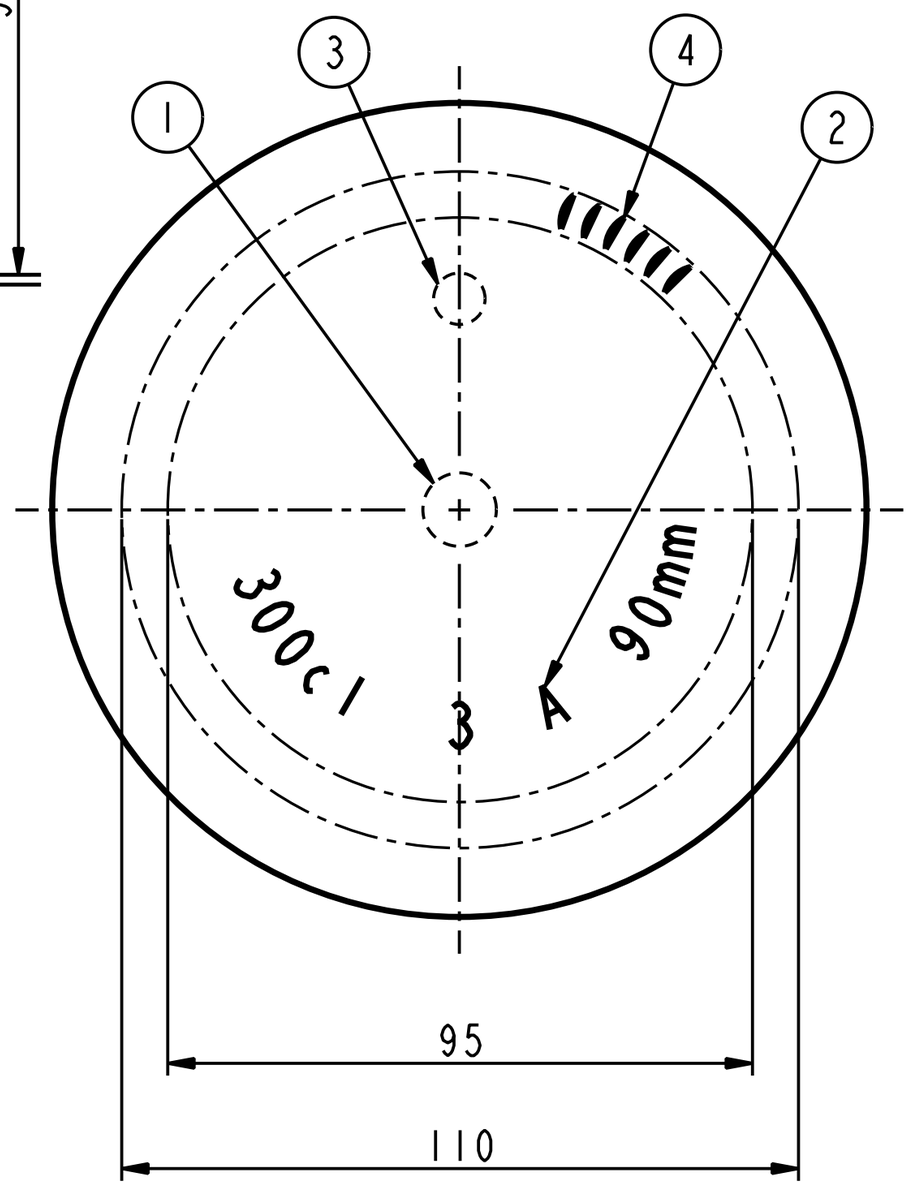

1	MARCHIO DI FABBRICA
2	SIGLA ALIMENTI
3	NUMERO STAMPO H=5mm
4	ZIGRINATURA
5	GODRONATURA
	FUORI VERTICALITÀ MAX: 4.8 mm.
	PARALLELISMO MAX PIANO SUPERIORE IMBOCCATURA: * mm.

Solo le dimensioni indicate con tolleranza sono impegnative.

*	*
24-07-19	REVISIONE DISEGNO
DATA - Date	DESCRIZIONE - Description

VETRISPECIALI
VETRI SPECIALI SpA
Via Giannantonio Manci,5- Palazzo Fugger Galasso
38122- TRENTO (TN)- ITALY
Tel.+39 0461 270111- Fax +39 0461 235809
info@vetrispeciali.com www.vetrispeciali.com

N° SERIE Series Number	6147	SCALA Scale	1:1
N° DIS. Drawing	24083	DESIGN By	
DATA Date	24-07-19	DIR. TECNICA Appr. By	CM

ARTICOLO - Article
CHAMPAGNONE 300

CAPACITA' NOM. cl Capacity	300
CAPACITA' RB cl Brimful Capacity	303.5
PESO VETRO gr Weight Glass	1750
IMBOCCATURA Finish	A1270
COD. ARTICOLO Code Number	6728

I DISEGNI SONO DI PROPRIETÀ VETRI SPECIALI. LA RIPRODUZIONE ANCHE PARZIALE SARÀ PERSEGUITA AI SENSI DI LEGGE.