IMBOCCATURA: FASCETTA
CODICE: K0150
FORO MINIMO PASSANTE ∅ 16

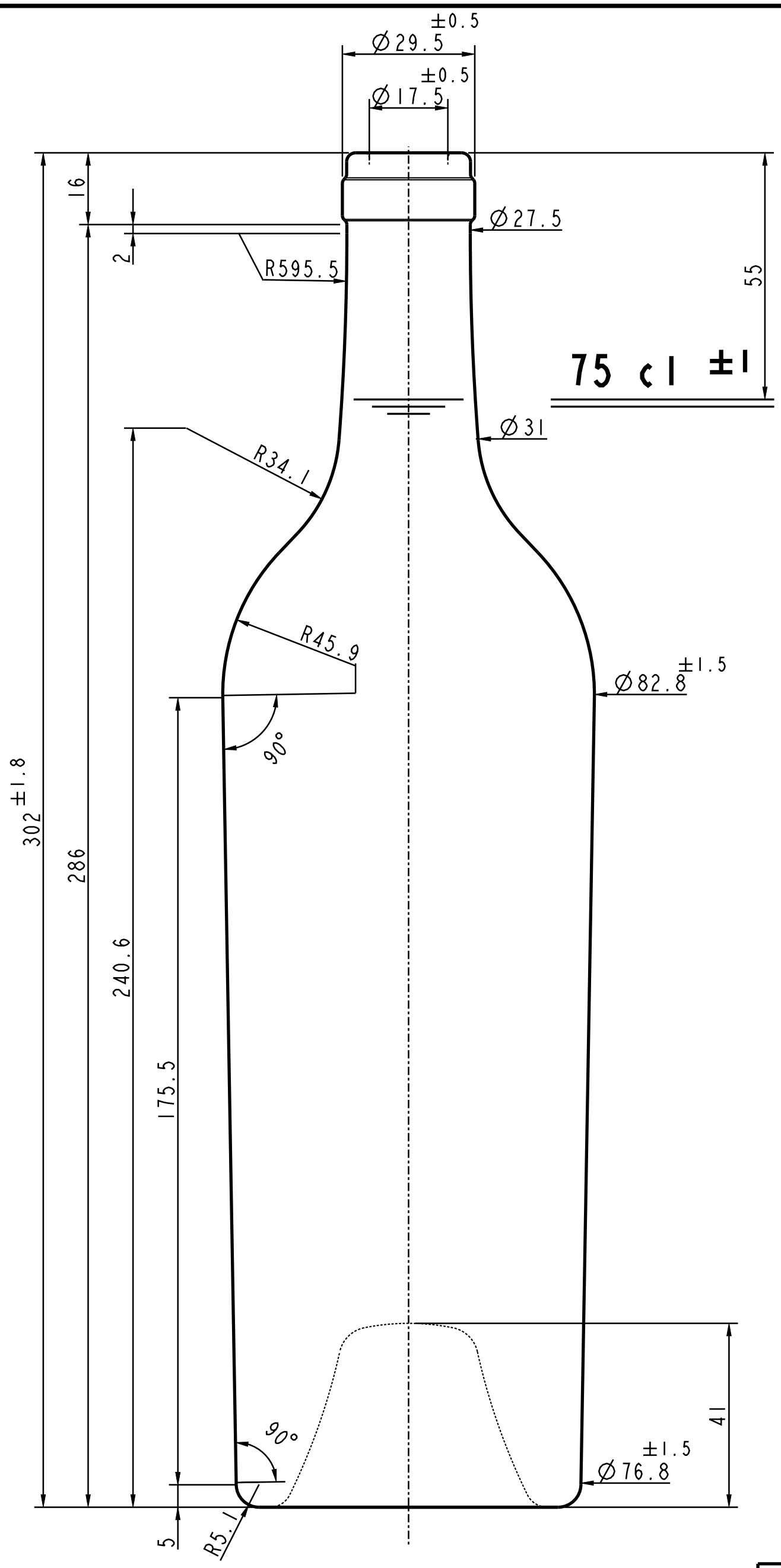

VISTA DAL FONDO

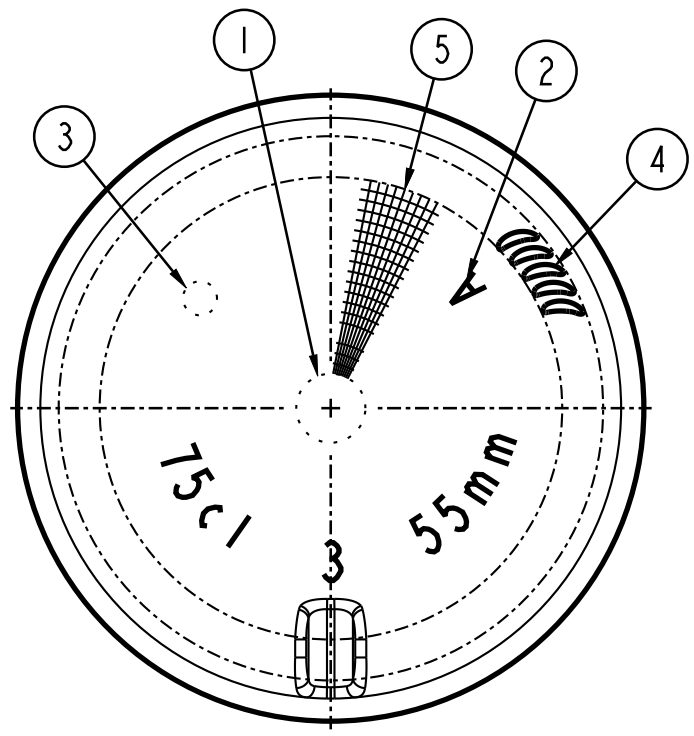

TACCA DI CENTRAGGIO
A 90° RISPETTO ALL'A.A.S.
SCALA 2:1

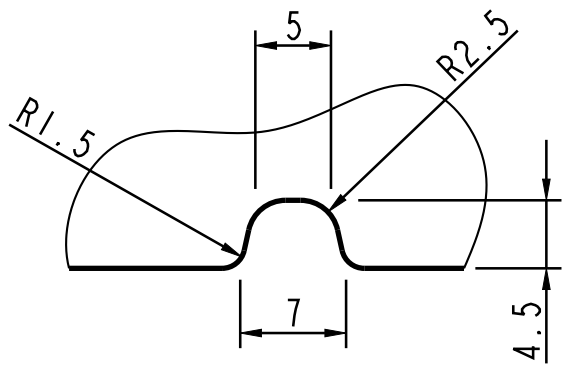

1	MARCHIO DI FABBRICA
2	SIGLA ALIMENTI
3	NUMERO STAMPO H=5mm
4	ZIGRINATURA
5	GODRONATURA
	FUORI VERTICALITÀ MAX: 3.2 mm.
	PARALLELISMO MAX PIANO SUPERIORE IMBOCCATURA: * mm.

Solo le dimensioni indicate con tolleranza sono impegnative.

	FINITORI 4127
*	*
DATA - Date	DESCRIZIONE - Description

VETRI SPECIALI
VETRI SPECIALI SpA
Via Torre d'Augusto, 34
38122- TRENTO (TN)- ITALY
Tel.+39 0461 270111- Fax +39 0461 235809
info@vetrispeciali.com www.vetrispeciali.com

N° SERIE Series Number	9012	SCALA Scale	1:1
N° DIS. Drawing	38067	DESIGN By	SC
DATA Date	10-01-23	DIR. TECNICA Appr. By	

ARTICOLO - Article
BORDOLESE ZETA
ANONIMA LEGGERA CT 75

CAPACITA' NOM. cl Capacity	75
CAPACITA' RB cl Brimful Capacity	76.5
PESO VETRO gr Weight Glass	750
IMBOCCATURA Finish	K0150
COD. ARTICOLO Code Number	8C14

I DISEGNI SONO DI PROPRIETÀ VETRI SPECIALI. LA RIPRODUZIONE ANCHE PARZIALE SARÀ PERSEGUITA AI SENSI DI LEGGE.