LA VETRI SPECIALI DECLINA OGNI RESPONSABILITA' PER VIOLAZIONI DI DIRITTI DI TERZE PERSONE SULLA FORMA DELLE BOTTIGLIE FABBRICATE SU COMMISSIONE DELLA SPETTABILE CLIENTELA L'ACCERTAMENTO DELLA LICEITA' DI TALE FORMA E' A CARICO DEL CLIENTE
VETRI SPECIALI DECLINES ALL RESPONSABILITY FOR ANY VIOLATION OF RIGHTS PERTAINING TO THIRDPARTIES AS FAR AS THE BOTTLE SHAPE OR FORM ARE CONCERNED. IT IS THE RESPONSABILITY OF THE CLIENT TO VERIFY THE EXISTENCE OF ANY RESTRICTION OR PATENTS IN ACT

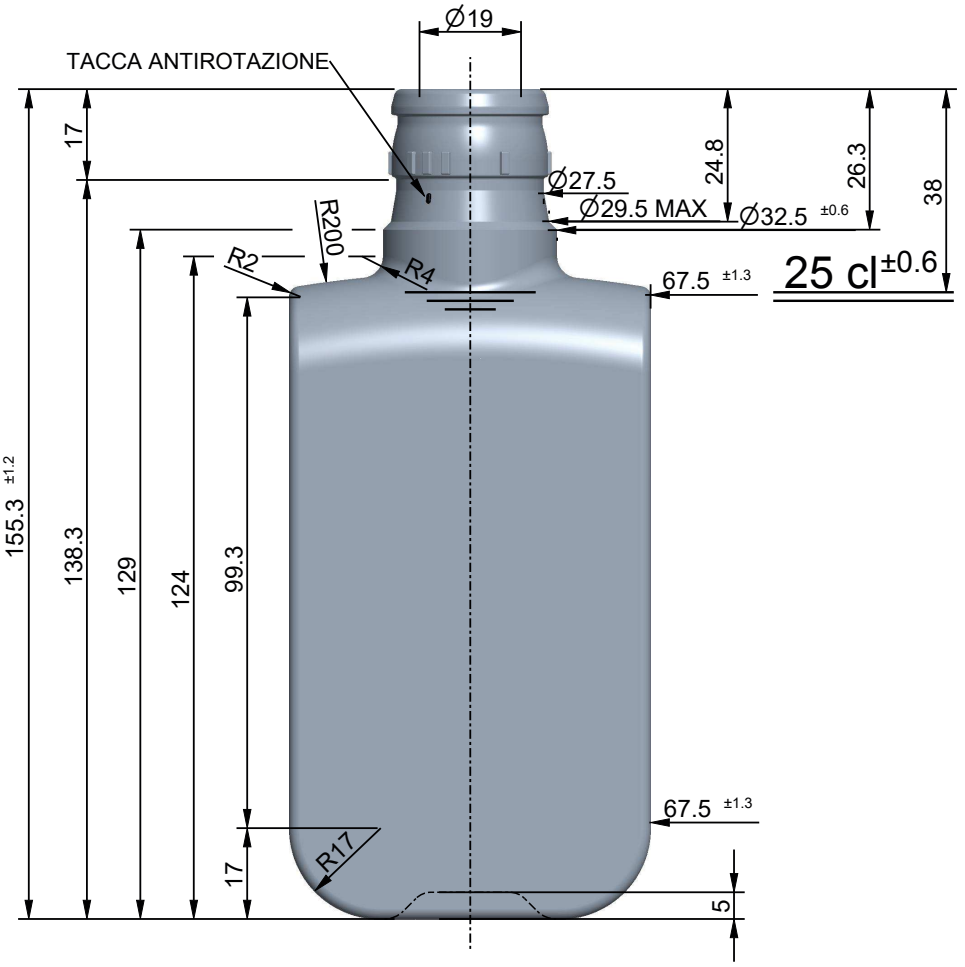

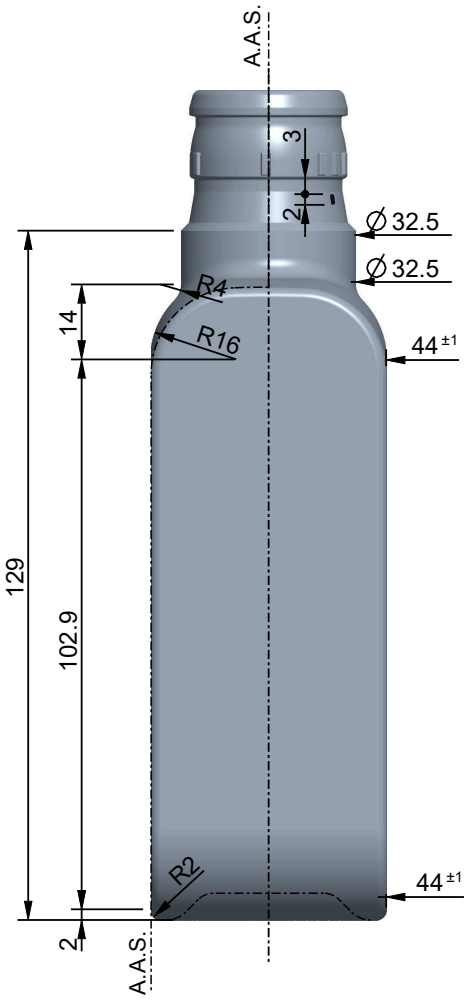

VISTA DAL FONDO

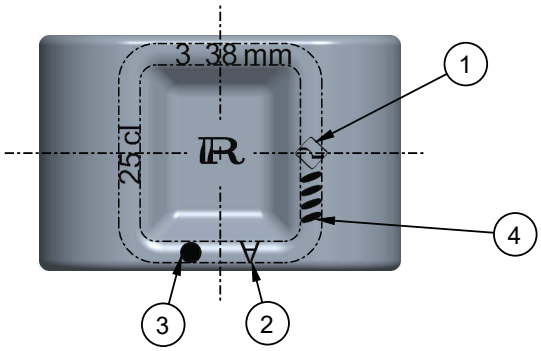

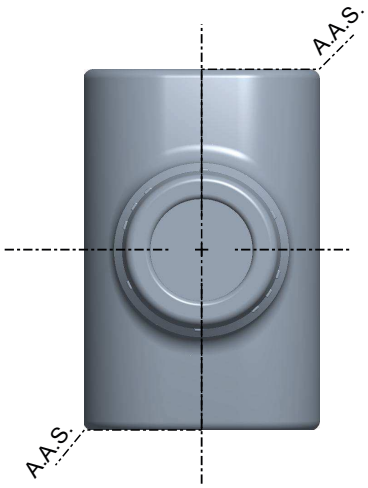

1 MARCHIO STABILIMENTO
2 SIGLA ALIMENTI
3 N° STAMPO
4 ZIGRINATURA
5 GODRONATURA
6 LETTORE CAVITÀ
7 LETTORE ALFANUMERICO

DENOMINAZIONE Denomination	GUALA	OGGETTO Object	DISEGNO
IMBOCCATURA Finish	1031/47	DENOMINAZIONE Denomination	-
		ARTICOLO Article	**OLIANA 25**
CAPACITA' NOM. cl Capacity	25	N° RICHIESTA Request N°	39846
CAPACITA' R.B. cl Brimfull Capacity	26.4	CODICE ARTICOLO Article Number	
PESO VETRO gr Glass Weight	250	F.M.P. M.T.B.	17
COD. IMB. Finish Code	K0465		
CLIENTE Customer	REIS PACKAGING EUROPE GMBH		
Rev.	-		-
Rev.	-		-
Rev.	-		-

N° DISEGNO Drawing N°	39846_GIGI	DISEGNATORE Design by	Sara Contessotto
N° SERIE Series N°		APPROVATO DA Approved by	Cristian Ambrosio
SCALA Scale	1:1	FORMATO Paper Size	A3
DATA Date	16-07-2024		

VETRI SPECIALI

VETRI SPECIALI S.p.A., Via Torre d'Augusto, n° 34 - 38122 - Trento (TN) - Italy(IT)
Tel. +39 0461 270111 - Fax +39 0461 235809 - info@vetrispeciali.it - www.vetrispeciali.it

Solo le dimensioni indicate con tolleranza sono impegnative. Disegno suscettibile di modifica da parte del fornitore.
Only the indicated sizes, with tolerance, are binding. Drawings are subject to change by the supplier.

I disegni sono di proprietà Vetri Speciali. La riproduzione anche parziale sarà perseguita ai sensi di legge.
This drawing is the property of Vetri Speciali. Even partial reproduction will be prosecuted in accordance with the law.

STATO: IN APPROVAZIONE
REV:
MODEL: 39846_GIGI

LA VETRI SPECIALI DECLINA OGNI RESPONSABILITA' PER VIOLAZIONI DI DIRITTI DI TERZE PERSONE SULLA FORMA DELLE BOTTIGLIE FABBRICATE SU COMMISSIONE DELLA SPETTABILE CLIENTELA L'ACCERTAMENTO DELLA LICEITA' DI TALE FORMA E' A CARICO DEL CLIENTE
VETRI SPECIALI DECLINES ALL RESPONSABILITY FOR ANY VIOLATION OF RIGHTS PERTAINING TO THIRDPARTIES AS FAR AS THE BOTTLE SHAPE OR FORM ARE CONCERNED. IT IS THE RESPONSABILITY OF THE CLIENT TO VERIFY THE EXISTENCE OF ANY RESTRICTION OR PATENTS IN ACT

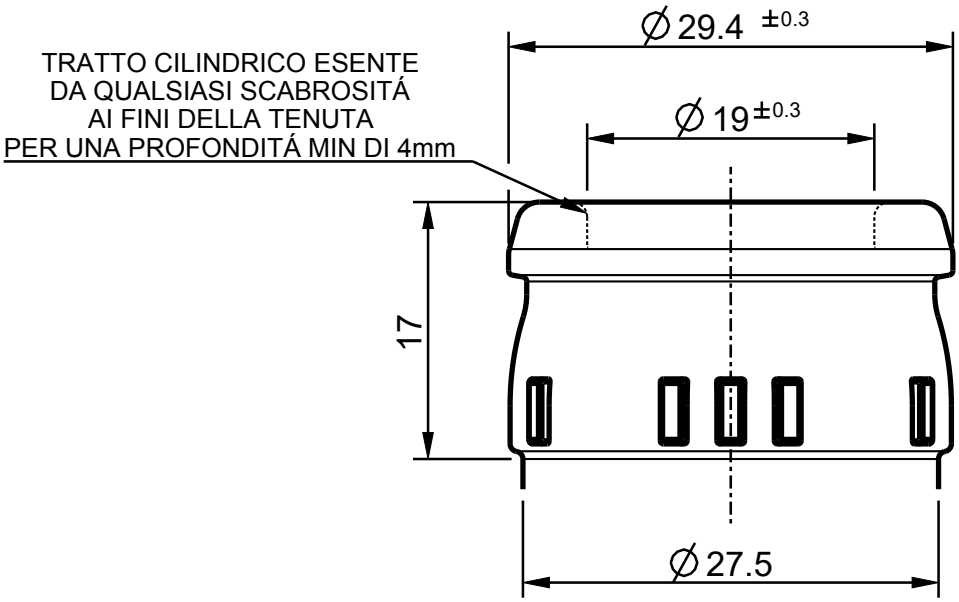

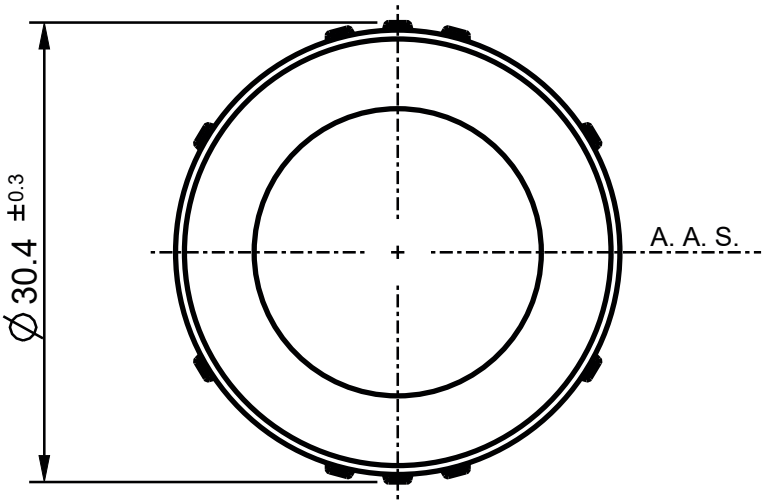

FORO mm Trought Bore	19	SOTTOBAGA mm	27.5
DIAMETRO MAX mm Maximum Diameter	30.4	ALTEZZA mm Height	17.2
TIPO COLLARINO Type of Ring	CHIUSO	GIRATO Turned	NO
Rev.	-		-
Rev.	-		-
Rev.	-		-

Solo le dimensioni indicate con tolleranza sono impegnative. Disegno suscettibile di modifica da parte del fornitore.
Only the indicated sizes, with tolerance, are binding. Drawingss are subject to change by the supplier.

OGGETTO Object	IMBOCCATURA		
DENOMINAZIONE Denomination	**ANTIRABBOCCO**		
ARTICOLO Article	**GUALA 1031**		
N° DISEGNO Drawing N°	K0465	DISEGNATORE Design by	Samuele Beltramini
N° SERIE Series N°	K0465	APPROVATO DA Approved by	Cristian Ambrosio
SCALA Scale 2:1	FORMATO Paper Size A4	DATA Date	22-12-2023

VETRI SPECIALI
VETRI SPECIALI S.p.A., Via Torre d'Augusto, n° 34 - 38122 - Trento (TN) - Ital(IT)
Tel. +39 0461 270111 - Fax +39 0461 235809 - info@vetrispeciali.it - www.vetrispeciali.com

I disegni sono di proprietà Vetri Speciali. La riproduzione anche parziale sarà perseguita ai sensi di legge.
This drawing is the property of Vetri Speciali. Even partial reproduction will be prosecuted in accordance with the law.

STATO: APPROVATO
REV: 0
MODEL: K0465