LA VETRI SPECIALI DECLINA OGNI RESPONSABILITA' PER VIOLAZIONI DI DIRITTI DI TERZE PERSONE SULLA FORMA DELLE BOTTIGLIE FABBRICATE SU COMMISSIONE DELLA SPETTABILE CLIENTELA L'ACCERTAMENTO DELLA LICEITA' DI TALE FORMA E' A CARICO DEL CLIENTE
VETRI SPECIALI DECLINES ALL RESPONSABILITY FOR ANY VIOLATION OF RIGHTS PERTAINING TO THIRDPARTIES AS FAR AS THE BOTTLE SHAPE OR FORM ARE CONCERNED. IT IS THE RESPONSABILITY OF THE CLIENT TO VERIFY THE EXISTENCE OF ANY RESTRICTION OR PATENTS IN ACT

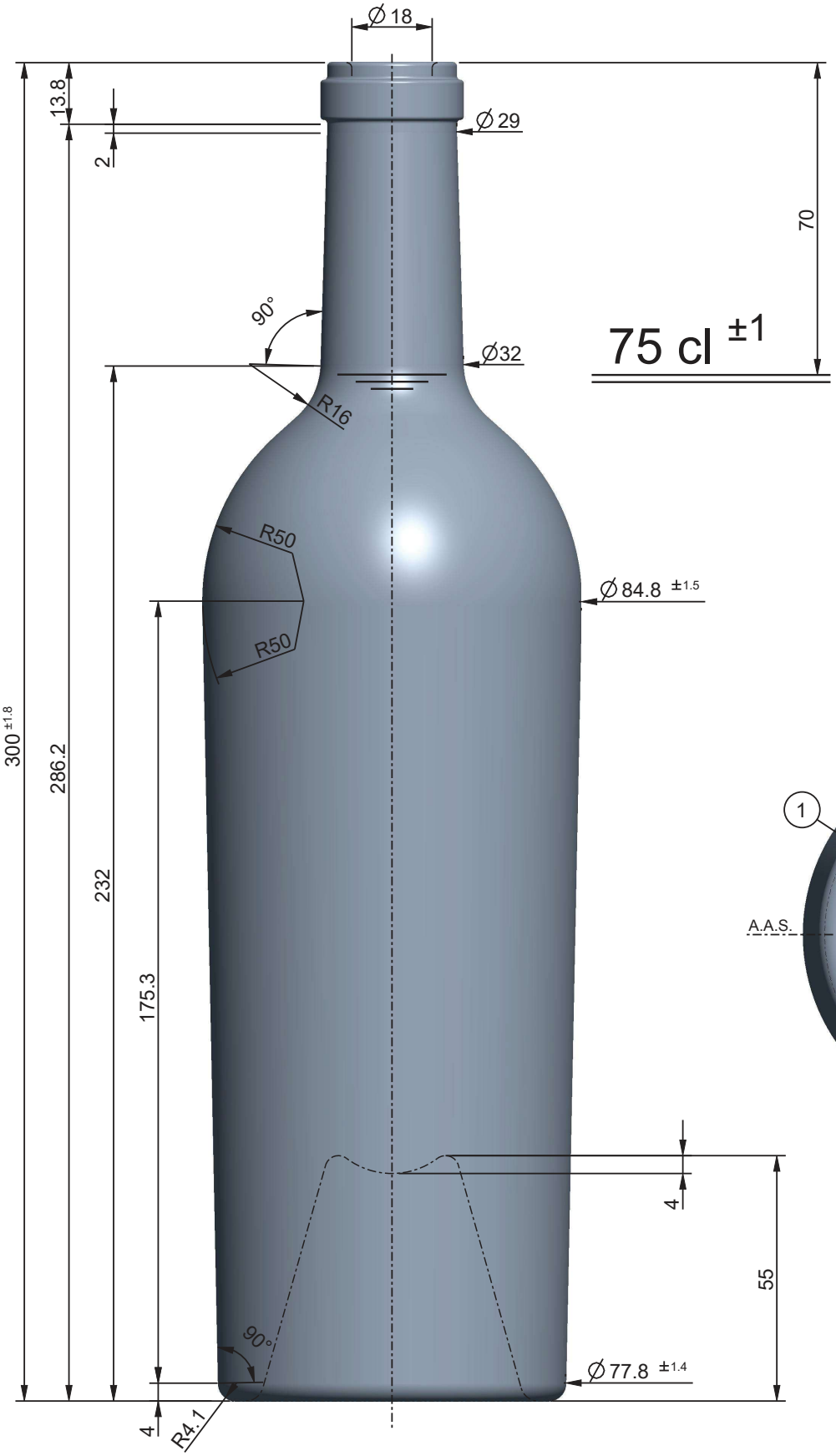

75 cl ±1

N° 2 SCRITTE SUL FONTO
IN RILIEVO ~0.6mm
UNA OPPOSTA ALL'ALTRA

VISTA DAL FONDO

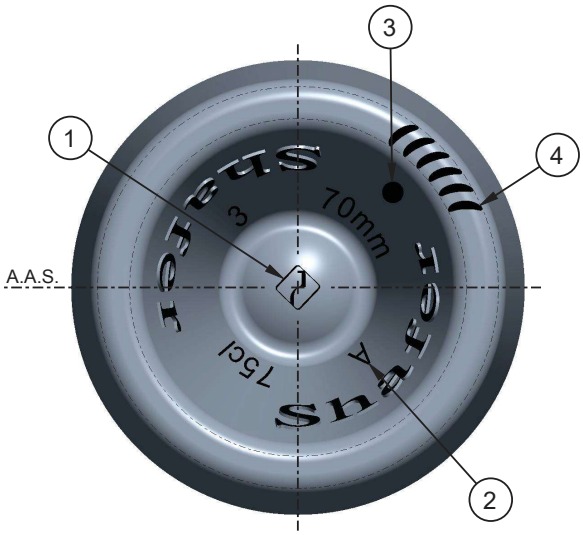

1 MARCHIO STABILIMENTO
2 SIGLA ALIMENTI
3 N° STAMPO
4 ZIGRINATURA
5 GODRONATURA
6 LETTORE CAVITÀ
7 LETTORE ALFANUMERICO

DENOMINAZIONE Denomination	FASCETTA			OGGETTO Object	DISEGNO
IMBOCCATURA Finish	-			DENOMINAZIONE Denomination	**BORDOLESE**
				ARTICOLO Article	**SHAFER AMELIA 75**
CAPACITA' NOM. cl Capacity	75	N° RICHIESTA Request N°	2306	N° DISEGNO Drawing N°	40757_1
CAPACITA' R.B. cl Brimfull Capacity	77.5	CODICE ARTICOLO Article Number	****	N° SERIE Series N°	****
PESO VETRO gr Glass Weight	750	F.M.P. M.T.B. 16	COD. IMB. Finish Code K0951	SCALA Scale 1:1	FORMATO Paper Size A3
CLIENTE Customer	PACKFORM				
ATTREZZATURE	FINITORI S. 7364		-		
Rev. 1	MOD. DIMENSIONI SCRITTE METRICHE		28-07-2025		
Rev.	-		-		

DESIGNATORE Design by: Carmine Baldassarri
APPROVATO DA Approved by: Cristian Ambrosio
DATA Date: 28-07-2025

VETRISPECIALI

VETRI SPECIALI S.p.A., Via Torre d'Augusto, n° 34 - 38122 - Trento (TN) - Italy(IT)
Tel. +39 0461 270111 - Fax +39 0461 235809 - info@vetrispeciali.it - www.vetrispeciali.com

Solo le dimensioni indicate con tolleranza sono impegnative. Disegno suscettibile di modifica da parte del fornitore.
Only the indicated sizes, with tolerance, are binding. Drawings are subject to change by the supplier.

I disegni sono di proprietà Vetri Speciali. La riproduzione anche parziale sarà perseguita ai sensi di legge.
This drawing is the property of Vetri Speciali. Even partial reproduction will be prosecuted in accordance with the law.

STATO: IN APPROVAZIONE
REV: 1
MODEL: 40757_1

LA VETRI SPECIALI DECLINA OGNI RESPONSABILITA' PER VIOLAZIONI DI DIRITTI DI TERZE PERSONE SULLA FORMA DELLE BOTTIGLIE FABBRICATE SU COMMISSIONE DELLA SPETTABILE CLIENTELA L'ACCERTAMENTO DELLA LICEITA' DI TALE FORMA E' A CARICO DEL CLIENTE
VETRI SPECIALI DECLINES ALL RESPONSABILITY FOR ANY VIOLATION OF RIGHTS PERTAINING TO THIRDPARTIES AS FAR AS THE BOTTLE SHAPE OR FORM ARE CONCERNED. IT IS THE RESPONSABILITY OF THE CLIENT TO VERIFY THE EXISTENCE OF ANY RESTRICTION OR PATENTS IN ACT

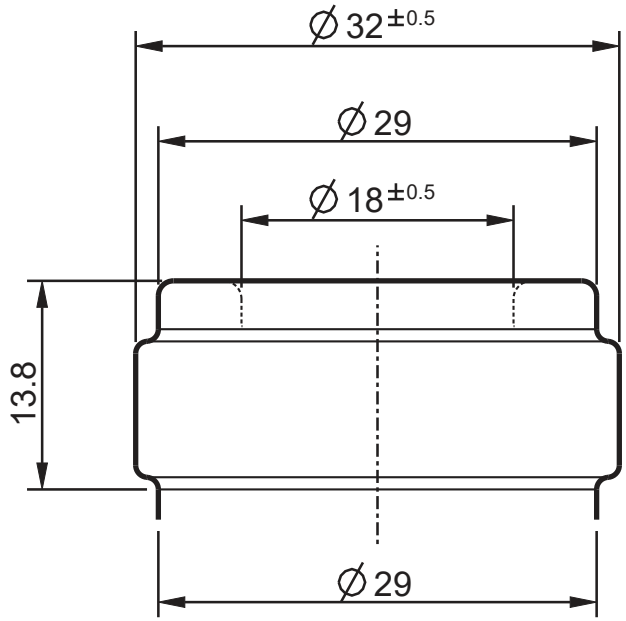

OGGETTO Object	IMBOCCATURA
DENOMINAZIONE Denomination	**FASCETTA**
ARTICOLO Article	

N° DISEGNO Drawing N°	K0951			DISEGNATORE Design by	Luigi Marchetto
N° SERIE Series N°	K0951			APPROVATO DA Approved by	Cristian Ambrosio
SCALA Scale	2:1	FORMATO Paper Size	A4	DATA Date	01-12-2023

FORO mm Trought Bore	18	SOTTOBAGA mm	29
DIAMETRO MAX mm Maximum Diameter	32	ALTEZZA mm Height	13.8
TIPO COLLARINO Type of Ring	CHIUSO	GIRATO Turned	NO

Rev.	-	-
Rev.	-	-
Rev.	-	-

VETRI SPECIALI

VETRI SPECIALI S.p.A., Via Torre d'Augusto, n° 34 - 38122 - Trento (TN) - Italy(IT)
Tel. +39 0461 270111 - Fax +39 0461 235809 - info@vetrispeciali.it - www.vetrispeciali.com

Solo le dimensioni indicate con tolleranza sono impegnative. Disegno suscettibile di modifica da parte del fornitore.
Only the indicated sizes, with tolerance, are binding. Drawingss are subject to change by the supplier.

I disegni sono di proprietà Vetri Speciali. La riproduzione anche parziale sarà perseguita ai sensi di legge.
This drawing is the property of Vetri Speciali. Even partial reproduction will be prosecuted in accordance with the law.

STATO: APPROVATO

REV: 0

MODEL: K0951