LA VETRI SPECIALI DECLINA OGNI RESPONSABILITA' PER VIOLAZIONI DI DIRITTI DI TERZE PERSONE SULLA FORMA DELLE BOTTIGLIE FABBRICATE SU COMMISSIONE DELLA SPETTABILE CLIENTELA L'ACCERTAMENTO DELLA LICEITA' DI TALE FORMA E' A CARICO DEL CLIENTE
VETRI SPECIALI DECLINES ALL RESPONSABILITY FOR ANY VIOLATION OF RIGHTS PERTAINING TO THIRDPARTIES AS FAR AS THE BOTTLE SHAPE OR FORM ARE CONCERNED. IT IS THE RESPONSABILITY OF THE CLIENT TO VERIFY THE EXISTENCE OF ANY RESTRICTION OR PATENTS IN ACT

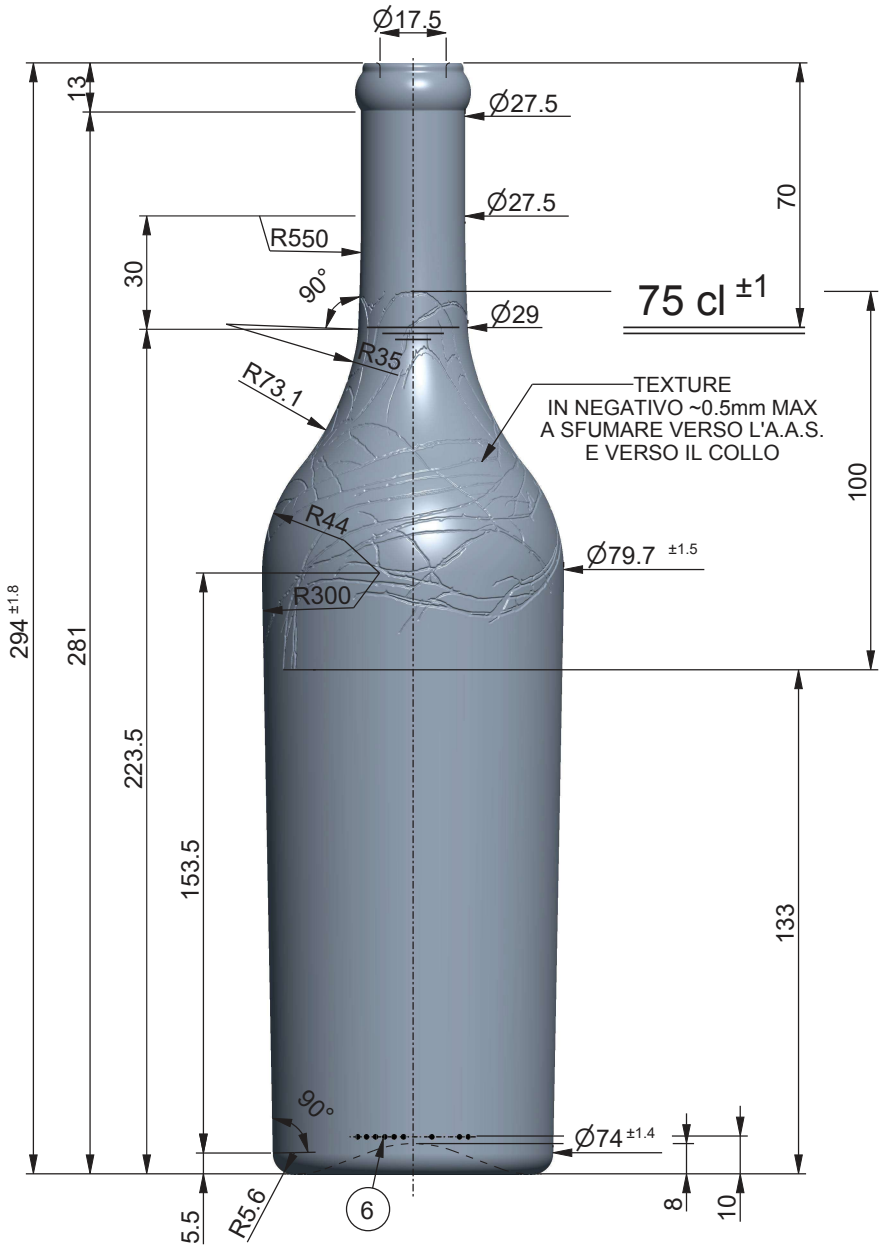

VISTA POSTERIORE

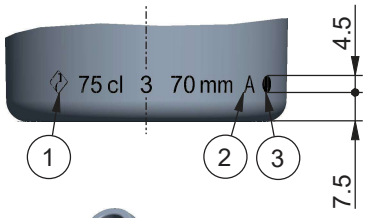

VISTA DAL FONDO

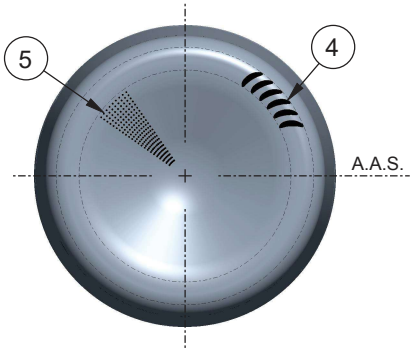

SCALA 1:2

1 MARCHIO STABILIMENTO
2 SIGLA ALIMENTI
3 N° STAMPO
4 ZIGRINATURA
5 GODRONATURA
6 LETTORE CAVITÀ
7 LETTORE ALFANUMERICO

DENOMINAZIONE Denomination	FASCETTA	OGGETTO Object	DISEGNO
IMBOCCATURA Finish	-	DENOMINAZIONE Denomination	-
		ARTICOLO Article	**NINFEA 75**

CAPACITA' NOM. cl Capacity	75	N° RICHIESTA Request N°	2932	N° DISEGNO Drawing N°	40965	DISEGNATORE Design by	Samuele Beltramini
CAPACITA' R.B. cl Brimfull Capacity	77.3	CODICE ARTICOLO Article Number	****	N° SERIE Series N°	****	APPROVATO DA Approved by	Cristian Ambrosio
PESO VETRO gr Glass Weight	420	F.M.P. M.T.B. 16 / COD. IMB. Finish Code	40965_IMB	SCALA Scale 1:1 / FORMATO Paper Size	A2	DATA Date	03-11-2025

CLIENTE Customer	S.A.I.D.A. S.R.L. - INDUSTRIA VETRARIA	
Rev.	-	-
Rev.	-	-
Rev.	-	-

VETRI SPECIALI
VETRI SPECIALI S.p.A., Via Torre d'Augusto, n° 34 - 38122 - Trento (TN) - Italy(IT)
Tel. +39 0461 270111 - Fax +39 0461 235809 - info@vetrispeciali.it - www.vetrispeciali.com

Solo le dimensioni indicate con tolleranza sono impegnative. Disegno suscettibile di modifica da parte del fornitore.
Only the indicated sizes, with tolerance, are binding. Drawings are subject to change by the supplier.

I disegni sono di proprietà Vetri Speciali. La riproduzione anche parziale sarà perseguita ai sensi di legge.
This drawing is the property of Vetri Speciali. Even partial reproduction will be prosecuted in accordance with the law.

STATO: IN APPROVAZIONE
REV: 0
MODEL: 40965

LA VETRI SPECIALI DECLINA OGNI RESPONSABILITA' PER VIOLAZIONI DI DIRITTI DI TERZE PERSONE SULLA FORMA DELLE BOTTIGLIE FABBRICATE SU COMMISSIONE DELLA SPETTABILE CLIENTELA L'ACCERTAMENTO DELLA LICEITA' DI TALE FORMA E' A CARICO DEL CLIENTE
VETRI SPECIALI DECLINES ALL RESPONSABILITY FOR ANY VIOLATION OF RIGHTS PERTAINING TO THIRDPARTIES AS FAR AS THE BOTTLE SHAPE OR FORM ARE CONCERNED. IT IS THE RESPONSABILITY OF THE CLIENT TO VERIFY THE EXISTENCE OF ANY RESTRICTION OR PATENTS IN ACT

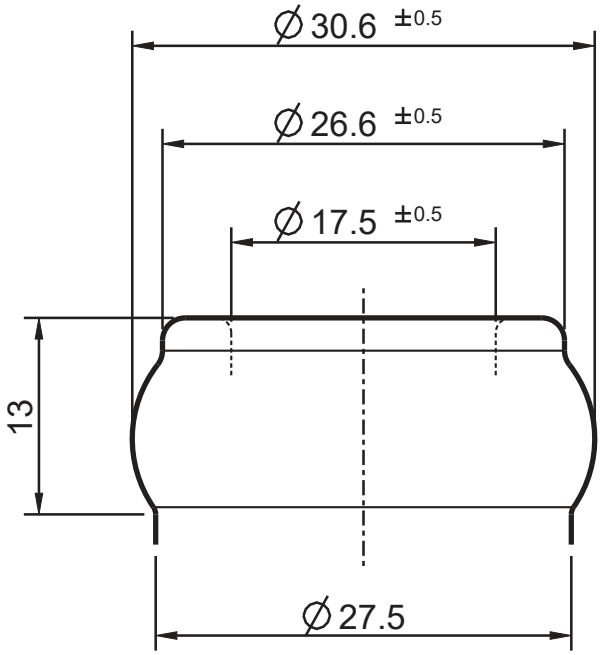

FORO mm Trought Bore	17.5	SOTTOBAGA mm	27.5
DIAMETRO MAX mm Maximum Diameter	30.6	ALTEZZA mm Height	13.0
TIPO COLLARINO Type of Ring	CHIUSO	GIRATO Turned	NO
ALTEZZA TAGLIO COLLARINO mm Cut Ring Height	0.0	DIAMETRO TAGLIO COLLARINO mm Cut Ring Diameter	0.0
CALIBRATURA Calibration	NO	CODICE CALIBRATURA Calibration Code	-
Rev.	-		-
Rev.	-		-
Rev.	-		-

Solo le dimensioni indicate con tolleranza sono impegnative. Disegno suscettibile di modifica da parte del fornitore.
Only the indicated sizes, with tolerance, are binding. Drawings are subject to change by the supplier.

OGGETTO Object	IMBOCCATURA		
DENOMINAZIONE Denomination	**FASCETTA**		
ARTICOLO Article	-		
N° DISEGNO Drawing N°	40965_IMB	DISEGNATORE Design by	Samuele Beltramini
N° SERIE Series N°	K1894	APPROVATO DA Approved by	Cristian Ambrosio
SCALA Scale 2:1	FORMATO Paper Size A4	DATA Date	03-11-2025

VETRI SPECIALI
VETRI SPECIALI S.p.A., Via Torre d'Augusto, n° 34 - 38122 - Trento (TN) - Italy (IT)
Tel. +39 0461 270111 - Fax +39 0461 235809 - info@vetrispeciali.it - www.vetrispeciali.com

I disegni sono di proprietà Vetri Speciali. La riproduzione anche parziale sarà perseguita ai sensi di legge.
This drawing is the property of Vetri Speciali. Even partial reproduction will be prosecuted in accordance with the law.

STATO: APPROVATO
REV: 0
MODEL: 40965_IMB